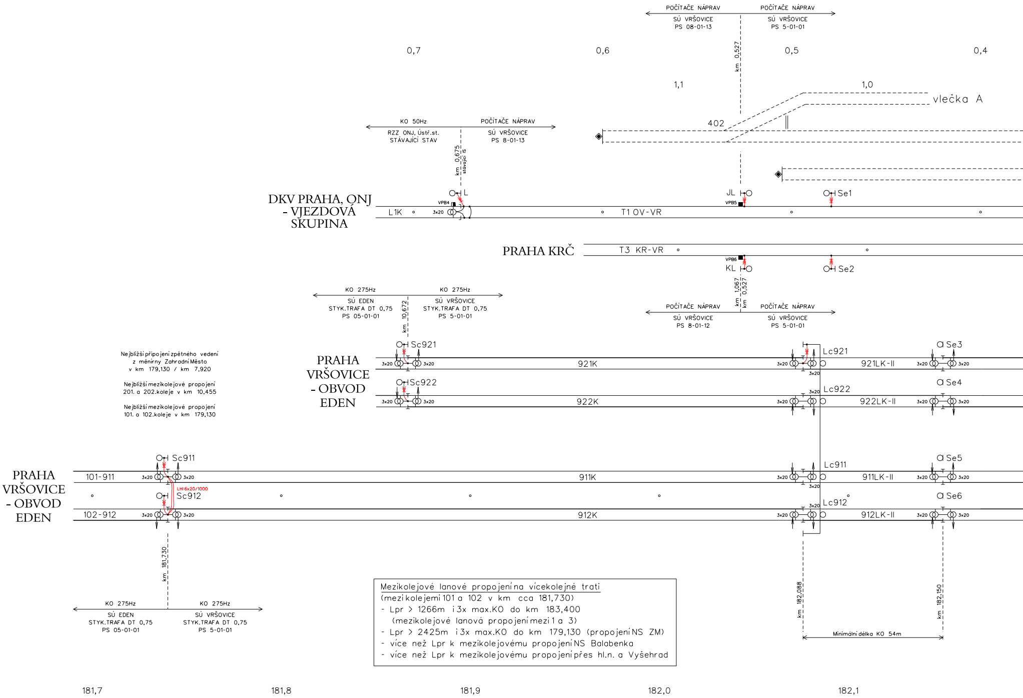

POČÍTAČE NÁPRAV
SÚ VRŠOVICE
PS 08-01-13
POČÍTAČE NÁPRAV
SÚ VRŠOVICE
PS 5-01-01
km 0,527
0,7
0,6
0,5
0,4
1,1
1,0
vlečka A
402
KO 50Hz
RZZ ONJ, Ústř.st.
STÁVAJÍCÍ STAV
POČÍTAČE NÁPRAV
SÚ VRŠOVICE
PS 8-01-13
km 0,675
stávající IS
DKV PRAHA, ONJ - VJEZDOVÁ SKUPINA
L
VPB4
L1K
3x20
T1 OV-VR
JL
VPB5
Se1
PRAHA KRČ
T3 KR-VR
VPB6
KL
Se2
km 1,067
km 0,527
POČÍTAČE NÁPRAV
SÚ VRŠOVICE
PS 8-01-12
POČÍTAČE NÁPRAV
SÚ VRŠOVICE
PS 5-01-01
KO 275Hz
SÚ EDEN
STYK.TRAFA DT 0,75
PS 05-01-01
KO 275Hz
SÚ VRŠOVICE
STYK.TRAFA DT 0,75
PS 5-01-01
km 10,672
PRAHA VRŠOVICE - OBVOD EDEN
Sc921
3x20
921K
Lc921
921LK-II
Se3
Sc922
922K
Lc922
922LK-II
Se4
PRAHA VRŠOVICE - OBVOD EDEN
Sc911
101-911
LHI 6x20/1000
911K
Lc911
911LK-II
Se5
Sc912
102-912
912K
Lc912
912LK-II
Se6
km 181,730
KO 275Hz
SÚ EDEN
STYK.TRAFA DT 0,75
PS 05-01-01
KO 275Hz
SÚ VRŠOVICE
STYK.TRAFA DT 0,75
PS 5-01-01
km 182,088
km 182,150
Minimální délka KO 54m
181,7
181,8
181,9
182,0
182,1

Nejbližší připojení zpětného vedení
z měnirny Zahradní Město
v km 179,130 / km 7,920

Nejbližší mezikolejové propojení
201. a 202.koleje v km 10,455

Nejbližší mezikolejové propojení
101. a 102.koleje v km 179,130

Mezikolejové lanové propojení na vícekolejné trati
(mezi kolejemi 101 a 102 v km cca 181,730)
- Lpr > 1266m i 3x max.KO do km 183,400
  (mezikolejové lanová propojení mezi 1 a 3)
- Lpr > 2425m i 3x max.KO do km 179,130 (propojení NS ZM)
- více než Lpr k mezikolejovému propojení NS Balabenka
- více než Lpr k mezikolejovému propojení přes hl.n. a Vyšehrad

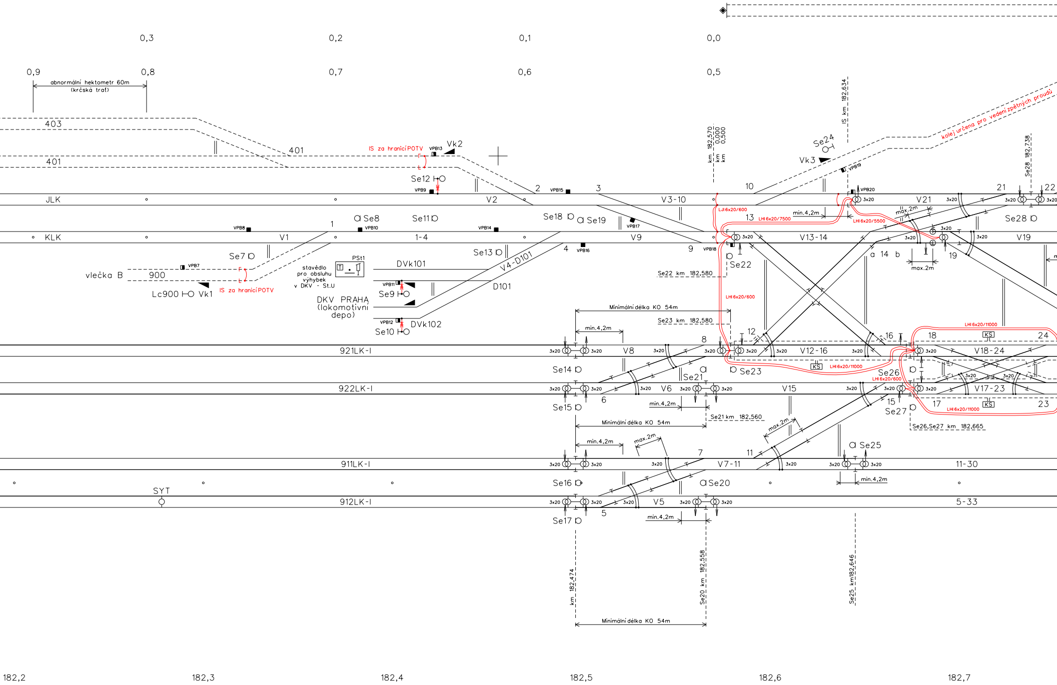
0,3
0,2
0,1
0,0
0,9
0,8
0,7
0,6
0,5
abnormální hektometr 60m
(krčská trať)
403
401
401
IS za hranicí POTV
VPB13
Vk2
Se12
VPB9
2
VPB15
3
10
km 182,570
km 0,000
km 0,500
Se24
Vk3
VPB19
IS km 182,634
kolej určená pro vedení zpětných proudů
Se28 km 182,738
21
22
JLK
V2
V3-10
VPB20
3x20
V21
max.2m
min.4,2m
LJI 6x20/600
13
LHI 6x20/7500
LHI 6x20/5500
Se28
Se8
Se11
Se18
Se19
VPB17
1
VPB8
VPB10
VPB14
KLK
V1
1-4
V9
V13-14
V19
4
VPB16
9
VPB18
Se22
a
14
b
19
max.2m
Se7
Se13
VPB7
vlečka B
900
Lc900
Vk1
IS za hranicí POTV
PSt1
stavědlo
pro obsluhu
výhybek
v DKV - St.U
DVk101
V4-D101
D101
VPB11
Se9
DKV PRAHA
(lokomotivní
depo)
VPB12
Se10
DVk102
Se22 km 182,580
LHI 6x20/600
Minimální délka KO 54m
Se23 km 182,580
min.4,2m
8
12
16
18
24
LHI 6x20/11000
KS
921LK-I
V8
V12-16
V18-24
Se14
Se21
Se23
LHI 6x20/11000
KS
Se26
LHI 6x20/600
922LK-I
6
V6
V15
V17-23
Se15
min.4,2m
15
Se27
17
23
LHI 6x20/11000
KS
Se21 km 182,560
Se26,Se27 km 182,665
Minimální délka KO 54m
max.2m
min.4,2m
max.2m
Se25
7
11
911LK-I
V7-11
11-30
min.4,2m
Se16
Se20
SYT
912LK-I
5
V5
5-33
min.4,2m
km 182,474
Se20 km 182,558
Se25 km182,646
Minimální délka KO 54m
182,2
182,3
182,4
182,5
182,6
182,7

ŽST PRAHA VRŠOVICE -

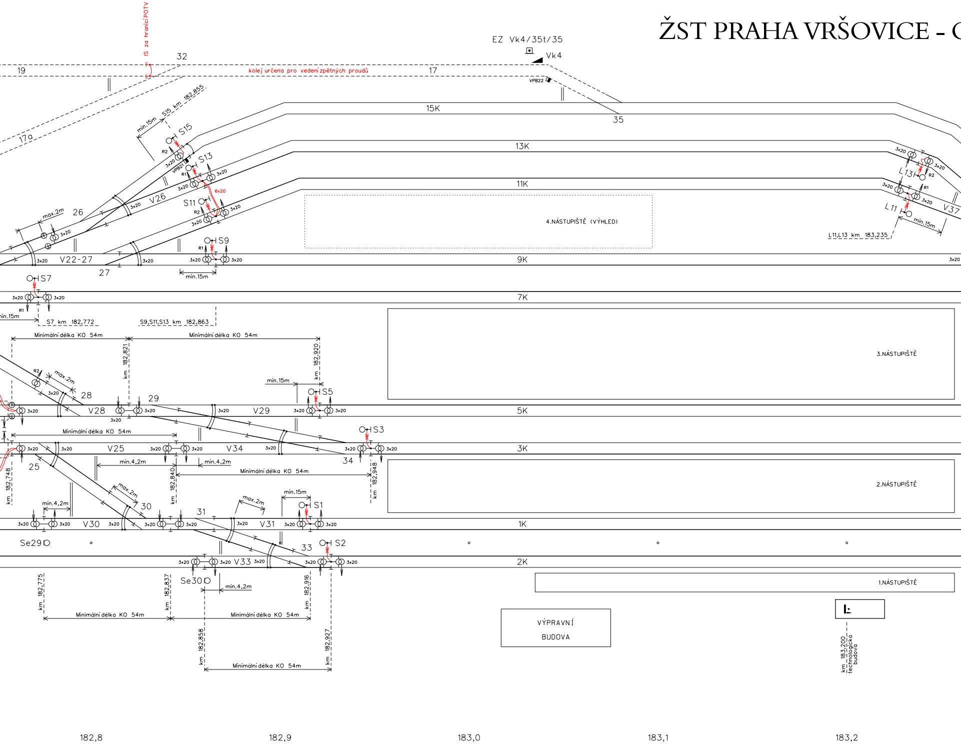
IS za hranicí POTV
19
32
17
kolej určena pro vedení zpětných proudů
EZ Vk4/35t/35
Vk4
VPB22
35
15K
17a
min.15m
S15 km 182,855
S15
R2
3x20
VPB21
S13
R1
6x20
13K
11K
26
max.2m
V26
S11
4.NÁSTUPIŠTĚ (VÝHLED)
L13
L11
V37
min.15m
L11,L13 km 183,235
V22-27
27
S9
min.15m
9K
S7
7K
S7 km 182,772
S9,S11,S13 km 182,863
Minimální délka KO 54m
km 182,821
km 182,920
3.NÁSTUPIŠTĚ
28
29
V28
V29
S5
5K
S3
V25
V34
3K
25
34
min.4,2m
km 182,748
km 182,840
km 182,948
2.NÁSTUPIŠTĚ
30
31
V30
V31
S1
1K
Se29
33
S2
V33
2K
Se30
1.NÁSTUPIŠTĚ
km 182,775
km 182,837
km 182,916
km 182,858
km 182,927
VÝPRAVNÍ BUDOVA
km 183,200 technologická budova
182,8
182,9
183,0
183,1
183,2

OBVOD OSOBNÍ NÁDRAŽÍ

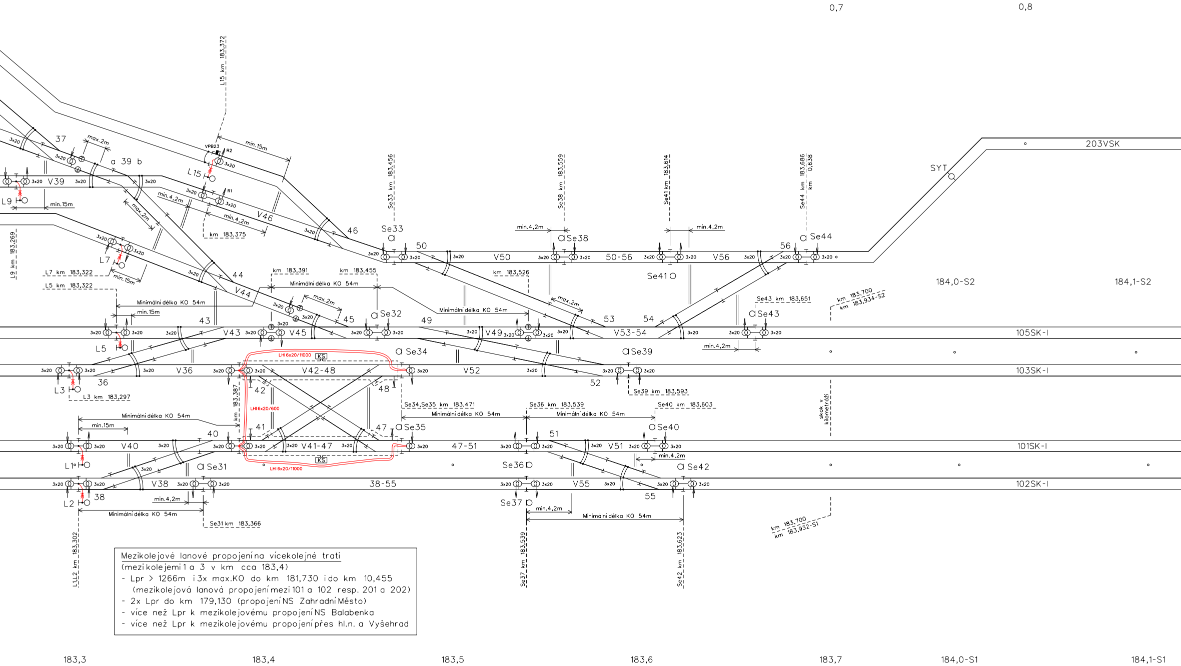
0,7
0,8
203VSK
SYT
L15 km 183,372
VPB23
R2
R1
min.15m
max.2m
37
a 39 b
V39
L9
min.15m
L 15
min.4,2m
min.4,2m
km 183,375
V46
46
Se33 km 183,456
Se33
50
V50
Se38 km 183,559
min.4,2m
Se38
50-56
Se41 km 183,614
min.4,2m
Se41
V56
Se44 km 183,686
km 0,638
Se44
56
max.2m
L9 km 183,269
L7
min.15m
L7 km 183,322
L5 km 183,322
44
V44
km 183,391
km 183,455
Minimální délka KO 54m
km 183,526
max.2m
Minimální délka KO 54m
min.15m
max.2m
Se32
45
43
V43
V45
49
V49
Minimální délka KO 54m
53
54
V53-54
Se43 km 183,651
Se43
min.4,2m
km 183,700
km 183,934-S2
184,0-S2
184,1-S2
105SK-I
L5
V36
LHI 6x20/11000
KS
Se34
Se39
L3
36
42
V42-48
48
V52
52
103SK-I
L3 km 183,297
km 183,387
LHI 6x20/600
Se39 km 183,593
Se34,Se35 km 183,471
Se36 km 183,539
Se40 km 183,603
Minimální délka KO 54m
Minimální délka KO 54m
min.15m
Minimální délka KO 54m
40
41
47
Se35
51
Se40
skok v kilometráži
V40
V41-47
47-51
V51
101SK-I
L1
KS
LHI 6x20/11000
Se31
Se36
min.4,2m
Se42
V38
38
38-55
V55
55
102SK-I
L2
min.4,2m
Se37
min.4,2m
Minimální délka KO 54m
Minimální délka KO 54m
Se31 km 183,366
km 183,700
km 183,932-S1
L1,L2 km 183,302
Se37 km 183,539
Se42 km 183,623
3x20
183,3
183,4
183,5
183,6
183,7
184,0-S1
184,1-S1

Mezikolejové lanové propojení na vícekolejné trati
(mezi kolejemi 1 a 3 v km cca 183,4)
- Lpr > 1266m i 3x max.KO do km 181,730 i do km 10,455
  (mezikolejová lanová propojení mezi 101 a 102 resp. 201 a 202)
- 2x Lpr do km 179,130 (propojení NS Zahradní Město)
- více než Lpr k mezikolejovému propojení NS Balabenka
- více než Lpr k mezikolejovému propojení přes hl.n. a Vyšehrad

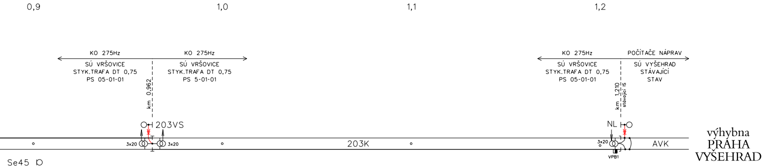
0,9
1,0
1,1
1,2
KO 275Hz
SÚ VRŠOVICE
STYK.TRAFA DT 0,75
PS 05-01-01
KO 275Hz
SÚ VRŠOVICE
STYK.TRAFA DT 0,75
PS 5-01-01
km 0,962
203VS
3x20
3x20
203K
Se45
KO 275Hz
SÚ VRŠOVICE
STYK.TRAFA DT 0,75
PS 05-01-01
POČÍTAČE NÁPRAV
SÚ VYŠEHRAD
STÁVAJÍCÍ
STAV
km 1,210
stávající IS
NL
3x20
VPB1
AVK
výhybna
PRAHA
VYŠEHRAD

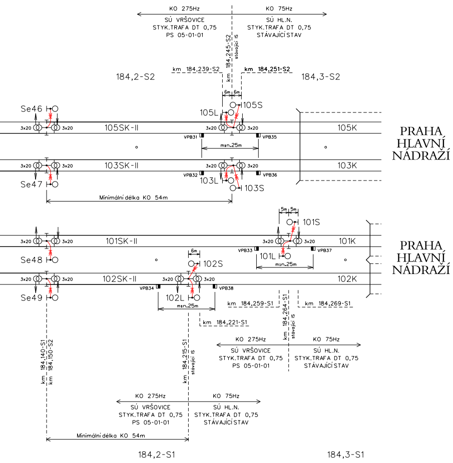
KO 275Hz
SÚ VRŠOVICE
STYK.TRAFA DT 0,75
PS 05-01-01
KO 75Hz
SÚ HL.N.
STYK.TRAFA DT 0,75
STÁVAJÍCÍ STAV
km 184,245-S2
stávající IS
km 184,239-S2
km 184,251-S2
184,2-S2
184,3-S2
6m
6m
Se46
105L
105S
3x20
105SK-II
105K
VPB31
VPB35
min.25m
103SK-II
103K
VPB32
VPB36
103L
103S
Se47
PRAHA
HLAVNÍ
NÁDRAŽÍ
Minimální délka KO 54m
5m
5m
101S
101SK-II
101K
VPB33
VPB37
101L
min.25m
6m
102S
Se48
102SK-II
102K
VPB34
VPB38
102L
min.25m
Se49
PRAHA
HLAVNÍ
NÁDRAŽÍ
km 184,259-S1
km 184,264-S1
stávající IS
km 184,269-S1
km 184,221-S1
km 184,140-S1
km 184,150-S2
km 184,215-S1
stávající IS
KO 275Hz
SÚ VRŠOVICE
STYK.TRAFA DT 0,75
PS 05-01-01
KO 75Hz
SÚ HL.N.
STYK.TRAFA DT 0,75
STÁVAJÍCÍ STAV
KO 275Hz
SÚ VRŠOVICE
STYK.TRAFA DT 0,75
PS 05-01-01
KO 75Hz
SÚ HL.N.
STYK.TRAFA DT 0,75
STÁVAJÍCÍ STAV
Minimální délka KO 54m
184,2-S1
184,3-S1

184,0-S1 stávající kilometráž směr Praha hl.n. v kolejích 101, 102

184,0-S2 stávající kilometráž směr Praha hl.n. v kolejích 103, 105

LEGENDA:

POČET LAN PRO PŘIPOJENÍ STYKOVÉHO TRAFA NA 1.KOLEJNICOVÝ PÁS VYZNAČEN U STYKOVÉHO TRAFA.

(příklad 3x20 ⦶—⦶ 3x20)

POČET LAN PRO VÝHYBKOVÉ LANOVÉ PROPOJENÍ VYZNAČEN U VÝHYBKY.

(příklad 3x20)))

PŘIPOJENÍ LAN NA JEDNU KOLEJNICI MUSÍ BÝT PROVEDENO MINIMÁLNĚ 2 KOLÍKY

DLE ČSN 34 2620 JE MINIMÁLNÍ VZDÁLENOST PROFILOVÉHO IZOLOVANÉHO STYKU 4,2M OD NÁMEZNÍKU.

- - - - - - - - KOLEJ BEZ TRAKČNÍHO VEDENÍ

M) MÍSTO NEOMEZENÉHO PŘIPOJENÍ

KOLEJOVÉ OBVODY 275Hz OBVODU OSOBNÍ NÁDRAŽÍ BUDOU ROZLADĚNY PROTI KO 275Hz OBVODU EDEN, MEZI OBVODY NEBUDOU ZŘIZOVÁNY ODDĚLOVACÍ ÚSEKY KO 75Hz.

FREKVENCE 75Hz OBVODU OSOBNÍ NÁDRAŽÍ PRO VZ BUDE ROZLADĚNA PROTI KO 75Hz ŽST PRAHA HLAVNÍ NÁDRAŽÍ.

Vypracování projektu stavby
"Optimalizace traťového úseku Praha Hostivař - Praha hl. n."
je spolufinancováno Evropskou unií z programu TEN-T

Číslo změny:	Obsah změny:	Datum změny:
01	Aktualizace	10/2015
02	-	-
03	-	-

Objednatel:
Správa železniční dopravní cesty, státní organizace
Dlážděná 1003/7, 110 00 Praha 1

Stavební správa západ
Sokolovská 278/1955, 190 00 Praha 9

Generální projektant:
SUDOP PRAHA a.s.
Olšanská 1a, 130 80 Praha 3
tel.: +420 267 094 111
fax: +420 224 230 316
e-mail: praha@sudop.cz

Hlavní inženýr projektu: ING. VLADISLAV ŠEFL
Garant profese: ZDENĚK PACHOLÍK
Vedoucí týmu: ING. MILOŠ KRAMEŠ

Středisko:
ELEKTROTECHNIKY, TRAKCE, SDĚLOVACÍ A ZABEZPEČOVACÍ TECHNIKY

Vedoucí střediska:	Odpovědný projektant SO, IO, PS:	Vypracoval:	Kontroloval:
ING. MARTIN RAIBR	ING. JAROSLAV DYTRYCH	ING. JAROSLAV DYTRYCH	ZDENĚK PACHOLÍK

Název akce:
OPTIMALIZACE TRAŤOVÉHO ÚSEKU PRAHA HOSTIVAŘ - PRAHA HL.N.
II. ČÁST - PRAHA HOSTIVAŘ - PRAHA HL.N.

Číslo smlouvy: 14 459 201
Projektový stupeň: PROJEKT

Část:
D.1.1 STANIČNÍ ZABEZPEČOVACÍ ZAŘÍZENÍ
PS 5-01-01 ŽST PRAHA VRŠOVICE, SZZ;
ČÁST A.1 - OBVOD OSOBNÍ NÁDRAŽÍ, DEFINITIVNÍ SZZ

Datum: 15.8.2015
Číslo části: D.1.1

Název přílohy:
Schéma izolace

Měřítko: -
Počet formátů: 14x1,5 A4
Číslo přílohy: **0401**

ZA TUTO PUBLIKACI ODPOVÍDÁ POUZE JEJÍ AUTOR. EVROPSKÁ UNIE NENESE ODPOVĚDNOST ZA JAKÉKOLI VYUŽITÍ INFORMACÍ V NÍ OBSAŽENÝCH.