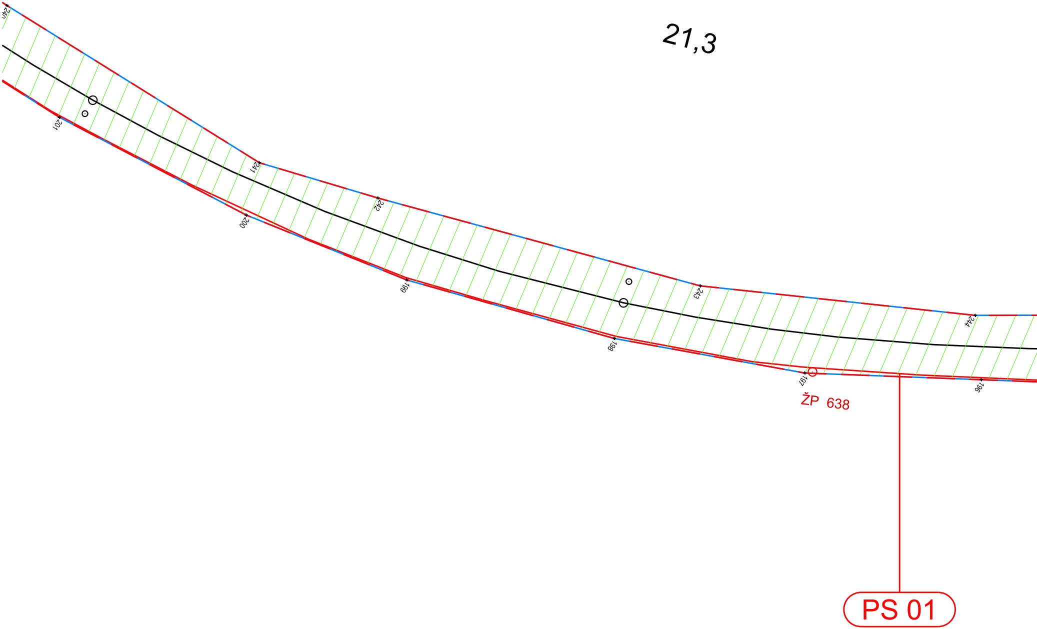
21,3
240
241
242
243
244
201
200
199
198
197
196
ŽP 638
PS 01

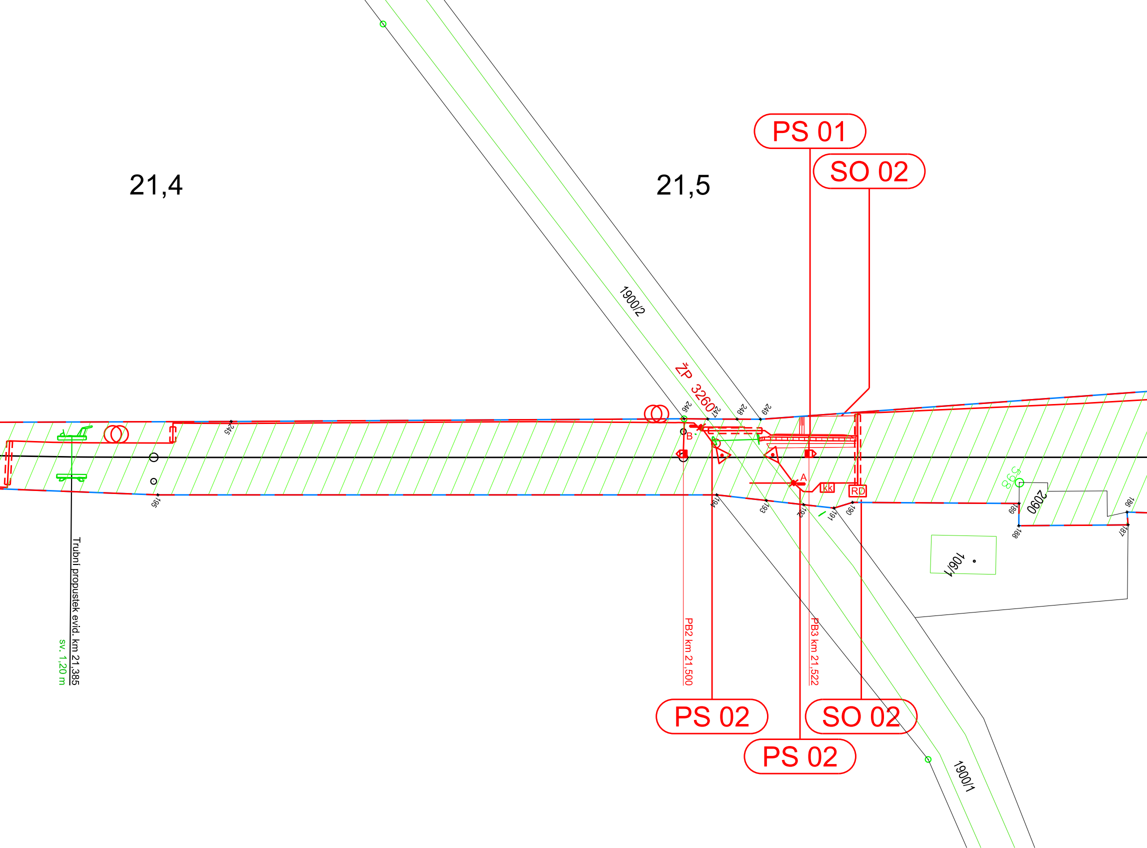
21,4
21,5
PS 01
SO 02
1900/2
ŽP 3260
245
246
247
248
249
B
A
Kk
RD
195
194
193
192
191
190
189
188
187
186
598
2090
106/1
Trubní propustek evid. km 21,385
sv. 1,20 m
PB2 km 21,500
PB3 km 21,522
PS 02
SO 02
PS 02
1900/1

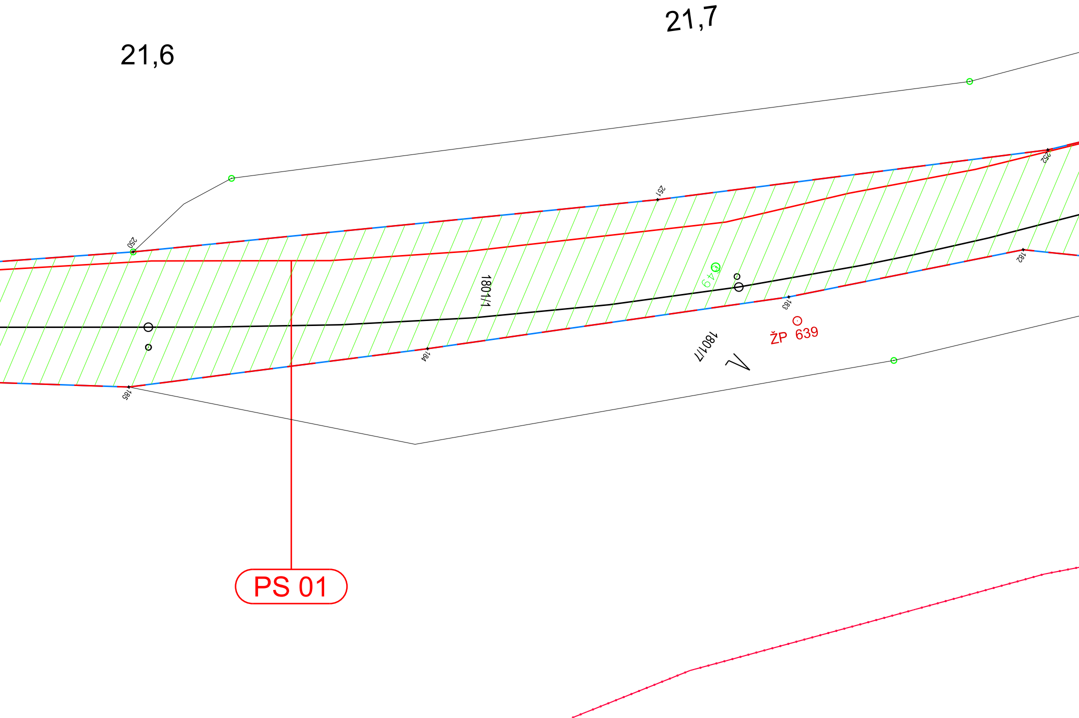
21,6
21,7
250
251
252
182
183
184
185
1801/1
1801/7
649
ŽP 639
PS 01

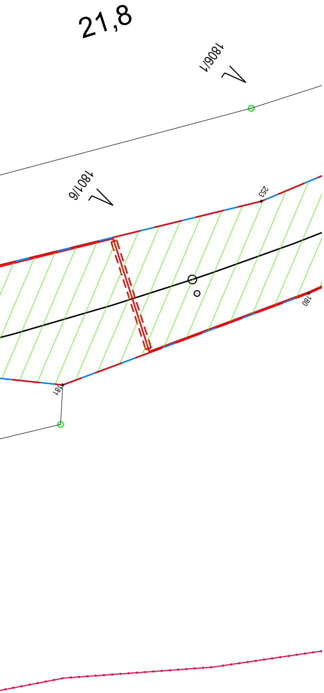
21,8
1806/1
1801/6
253
180
181

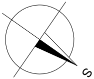

LEGENDA:

—	Navržené úpravy
– – –	Obvod stavby
—	Osa koleje
—	Stávající stav
—	Hranice parcel dle mapy KN
—	Obvod dráhy
▨	Nemovitosti ve vlastnictví Českých drah, a.s.
▨	Nemovitosti ve vlastnictví ČR s právem hospodaření pro SŽDC, s.o.

HEKTOMETR 22,7 STANOVEN JAKO PEVNÝ

SOUŘADNICOVÝ SYSTÉM:	S-JTSK
VÝŠKOVÝ SYSTÉM:	Bpv

Autorizovaný projekt.	Vedoucí projektu	Technický projektant	Dokladový projektant
Ing. Josef Hrnčíř	Ing. Josef Hrnčíř	Bc. Vladimír Nový	Romana Lněničková

Kraj: Plzeňský

Stavební úřad: DÚ Praha

Objednatel:
SŽDC, s.o., Stavební správa západ
Sokolovská 278/1955, 190 00 Praha 9

Název stavby:

Doplnění závor a rekonstrukce PZS na přejezdu P1679 v km 22,694
na trati Plzeň - Mladotice

Projekční kancelář:
KTA TECHNIKA s.r.o.
Klatovská 100/863, 301 00 Plzeň

DIČ:	CZ-62618911
tel.:	378 023 411
e-mail:	kta@kta-technika.cz
www:	http://www.kta-technika.cz
ID datové schránky:	fw3g5xh

I.5 Obvod stavby

Číslo zakázky	Z17-023
Datum	07/2017
Účel	PSŘ
Měřítko	1:500
Číslo výkresu	**I.5.3**