A-A
NOVÝ STAV - PODÉLNÝ ŘEZ
1:50

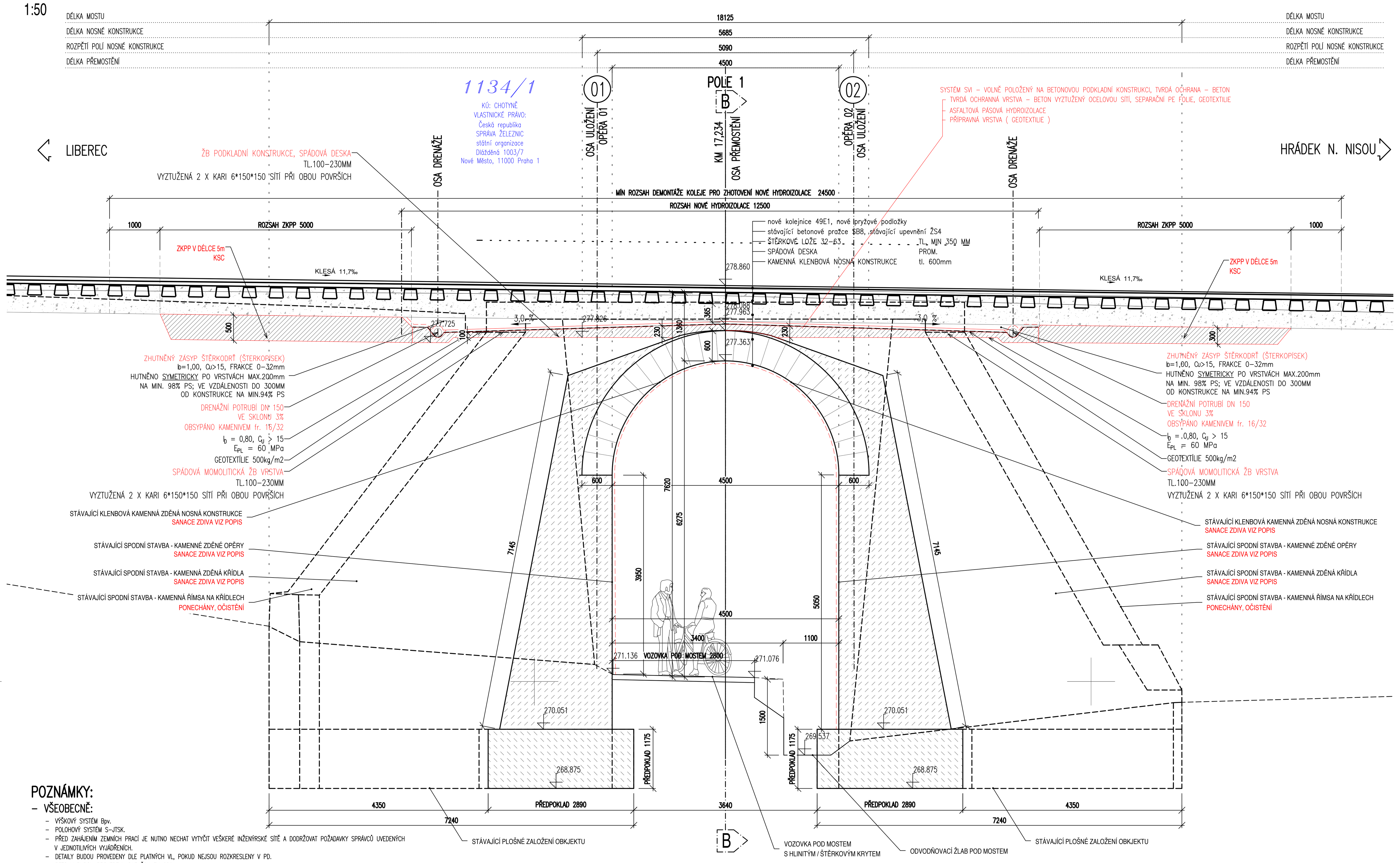

B-B
NOVÝ STAV - PŘÍČNÝ ŘEZ
1:50

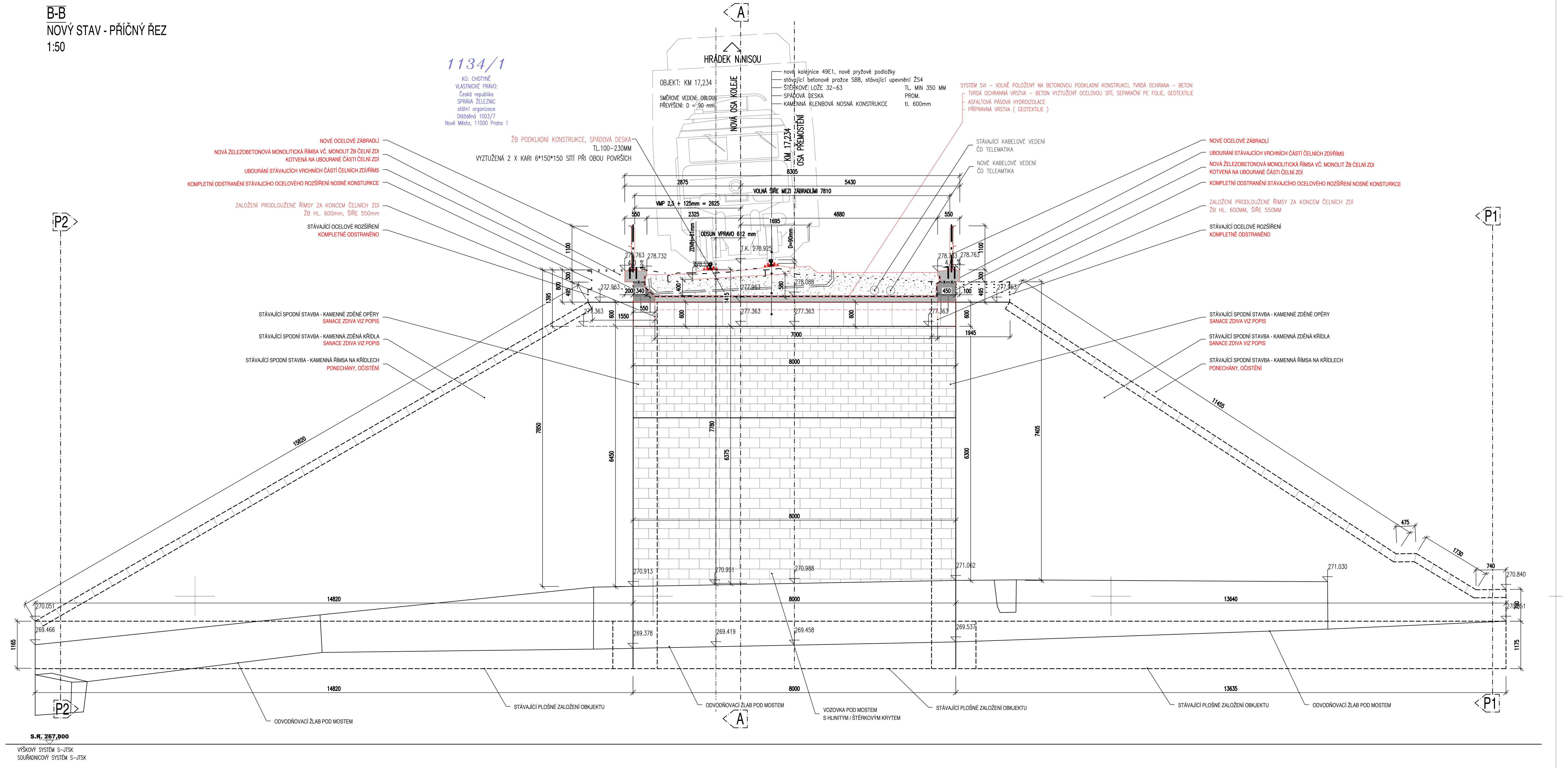

POZNÁMKY:

– VŠEOBECNĚ:
- VÝŠKOVÝ SYSTÉM Bpv.
- POLOHOVÝ SYSTÉM S–JTSK.
- PŘED ZAHÁJENÍM ZEMNÍCH PRACÍ JE NUTNO NECHAT VYTYČIT VEŠKERÉ INŽENÝRSKÉ SÍTĚ A DODRŽOVAT POŽADAVKY SPRÁVCŮ UVEDENÝCH V JEDNOTLIVÝCH VYJÁDŘENÍCH.
- DETAILY BUDOU PROVEDENY DLE PLATNÝCH VL, POKUD NEJSOU ROZKRESLENY V PD.
- BETONY BUDOU PROVEDENY DLE ČSN EN 206.
- BETON JE NUTNO V POČÁTEČNÍCH FÁZÍCH TUHNUTÍ A TVRDNUTÍ ŘÁDNĚ OŠETŘOVAT A OCHRAŇOVAT PŘED KLIMATICKÝMI VLIVY.

– PŘESNOST VYTYČENÍ A PŘÍPUSTNÉ ODCHYLKY JSOU DÁNY:
- ČSN 73 0420 – Přesnost vytyčování staveb
- ČSN 01 3419 – Výkresy ve stavebnictví. Vytyčovací výkresy staveb
- ČSN 73 0212 – Geometrická přesnost ve výstavbě, kontrola přesnosti
- TKP KAPITOLA 1., PŘÍLOHA č.9
- TKP KAPITOLA 16, 18. A DALŠÍ SOUVISEJÍCÍ...

– TŘÍDY PŘESNOSTI (dle TKP 1.):

KONSTRUKČNÍ ČÁST MOSTU:	TŘÍDA PŘESNOSTI:
– ZEMNÍ PRÁCE	NENÍ POŽADOVÁNA
– ZÁKLADY, KROMĚ PILOT A PODZEMNÍCH STĚN	TŘÍDA 12
– ČÁSTI ZÁKLADŮ NA KTERÉ NAVAZUJÍ PODPĚRY	TŘÍDA 11
– OPĚRY MIMO ULOŽNÝCH PRAHŮ, PILOTY, KONSTRUKCE PRO ODVOD SRÁŽKOVÉ VODY	TŘÍDA 11
– PILÍŘE, NOSNÉ ŽELEZOBETONOVÉ KONSTRUKCE, ÚL. PRAHY, SVODIDLA	TŘÍDA 10
– SVRŠEK MOSTU, PŘEDPJATÉ KONSTRUKCE, BLOKY POD LOŽISKA	TŘÍDA 9

– TOLERANCE ROVNOSTI (dle TKP 1.):

VZTAŽNÁ DÉLKA [m]	2	4	8	10
TOLERANCE V mm (OBECNÁ HODNOTA)	10	15	20	25
TOLERANCE V mm (ŘÍMSY, ZÁBRADLÍ A OBRUBNÍKY)	6	10	12	15

– MEZNÍ ODCHYLKY SVISLOSTI SVISLÝCH PLOCH (dle TKP 1.):

VÝŠKA	h
MEZNÍ ODCHYLKA [mm] VIDITELNÝCH PLOCH A HRAN OBECNĚ	h/300
MOSTNÍCH PILÍŘŮ	h/400
MEZNÍ ODCHYLKA [mm] NEVIDITELNÝCH PLOCH A HRAN	h/200

– PŘÍPUSTNÉ ODCHYLKY:
ZÁKLADY – TKP 18. NEBO ČSN EN 13670 (TOLERANČNÍ TŘÍDA 1):
- POLOHA ZÁKLADU V PŮDORYSU, VZTAŽENÁ K SEKUNDÁRNÍM PŘÍMKÁM: ± 25 mm
- POLOHA ZÁKLADU VE SVISLÉM SMĚRU VZTAŽENÁ K SEKUNDÁRNÍ ÚROVNI: ± 20 mm

– ZNAČENÍ BETONŮ:
OZNAČENÍ BETONŮ JE V DOK. PROVEDENO PODLE ČSN EN 206, VČETNĚ AGRESIVITY PROSTŘEDÍ. TATO OZNAČENÍ JE ROZHODUJÍCÍ PRO STANOVENÍ TRVANLIVOSTI A ODOLNOSTI.

– ÚPRAVA POVRCHŮ (dle TKP 18.):
POVRCHOVÁ ÚPRAVA BETONOVÝCH KONSTRUKCÍ BUDE PROVEDENA DLE NÍŽE UVEDENÝCH POPISŮ:

Aa	– VEŠKERÉ NEVIDITELNÉ PLOCHY
C1d	– RUBOVÉ PLOCHY OPĚR (ZÁVĚRNÝCH ZDÍ) A KŘÍDEL
C2d	– VIDITELNÉ PLOCHY OPĚR A KŘÍDEL
C2d	– POVRCH NOSNÉ KONSTRUKCE
Bd	– BOKORYS A PODHLED NOSNÉ KONSTRUKCE
C2d	– PODHLED CHODNÍKŮ A ODRAZNÉ PLOCHY CHODNÍKŮ
Ed	– POVRCH CHODNÍKU (STRIÁŽ)
Bd	– BOKORYS CHODNÍKŮ

KATEGORIE POVRCHOVÉ ÚPRAVY BETONOVÝCH KONSTRUKCÍ PODLE POUŽITÉHO BEDNÍCÍHO MATERIÁLU:
- A: Nehoblovaná prkna na sraz.
- B: Hoblovaná prkna na polodrážku se zkosením nebo bez zkosení hran prken.
- C1: Vodovzdorná překližka nebo ocelové bednění.
- C2: Celoplošné vícevrstvé desky se strukturou dřeva (drátkované) zpevněné povrchově pečetící pryskyřičnou vrstvou.
- D: Speciální druhy bednění (reliéfový pohledový beton, vymývaný pohledový beton, speciální vložky do bednění apod.).
- E: Úprava nebedněných ploch – Úprava dřevěným hladítkem bez použití přídavné vody. Pochozí a pojížděné plochy se upraví striáží (zdrsněním).

POUŽITÉ MATERIÁLY A ZÁKLADNÍ INFORMACE:
– POUŽITÉ MATERIÁLY V KONSTRUKCI PROPUSTKU:
– BETON:

	OZNAČENÍ PODLE ČSN EN
PODKLADNÍ BETON	**C16/20 – XA1, XA2, XA3**
SPÁDOVÁ DESKA	**C20/25 – XA1, XA2, XA3**
ŘÍMSY	**C 30/37 XF2,XD1**

– VÝZTUŽ:
KARI SÍŤ, VÝZTUŽ **B500B**

– KÁMEN:
PŘÍRODNÍ KÁMEN, MIN. TL. 200 MM, NASÁKAVOST < 3%
PROVEDENÍ KAMENNÉ DLAŽBY DLE VZ ŽEL. SPODKU Ž 6.11

V TÉTO PROJEKTOVÉ DOKUMENTACI NEMUSÍ BÝT ZAKRESLENY VŠECHNY INŽENÝRSKÉ SÍTĚ VYSKYTUJÍCÍ SE V DOTČENÉM ÚZEMÍ. VŽDY JE NUTNO VÝSKYT INŽENÝRSKÝCH SÍTÍ OVĚŘIT V DOKLADOVÉ ČÁSTI PROJEKTOVÉ DOKUMENTACE !

MĚŘÍTKO:
1:50

m 0,5 1,0 1,5 2,0 2,5

SANACE POVRCHU KAMENNÝCH KONSTRUKCÍ
SANACE ZDIVA

SANACE SE TÝKÁ URČENÝCH POHLEDOVÝCH ČÁSTÍ KAMENNÝCH KONSTRUKCÍ (OPĚRY, NK, KŘÍDLA)

POPIS

SANACE SE SKLÁDÁ Z TĚCHTO OPERACÍ:
- ODSTRANĚNÍ NEČISTOT A VEGETACE OTRYSKÁNÍM VHODNÝM ABRAZIVNÍM MATERIÁLEM
- VYSEKÁNÍ MALTY ZE SPAR NA HLOUBKU 70–100 mm (NA NEPORUŠENOU MALTU)
- VYFOUKÁNÍ SPAR STLAČENÝM VZDUCHEM, PROVLHČENÍ
- PŘESPÁROVÁNÍ KAMENNÉHO ZDIVA CEMENTOVOU MALTOU MC50 (HLOUBKOVÉ DO HL. 100mm)
- OČIŠTĚNÍ POVRCHU TLAKOVOU VODOU
- PŘÍPADNA LOKÁLNÍ STABILIZACE ROZVOLNĚNÝCH KAMENNÝCH BLOKŮ

ROZSAH SANACÍ:
- TRYSKÁNÍ / OČIŠTĚNÍ ZDIVA 100%
- PŘESPÁROVANÍ ZDIVA 50% (HLOUBKOVÉ DO HL. 100mm)
- DOPLNĚNÍ ZDIVA 10%
- LOKÁLNÍ SANACE ŘÍMS NA KŘÍDLECH 20%
- STABILIZACE A UROVNÁNÍ KAMENNÝCH BLOKŮ ŘÍMS 20%
- OPRAVIT ODRAŽENÉ HRANY NA OKRAJÍCH OPĚRY 01 VE SPODNÍ ČÁSTI (cca 0,5m2)

DETAIL KOTVENÍ IZOLACE
1:10

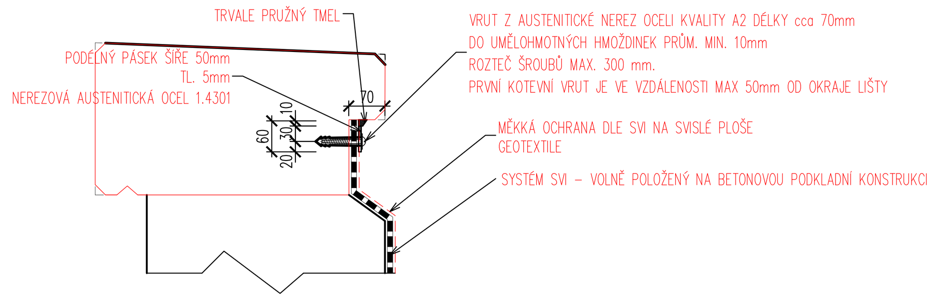

VÝÚSTĚNÍ RUBOVÉ DRENÁŽE VE SVAHU - ŘEZ
1:25

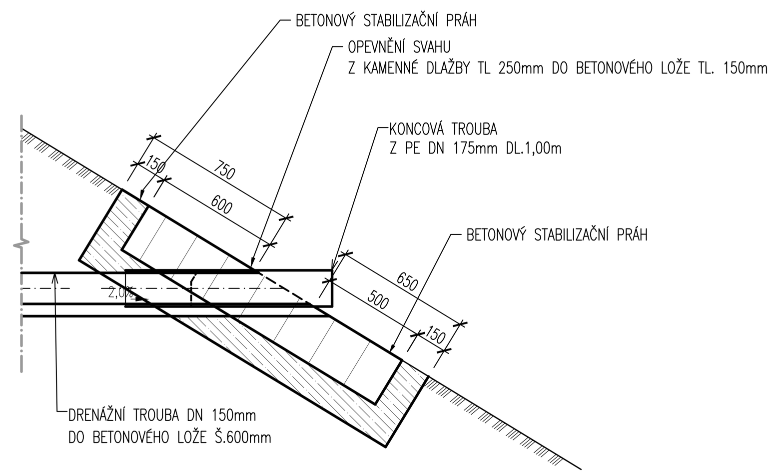

VÝÚSTĚNÍ RUBOVÉ DRENÁŽE VE SVAHU -PŮDORYS
1:25

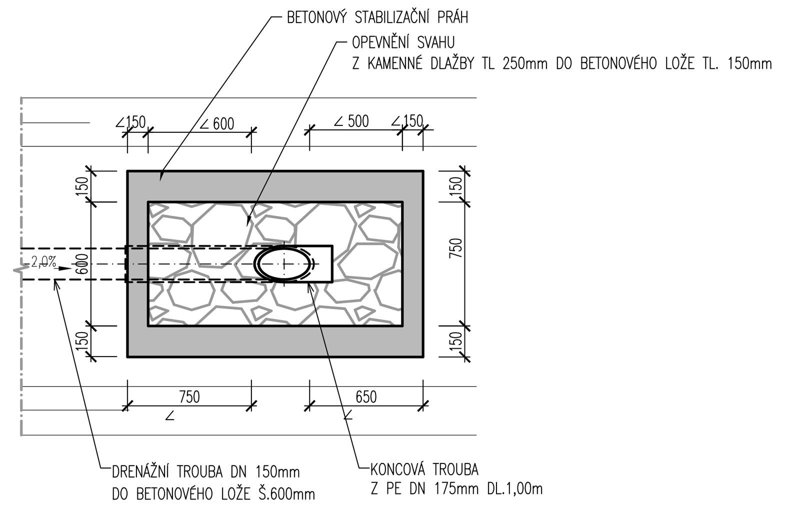

Razítko oprávněné osoby:

Stavebník/Investor:	**Správa železnic, státní organizace** Dlážděná 1003/7, Praha 1 - Nové Město, 110 00 IČO: 709 94 234	
Zástupce investora:	**OŘ HK, U Fotochemy 259, Hradec Králové 501 01**	

Generální projektant:	**PRODIN a.s.** K Vápence 2745, 530 02 Pardubice T: +420 466 055 130 IČO: 252 92 161 E: info@prodin.cz	PRODIN SKUPINA VENTIO
Zhotovitel profese:	**MOSTAŘSKÁ S.R.O.** NÁM. REPUBLIKY 1400, 53002 PARDUBICE DOBROVOLNY@MOSTARSKA.CZ, TEL. 777 622 521	MOSTAŘSKÁ s.r.o.
Hlavní projektant (HIP):	Martin Lipenský, DiS.	Souřadný systém: **S-JTSK, B.p.v.**

Název stavby/akce:	**"Prostá rekonstrukce trati v úseku Chrastava - Hrádek nad Nisou"**	Zakázka: **31/23/1037.208**	
		Datum: **06/2024**	
Místo stavby	Liberecký kraj TUDU 0941 06 Chrastava - Hrádek nad Nisou	Stupeň dokumentace: **DSP+PDPS**	
Název části:	**Mosty, propustky, zdi**	Označení části: **D.2.1.4.4**	
Odpovědný projektant:	ING. JAN DOBROVOLNÝ		
Zpracovatel:	ING. JAN DOBROVOLNÝ		
Obsah desek:	**SO 01-20-04 Železniční most v evid. km 17,234 NOVÝ STAV, ŘEZY**	Označení: 5	Č.paré: