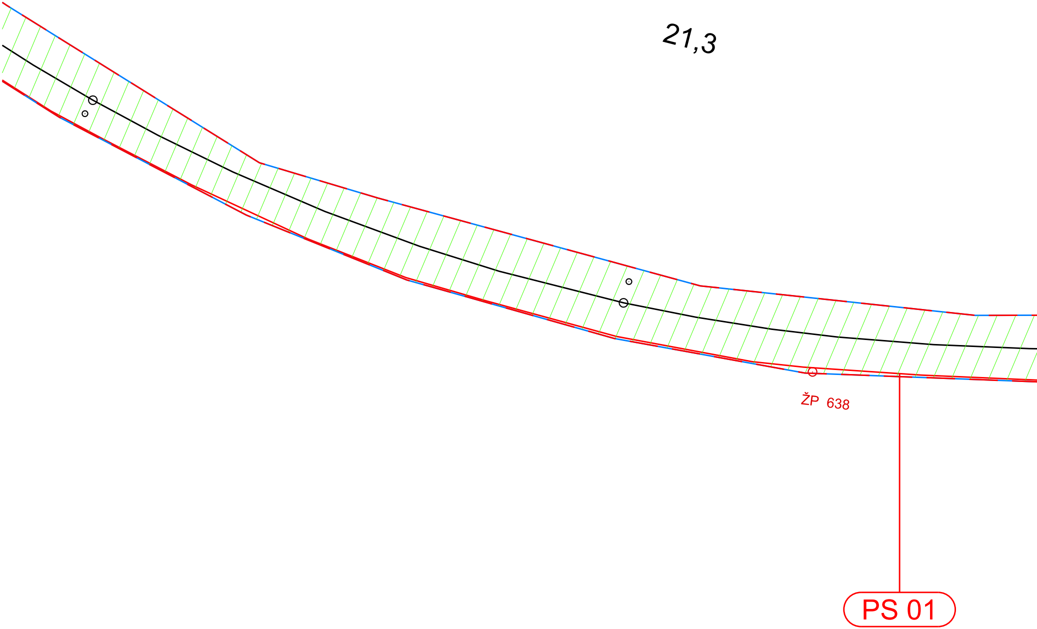
21,3
ŽP 638
PS 01

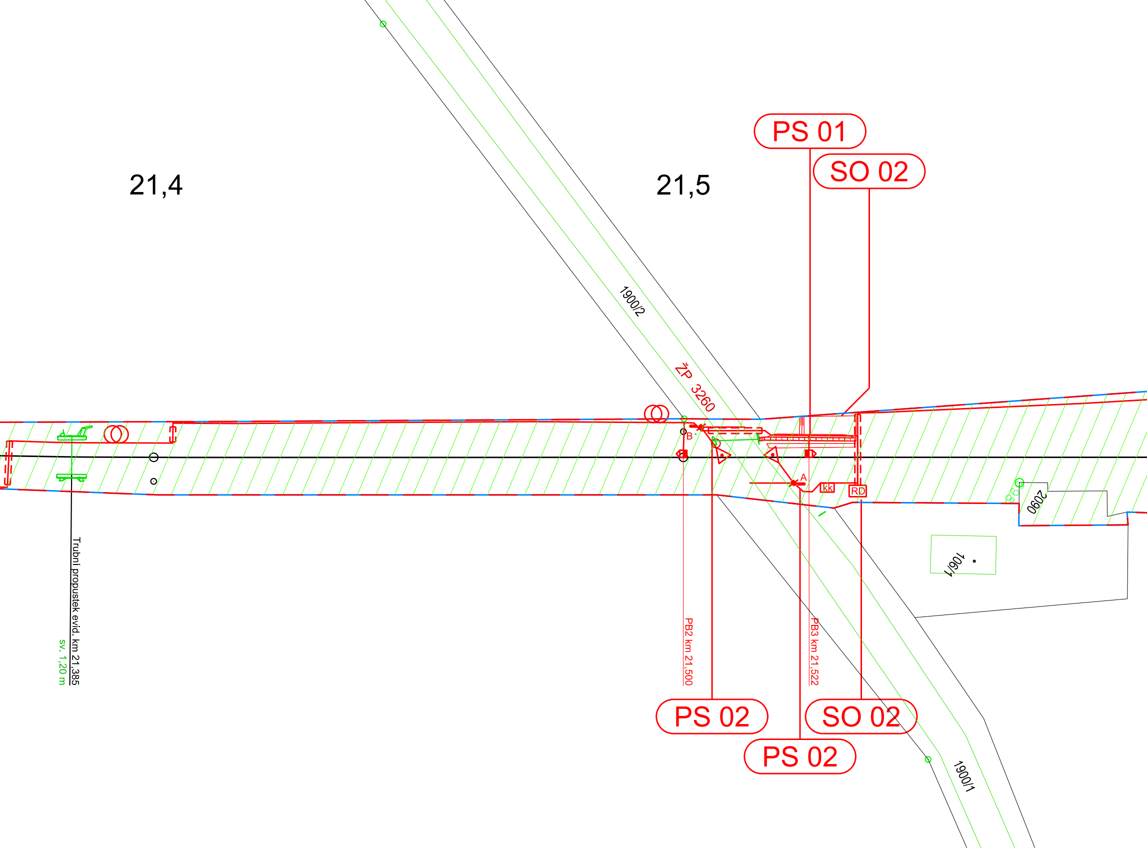
21,4
21,5
PS 01
SO 02
1900/2
ŽP 3260
B
A
Kk
RD
Trubní propustek evid. km 21,385
sv. 1,20 m
PB2 km 21,500
PB3 km 21,522
PS 02
SO 02
PS 02
2090
106/1
1900/1

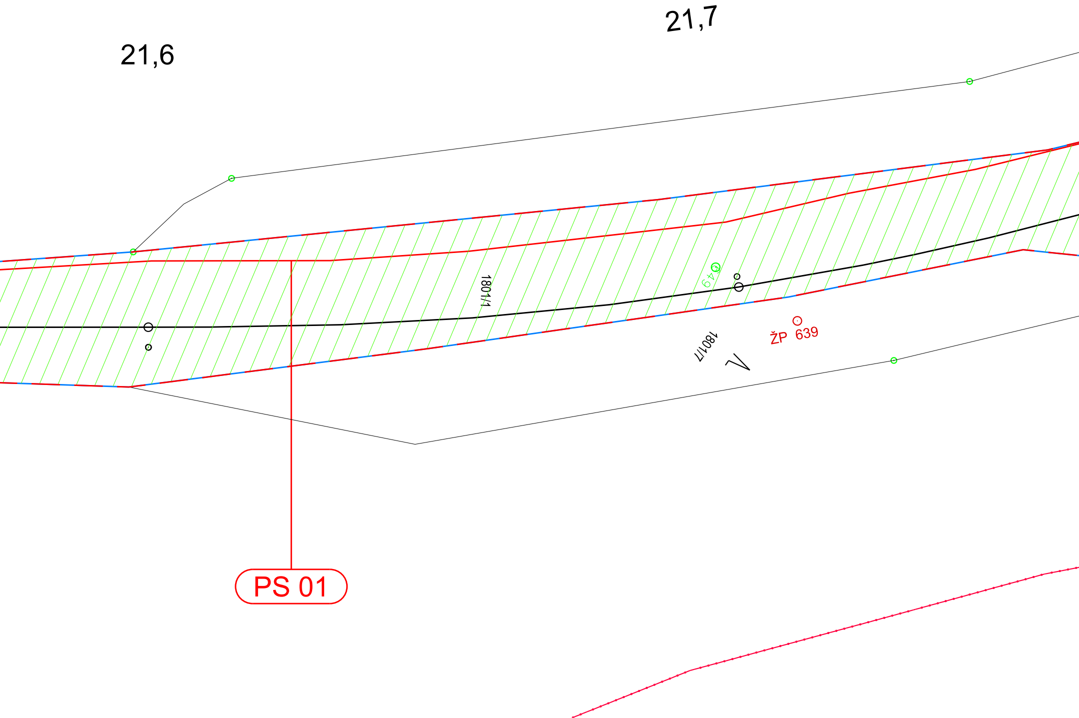
21,6
21,7
1801/1
649
1801/7
ŽP 639
PS 01

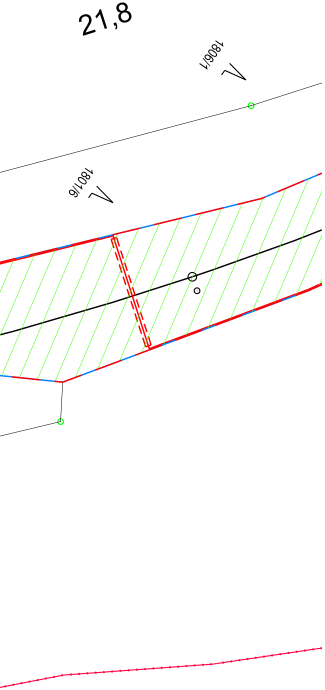
21,8
1806/1
1801/6

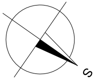

LEGENDA:

━	Navržené úpravy
╌	Obvod stavby
━	Osa koleje
━	Stávající stav
─	Hranice parcel dle mapy KN
━	Obvod dráhy
▨	Nemovitosti ve vlastnictví Českých drah, a.s.
▨	Nemovitosti ve vlastnictví ČR s právem hospodaření pro SŽDC, s.o.

HEKTOMETR 22,7 STANOVEN JAKO PEVNÝ

SOUŘADNICOVÝ SYSTÉM: S-JTSK

VÝŠKOVÝ SYSTÉM: Bpv

Autorizovaný projekt.	Vedoucí projektu	Technický projektant	Dokladový projektant
Ing. Josef Hrnčíř	Ing. Josef Hrnčíř	Bc. Vladimír Nový	Romana Lněničková
Kraj: Plzeňský		Stavební úřad: DÚ Praha	

Objednatel:
SŽDC, s.o., Stavební správa západ
Sokolovská 278/1955, 190 00 Praha 9

Název stavby:

Doplnění závor a rekonstrukce PZS na přejezdu P1679 v km 22,694
na trati Plzeň - Mladotice

I.2.4 Předběžný výkres výkupu pozemků

Projekční kancelář:
KTA TECHNIKA s.r.o.
Klatovská 100/863, 301 00 Plzeň
DIČ: CZ-62618911
tel.: 378 023 411
e-mail: kta@kta-technika.cz
www: http://www.kta-technika.cz
ID datové schránky: fw3g5xh

Číslo zakázky	Z17-023
Datum	07/2017
Účel	PSŘ
Měřítko	1:500
Číslo výkresu	**I.2.4.3**