čísla parcel KN

km 88,245

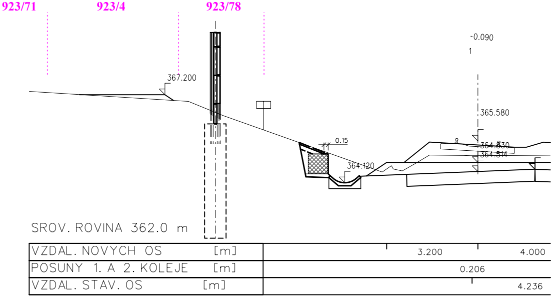
923/71
923/4
923/78
367.200
-0.090
1
365.580
0.15
364.830
364.514
364.120
SROV. ROVINA 362.0 m
VZDAL. NOVYCH OS [m]
3.200
4.000
POSUNY 1. A 2. KOLEJE [m]
0.206
VZDAL. STAV. OS [m]
4.236

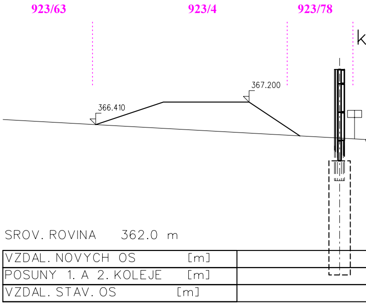
923/63
923/4
923/78
367.200
366.410
SROV. ROVINA 362.0 m
VZDAL. NOVYCH OS [m]
POSUNY 1. A 2. KOLEJE [m]
VZDAL. STAV. OS [m]

km 88,250

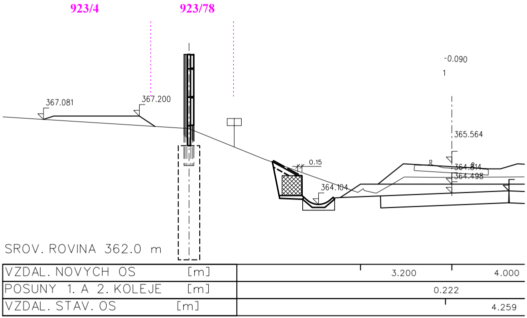
923/4
923/78
367.081
367.200
-0.090
1
365.564
0.15
364.814
364.498
364.104
SROV. ROVINA 362.0 m
VZDAL. NOVYCH OS [m]
3.200
4.000
POSUNY 1. A 2. KOLEJE [m]
0.222
VZDAL. STAV. OS [m]
4.259

vzorový řez
konstrukce
nadzářezového valu

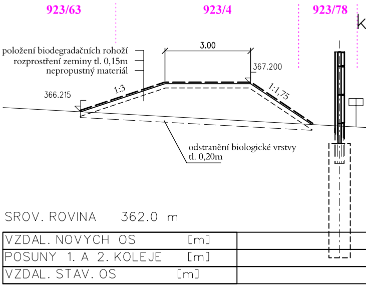
923/63
923/4
923/78
3.00
položení biodegradačních rohoží
rozprostření zeminy tl. 0,15m
nepropustný materiál
367.200
366.215
1:3
1:1,75
odstranění biologické vrstvy
tl. 0,20m
SROV. ROVINA 362.0 m
VZDAL. NOVYCH OS [m]
POSUNY 1. A 2. KOLEJE [m]
VZDAL. STAV. OS [m]

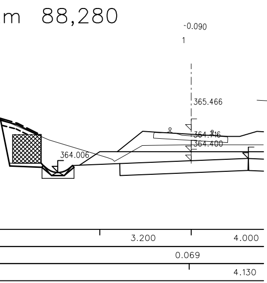
m 88,280
-0.090
1
365.466
364.716
364.400
364.006
3.200
4.000
0.069
4.130

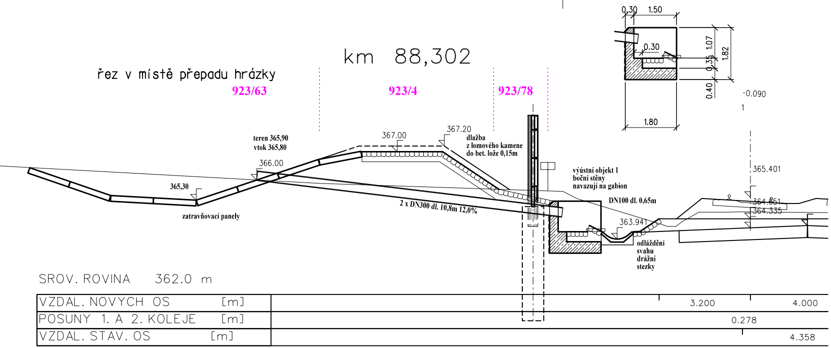
km 88,302
řez v místě přepadu hrázky
923/63
923/4
923/78
0.30
1.50
0.30
1.07
0.35
1.82
0.40
1.80
-0.090
1
teren 365,90
vtok 365,80
366.00
367.00
367.20
dlažba
z lomového kamene
do bet. lože 0,15m
365,30
zatravňovací panely
2 x DN300 dl. 10,8m 12,0%
výústní objekt 1
boční stěny
navazují na gabion
DN100 dl. 0,65m
363.941
odláždění
svahu
drážní
stezky
365.401
364.651
364.335
SROV. ROVINA 362.0 m
VZDAL. NOVYCH OS [m]
POSUNY 1. A 2. KOLEJE [m]
VZDAL. STAV. OS [m]
3.200
4.000
0.278
4.358

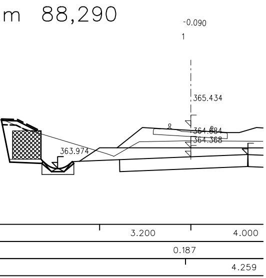
m 88,290
-0.090
1
365.434
364.684
364.368
363.974
3.200
4.000
0.187
4.259

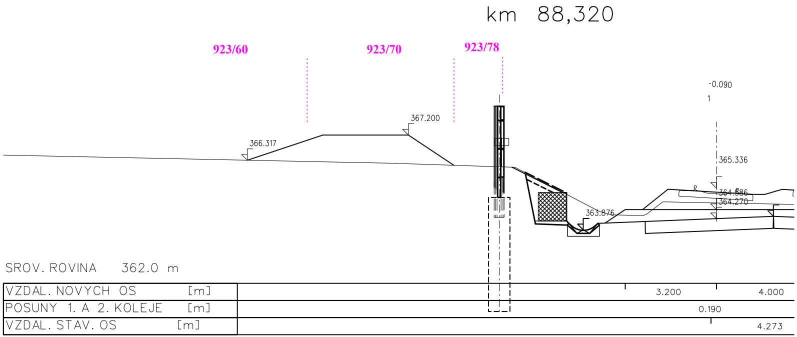
km 88,320
923/60
923/70
923/78
366.317
367.200
-0.090
1
365.336
364.586
364.270
363.876
SROV. ROVINA 362.0 m
VZDAL. NOVYCH OS [m]
POSUNY 1. A 2. KOLEJE [m]
VZDAL. STAV. OS [m]
3.200
4.000
0.190
4.273

řez v místě přepadu hrázky

km 88,345

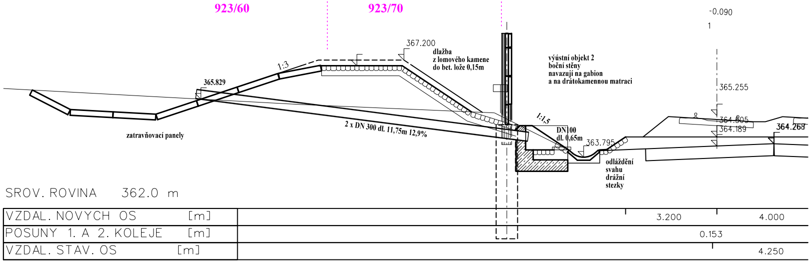
923/60
923/70
-0.090
1
367.200
dlažba
z lomového kamene
do bet. lože 0,15m
výústní objekt 2
boční stěny
navazují na gabion
a na drátokamennou matraci
1:3
365.829
365.255
1:1,5
DN 100
dl. 0,65m
363.795
364.305
364.189
364.268
zatravňovací panely
2 x DN 300 dl. 11,75m 12,9%
odláždění
svahu
drážní
stezky
SROV. ROVINA 362.0 m
VZDAL. NOVYCH OS [m]
3.200
4.000
POSUNY 1. A 2. KOLEJE [m]
0.153
VZDAL. STAV. OS [m]
4.250

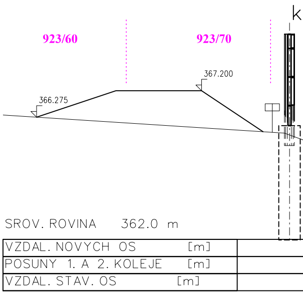
k
923/60
923/70
367.200
366.275
SROV. ROVINA 362.0 m
VZDAL. NOVYCH OS [m]
POSUNY 1. A 2. KOLEJE [m]
VZDAL. STAV. OS [m]

km 88,365

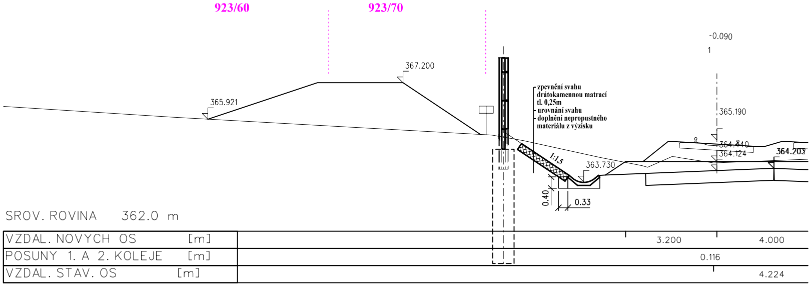
923/60
923/70
-0.090
1
367.200
365.921
zpevnění svahu
drátokamennou matrací
tl. 0,25m
urovnání svahu
doplnění nepropustného
materiálu z výzisku
365.190
1:1,5
363.730
364.440
364.124
364.203
0.40
0.33
SROV. ROVINA 362.0 m
VZDAL. NOVYCH OS [m]
3.200
4.000
POSUNY 1. A 2. KOLEJE [m]
0.116
VZDAL. STAV. OS [m]
4.224

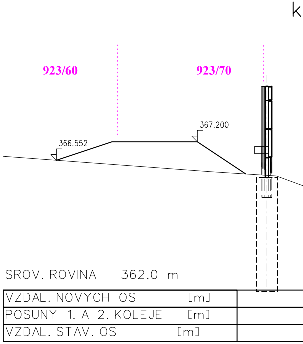
k
923/60
923/70
367.200
366.552
SROV. ROVINA 362.0 m
VZDAL. NOVYCH OS [m]
POSUNY 1. A 2. KOLEJE [m]
VZDAL. STAV. OS [m]

m 88,380

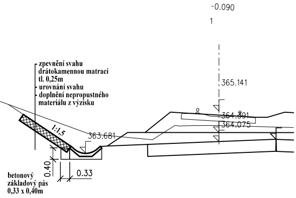
-0.090
1
365.141
364.391
364.075
363.681
1:1,5
zpevnění svahu
drátokamennou matrací
tl. 0,25m
urovnání svahu
doplnění nepropustného
materiálu z výzisku
betonový
základový pás
0,33 x 0,40m
0.40
0.33

3.200	4.000
0.071	
	4.194

km 88,400

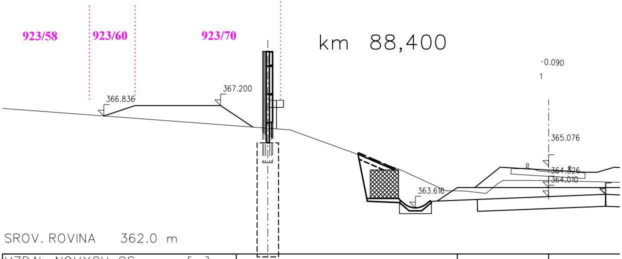
923/58
923/60
923/70
366.836
367.200
-0.090
1
365.076
364.326
364.010
363.616
SROV. ROVINA 362.0 m

VZDAL. NOVYCH OS [m]	3.200	4.000
POSUNY 1. A 2. KOLEJE [m]	0.035	
VZDAL. STAV. OS [m]		4.182

m 88,390

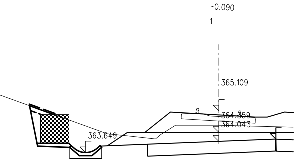
-0.090
1
365.109
364.359
364.043
363.649

3.200	4.000
0.042	
	4.179

km 88,410

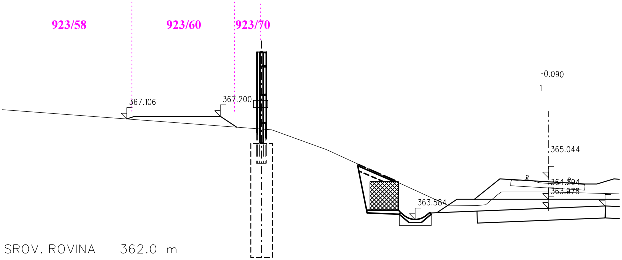
923/58
923/60
923/70
367.106
367.200
-0.090
1
365.044
364.294
363.978
363.584
SROV. ROVINA 362.0 m

VZDAL. NOVYCH OS [m]	3.200	4.000
POSUNY 1. A 2. KOLEJE [m]	0.035	
VZDAL. STAV. OS [m]		4.192