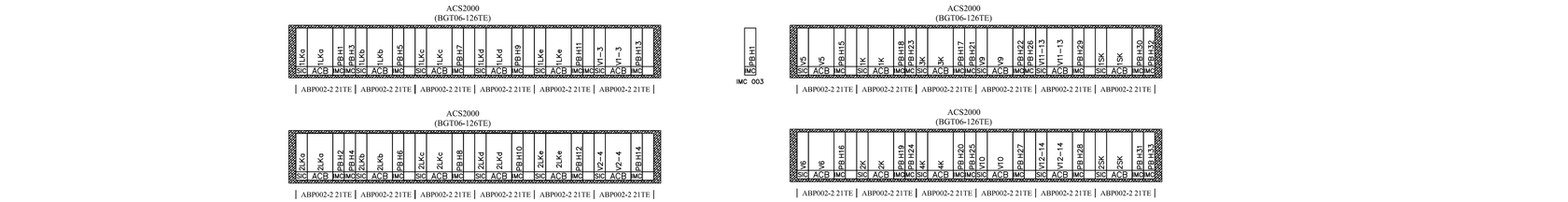

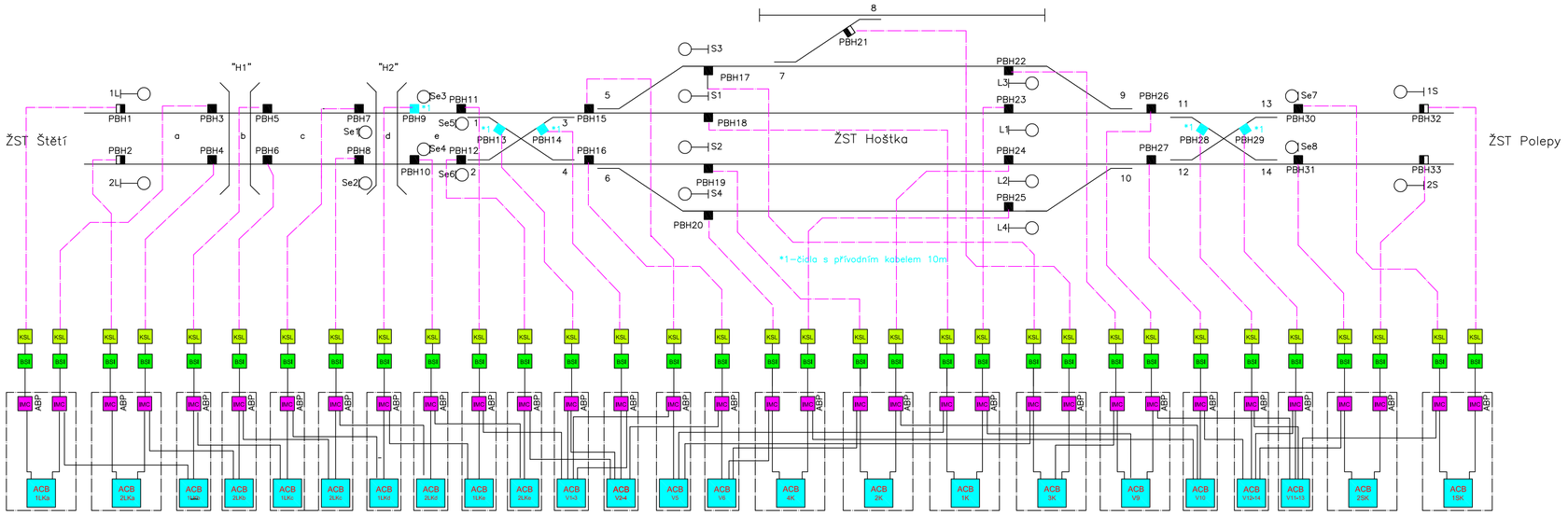

				Číslo soupravy
1.	Zapracování připomínek	08/2019	Rynda	
Č. změny	Zdůvodnění změny	Datum	Podpis	

Investor, objednatel:
SPRÁVA ŽELEZNIČNÍ DOPRAVNÍ CESTY
Správa železniční dopravní cesty, státní organizace
Dlážděná 1003/7
110 00 Praha 1

Odpov. projektant stavby	Ing. Milouš Janík
Odpov. projektant PS, SO, části	Rynda Martin
Technická kontrola	Rynda Martin
Vypracoval	Rynda Martin

VIAMONT PROJEKT

VIAMONT Projekt, s.r.o.
Křižkovského1292/13, 130 00, Praha 3
tel./fax: +420 602 329 417
e-mail: info@viamontprojekt.cz

OPRAVA SZZ Hoštka

PS 01-11-01, SZZ Hoštka

Blokové schéma počítačů náprav

Zak. číslo zhotov.	09-2019
Datum	08/2019
Stupeň	DSP
Měřítko	3 xA4
Část	Příloha
D.1.1.1.2	0701