PF 143
km 252,575 000

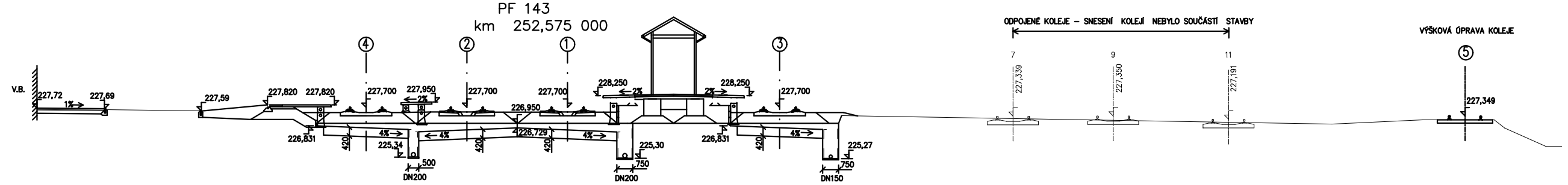

SROVNÁVACÍ ROVINA 222,0 m [B.p.v.]

VZDÁLENOST NOVÝCH OS KOLEJÍ [m]					4,750		4,750		10,000			32,300		
VZDÁLENOST OD KOLEJE č. 1 [m]		-17,19	-12,93		-7,52 -7,02		0,00	+2,33 +3,08		+12,00 +12,75 +13,00				
NIVELETA TERÉNU												226,97		225,91

PF 144
km 252,600 000

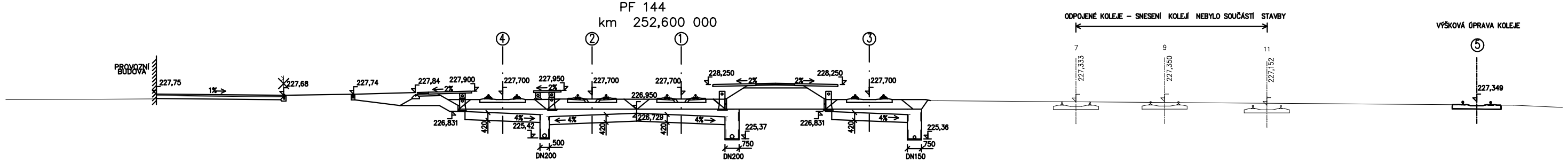

SROVNÁVACÍ ROVINA 222,0 m [B.p.v.]

VZDÁLENOST NOVÝCH OS KOLEJÍ [m]					4,750		4,750		10,000			32,299		
VZDÁLENOST OD KOLEJE č. 1 [m]		-17,36	-14,96	-12,87 -12,30		-7,52 -7,02		0,00	+2,33 +3,08		+12,00 +12,75 +13,00			
NIVELETA TERÉNU														227,19

PF 145
km 252,625 000

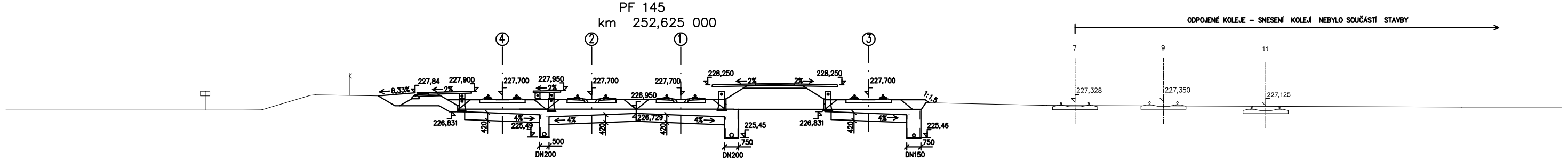

SROVNÁVACÍ ROVINA 222,0 m [B.p.v.]

VZDÁLENOST NOVÝCH OS KOLEJÍ [m]					4,750		4,750		10,000					
VZDÁLENOST OD KOLEJE č. 1 [m]				-12,30		-7,52 -7,02		0,00	+2,33 +3,08		+12,00 +12,75 +13,00			
NIVELETA TERÉNU	226,91	226,91	227,69 227,71	227,74 227,74									227,11	

MORAVIA CONSULT Olomouc a.s.
LEGIONÁŘSKÁ 8 , 772 00 Olomouc
tel.: (068) 55 70 444
fax: (068) 55 70 446
http: // www.moravia.cz

OBJEDNATEL	České dráhy s.o., Divize dopravní cesty, o.z.		
ODPOVĚDNÝ PROJEKTANT STAVBY	ING. PAVEL KUČERA	ŘEDITEL MCO a.s.	ING. VÁCLAV KRATOCHVÍL
ODPOVĚDNÝ PROJ. OBJ., PS	NAVRHL, VYPRACOVAL	KONTROLOVAL	
ING. STANISLAV VÁVRA	ING. STANISLAV VÁVRA	ING. JIŘÍ KALICH	
REG: SEVEROMORAVSKÝ	OKÚ: NOVÝ JIČÍN	OÚ: JISTEBNÍK	
ČD DDC, MODERNIZACE ÚSEKU		ÚČEL	DSP
TRATĚ STUDÉNKA – OSTRAVA		DATUM	06/2005
SO 82-16-01 žst. Jistebník, sanace žel. spodku		FORMÁT	10 x A 4
SO 82-17-01 žst. Jistebník, rekonstrukce žel. svršku		MĚŘÍTKO	1:100
Příčné řezy č. 143 – 145 km 252,575 – 252,625		ČÁST	PŘÍLOHA
		E.1	8.8

Popis vrstev

KRESBA

1
2
3
4
5
6
7
8
9
10
11
12

FORMÁT ROZPISKA
ROZPIS VRSTEV