SO 07-23-02 Zárubní zeď v km 2,350-2,472 (P)
DILATAČNÍ CELEK D22 - tvar 1:50

půdorys

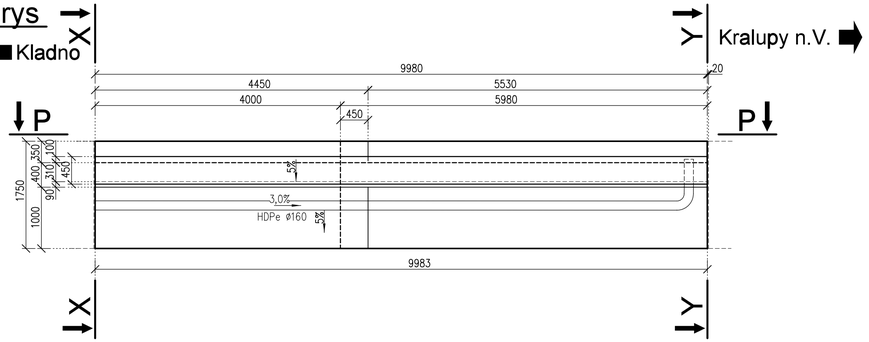

detail římsy 1:10

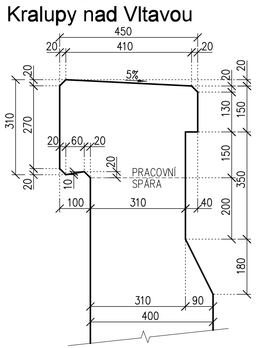

Beton - římsa: C30/37-XC4,XF3 Cl 0,40 - Dmax22 - S3
max. průsak 20mm dle ČSN EN 12 390-8

Beton - zeď: C30/37-XC4,XF3 Cl 0,40 - Dmax22 - S3
max. průsak 20mm dle ČSN EN 12 390-8

Objem betonu: základ: 7,10m3
dřík: 7,40m3
římsa: 1,50m3
podkl.beton: 4,50m3

POZNÁMKY:

- DO BEDNĚNÍ VLOŽIT MĚŘICÍ DESKY BLUDNÝCH PROUDŮ DLE SR 5/7 (VÝKR. č. 023) – 2ks
- VŠECHNY HRANY ZKOSIT 20x20 VLOŽENÍM LIŠTY DO BEDNĚNÍ
- POLOHA KONSTRUKCE BUDE VYTÝČENA PODLE VYTYČOVACÍHO VÝKRESU č. 003
- BETON V STYKU SE ZEMINOU, KTERÝ NEBUDE OPATŘEN SVI Z NAIP, BUDE OPATŘEN NÁTĚREM PENETRAČNÍM (ALP) + 2x NÁTĚREM ASFALTOVÝM (ALN)
- DRÁŽKA PRO UKONČENÍ IZOLACE BUDE PROVEDENA VYFRÉZOVÁNÍM

POŽADAVKY NA KVALITU BETONU DLE TP ČBS 03:

- TŘÍDA POHLEDOVÉHO BETONU: **PB3** – VIDITELNÉ BETONOVÉ POVRCHY S VELMI VYSOKÝMI POŽADAVKY NA VZHLED
- BARVA POVRCHU: **C1** – BARVA BETONU DLE BETONOVÉ SMĚSI
- VZHLED HRAN: **H1** – SRAŽENÉ HRANY POMOCÍ LIŠT
- SPÍNACÍ MÍSTO: **S2** – SPÍNACÍ MÍSTA SE ZVLÁŠTNÍMI OPATŘENÍMI (TĚSNÍCI KROUŽEK)
- UZAVŘENÍ SPÍNACÍCH OTVORŮ: **U2** – ZÁSLEPKY OTVORŮ Z BETONU
- ŘEŠENÍ ZÁVĚSNÝCH MÍST PRO BETONÁŽ NÁSLEDNÝCH VÝŠKOVÝCH TAKTŮ:**Z0** – BEZ ZÁVĚSNÝCH MÍST
- SYSTÉM BEDNĚNÍ: **B2** – SYSTÉMOVÉ NOSNÍKOVÉ BEDNĚNÍ BEZ OTISKŮ RÁMU
- TEXTURA POVRCHU: **T2** – POVRCH HLADKÝ SVĚTLÝ – č.7 DLE TAB. 3 V TP ČBS 03 (2018)

pohled P - P

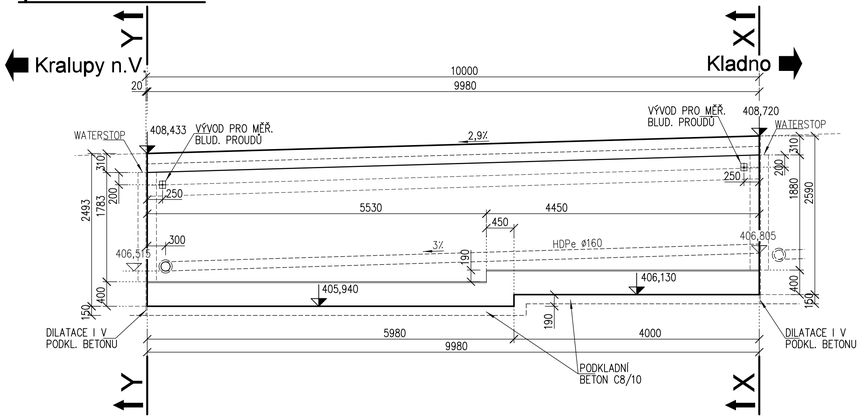

řez Y - Y

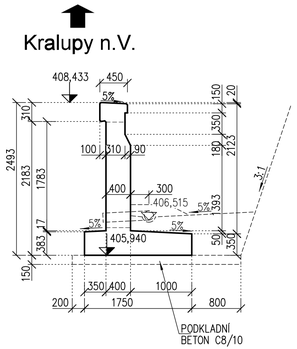

řez X - X

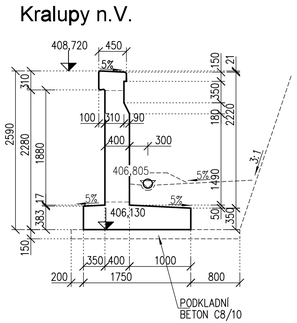

ZAPRACOVÁNÍ PŘIPOMÍNEK 5/2021

Výškový systém Bpv
Souřadnicový systém S-JTSK

Změna:	Název změny:	Datum:	Provedl:	Podpis:
3.				
2.				
1.	změna Z1 - výběr zhotovitele	21.10.2021	Ing. Petr Vachutka	

Investor, objednatel: SPRÁVA ŽELEZNIC
Správa železnic, s.o.
Dlážděná 1003/7
110 00 Praha 1 - Nové Město
kontaktní adresa:
Správa železnic, s.o.
Stavební správa západ
Sokolovská 1955/278, 190 00 Praha 9

Inženýrská činnost:
METROPROJEKT Praha a.s.
Argentinská 1621/36
170 00 Praha 7
www.metroprojekt.cz
info@metroprojekt.cz

METROPROJEKT Praha a.s.
Argentinská 1621/36
170 00 Praha 7
gen. ředitel: Ing. David Krása
tel.: +420 296 154 105
www.metroprojekt.cz
info@metroprojekt.cz

METROPROJEKT

Soupravá číslo:

HIP: Ing. Milan Bárta, tel.: +420 296 154 245, Podpis:
Specialista profese: Ing. Jan Pešata, Podpis:
Stupeň: DSP + PDPS

Název a účel díla:
"Modernizace trati Kladno (včetně) - - Kladno-Ostrovec (včetně)"

Zpracovatelská středisko: MORAVIA CONSULT Olomouc a.s., LEONARDIKA 1061/8, 779 00 Olomouc, http://www.mcs.cz, tel.: +420 585 570 444
Vedoucí střediska: Ing. Ladislav Dorazil, Podpis:
Odpovědný projektant: Ing. Petr Vachutka, Podpis:

Název části díla:
STAVEBNÍ ČÁST — D.2
INŽENÝRSKÉ OBJEKTY — D.2.1
MOSTY, PROPUSTKY A ZDI — D.2.1.4
Zárubní a opěrné zdi
SO 07-23-02 Zárubní zeď v km 2,350-2,472 (P) — D.2.1.4.32

Vypracoval: Ing. Petr Vachutka, Podpis:
Kontroloval: Ing. Ladislav Dorazil, Podpis:
Stupeň: DSP, Značka: V20/2042, Datum: 05/2021
Počet formátů: 4 x A4, Měřítko: 1:50

Název přílohy:
Dilatační celek D22 - tvar

Změna: -
Číslo příl.: 027

IČD:	19	7737	05	01	04	32