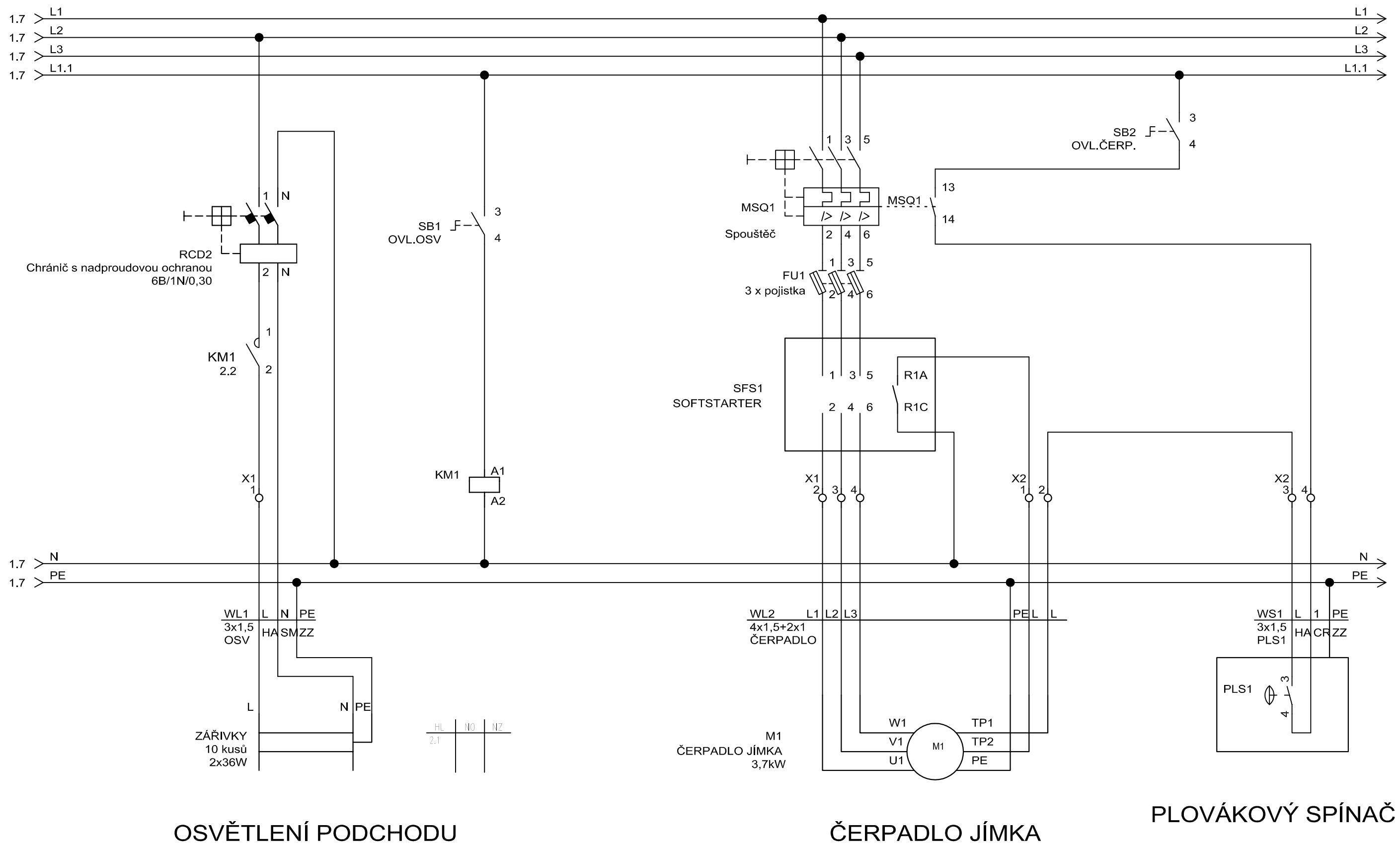

OSVĚTLENÍ PODCHODU

ČERPADLO JÍMKA

PLOVÁKOVÝ SPÍNAČ

ZAPRACOVÁNÍ PŘIPOMÍNEK 5/2021

Výškový systém Bpv
Souřadnicový systém S-JTSK

Změna:	Název změny:	Datum:	Provedl:	Podpis:

Investor, objednatel:
SPRÁVA ŽELEZNIC
Správa železnic, s.o.
Dlážděná 1003/7
110 00 Praha 1 - Nové Město
kontaktní adresa:
Správa železnic, s.o.
Stavební správa západ
Sokolovská 1955/278, 190 00 Praha 9

Inženýrská činnost:
METROPROJEKT Praha a.s.
Argentinská 1621/36
170 00 Praha 7
www.metroprojekt.cz
info@metroprojekt.cz

METROPROJEKT Praha a.s.
Argentinská 1621/36
170 00 Praha 7
generální ředitel: Ing. David Krása
tel.: +420 296 154 105
www.metroprojekt.cz
info@metroprojekt.cz

METROPROJEKT

Souprava číslo:

HIP: **Ing. Milan Bárta** Podpis:
tel.: **+420 296 154 245**
Specialista profese: **Ing. Petr Bervic** Podpis:
Stupeň: **DSP + PDPS**

Název a účel díla:
"Modernizace trati Kladno (včetně) - - Kladno-Ostrovec (včetně)"

Zpracovatelský útvar:
Alimoprojekt spol. s r. o.
Na Pěšinách 89/66
182 00 Praha 8 – Kobylisy
tel.: **+420 602 182 132**
Vedoucí útvaru: **Ing. René Horejš** Podpis:
Odpovědný projektant: **Ing. Petr Bervic** Podpis:

Název části díla:
Stavební část
Inženýrské objekty
Potrubní vedení
SO 08-73-01, SO 08-73-02 a SO 08-73-03

D.2
D.2.1
D.2.1.6

Vypracoval: **Ladislav Čácha fa RS2000 s.r.o.** Podpis:
Kontroloval: **Ladislav Čácha fa RS2000 s.r.o.** Podpis:
Skart. znak: **V20/2042** Datum: **05/2021**
Počet formátů: **3xA4** Měřítko: **bez měřítka**

Název přílohy: **PŘELOŽKA HORKOVODU**
SO 08-73-02.1
stavební elektroinstalace
km 3,169 SCHEMA ZAPOJENÍ 02

IČD: **19 7737 05 01 06 04**

Změna: **-**
Číslo příl.: **07**