KATASTRY	BLANSKO
PARCELNÍ ČÍSLA	452/12 — 1352/10
DRUH POVRCHU	zelená plocha
VZDÁLENOSTI ŠACHET	7.04
OZNAČENÍ ŠACHET	napojení/225.0° D3–Š1

SMĚROVÉ POMĚRY

MĚŘÍTKA 1:250/100

SO 11-31-02
STOKA D3

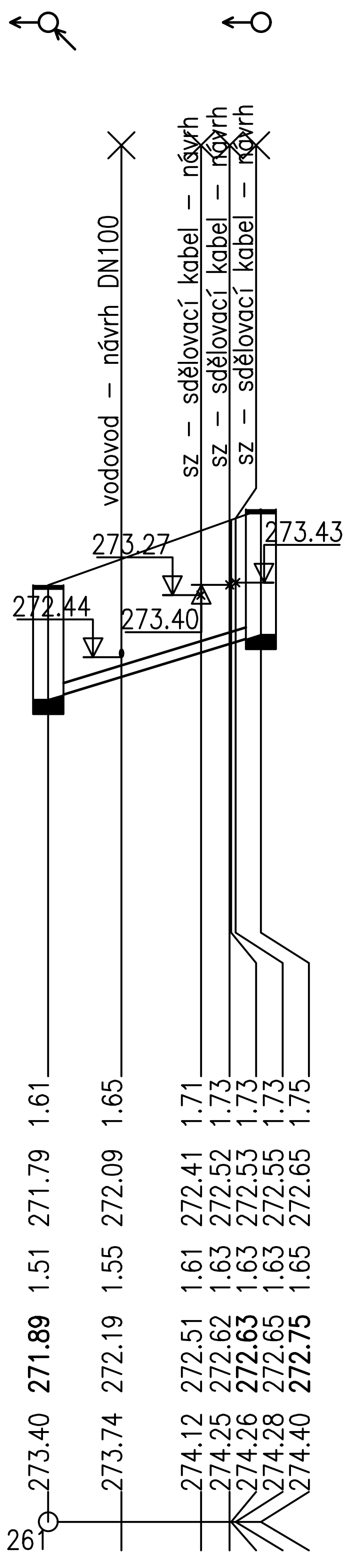

KÓTA UPRAVENÉHO TERÉNU							
HLOUBKA VÝKOPU	1.61	1.65	1.71	1.73	1.73	1.73	1.75
KÓTA VÝKOPU	271.79	272.09	272.41	272.52	272.53	272.55	272.65
HLOUBKA DNA POTRUBÍ	1.51	1.55	1.61	1.63	1.63	1.63	1.65
KÓTA DNA POTRUBÍ	**271.89**	272.19	272.51	272.62	**272.63**	272.65	**272.75**
KÓTA PŮVODNÍHO TERÉNU	273.40	273.74	274.12	274.25	274.26	274.28	274.40
SROVNÁVACÍ ROVINA	261						
		2.42	5.05	6.00	6.05	6.20	7.04
STANIČENÍ [km/m]	0.0						

PROFIL[mm]–MATERIÁL–DÉLKA[m]	DN150–PP SN8–7.04
SKLON[promile]–DÉLKA[m]	122.25–7.04
ULOŽENÍ	ŠTĚRKOPÍSEK
KAPACITNÍ PRŮTOK[l/s]–RYCHLOST[m/s]	75.9–4.30

EVROPSKÁ UNIE
Evropské strukturální a investiční fondy
Operační program Doprava

Ministerstvo dopravy
Státní fond dopravní infrastruktury

Jiná ověření:

Paré:

Orientační schéma:

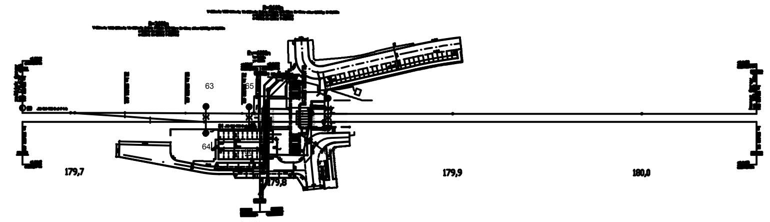

Razítko oprávněné osoby:

Podpis: Datum:

Revize:	Datum:	Popis:	Kontroloval:
000	30.8.2021	Definitivní odevzdání dokumentace	Ing. Daniela Šimkovičová

Stavebník/Investor:	**Správa železnic, státní organizace**
Adresa:	Dlážděná 1003/7, 110 00 Praha 1
Zástupce investora:	Stavební správa východ
Adresa:	Nerudova 1, 779 00 Olomouc

SPRÁVA ŽELEZNIC

Zhotovitel díla:	**SUDOP BRNO, spol. s r.o.**
Adresa:	Kounicova 26, 611 36 Brno
Kontakt:	T: +420 972 625 804 E: sudop@sudop-brno.cz
Zhotovitel objektu:	**SUDOP BRNO, spol. s r.o.**
Adresa:	Kounicova 26, 611 36 Brno
Kontakt:	T: +420 972 625 804 E: sudop@sudop-brno.cz
Hlavní projektant (HIP):	Ing. Radomír Hanák Ing. Petr Šramota
Specialista:	Ing. Filip Haška

Název stavby/akce:	**Zrušení přejezdu P6801 v km 179,826 trati Brno – Č. Třebová a výstavba podchodu v zast. Blansko**	Označení investora: E617-S-189/2021 Označení zhotovitele: 21002-01-0822
Název části:	Kanalizace	Označení části: D.2.1.6.1
Název objektu/dílčí části:	**T.ú. Blansko – Rájec-Jestřebí, kanalizace drážní**	Označení objektu/komplexu: **SO 11-31-02**
Název přílohy:	Podélný profil - STOKA D3	Číslo přílohy: **2. 005**
Název dílčí části přílohy:	-	
Odpovědný projektant: Ing. Filip Haška	Zpracovatel přílohy: Ing. Filip Haška; Měřítko: 1:250/100; Formáty: 2 x A4	Stupeň dokumentace: **DUSP+PDPS**
Kraj: Jihomoravský	Katastrální území: Blansko (581283); TUDU: 2002	**Smluvní datum zpracování:** **11.09.2021**

Označení investora::	Stupeň dokumentace:	Část:	Objekt:	Podobjekt:	Příloha:	Revize:
S 6 1 2 2 1 7 1 8 9	_ D U S P	_ D 2 1 6 1	_ S O 1 1 3 1 0 2	_ X X	_ 2 _ 0 0 5	_ 0 0 0

Prostor pro další informace