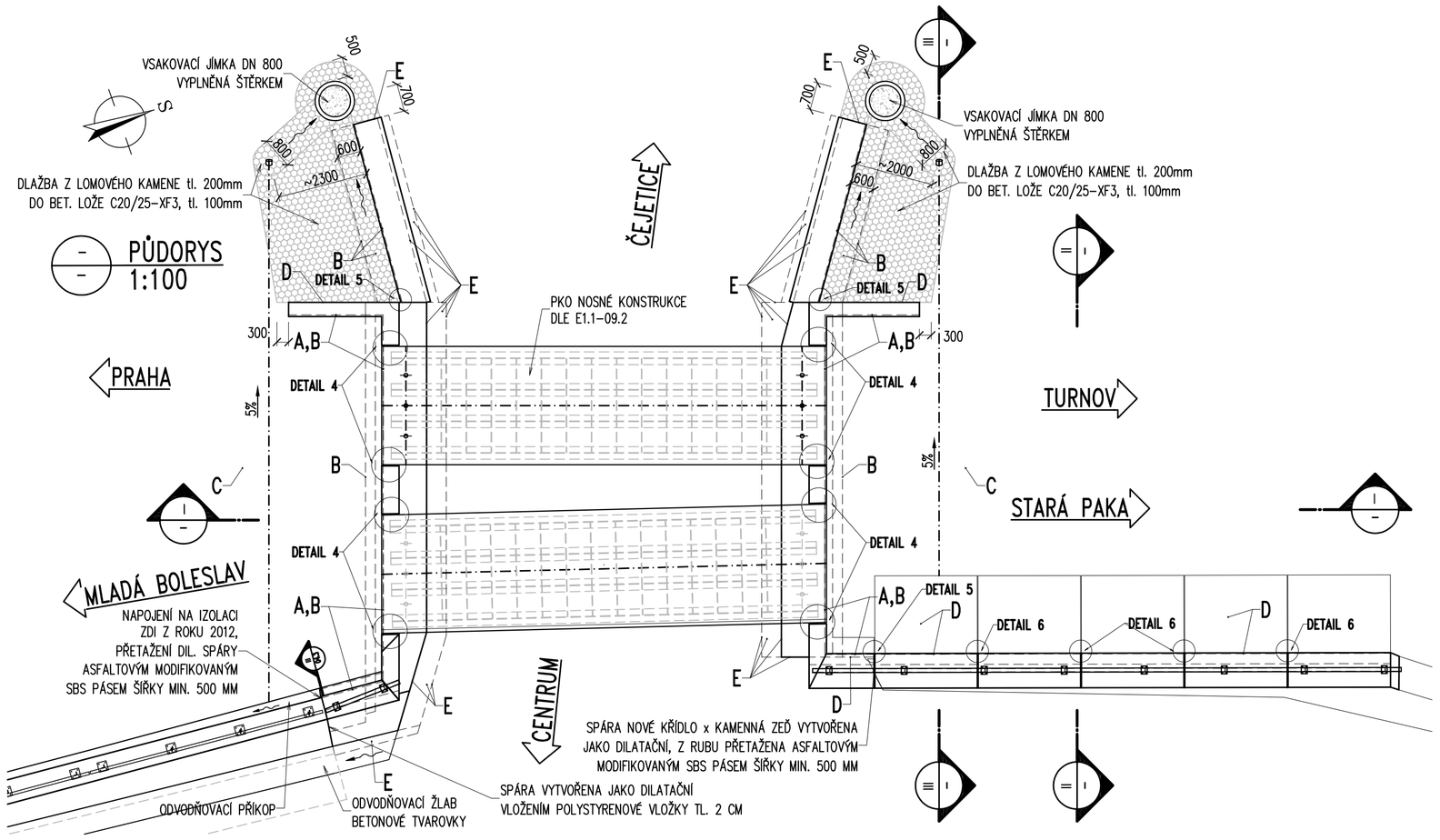

PŮDORYS 1:100

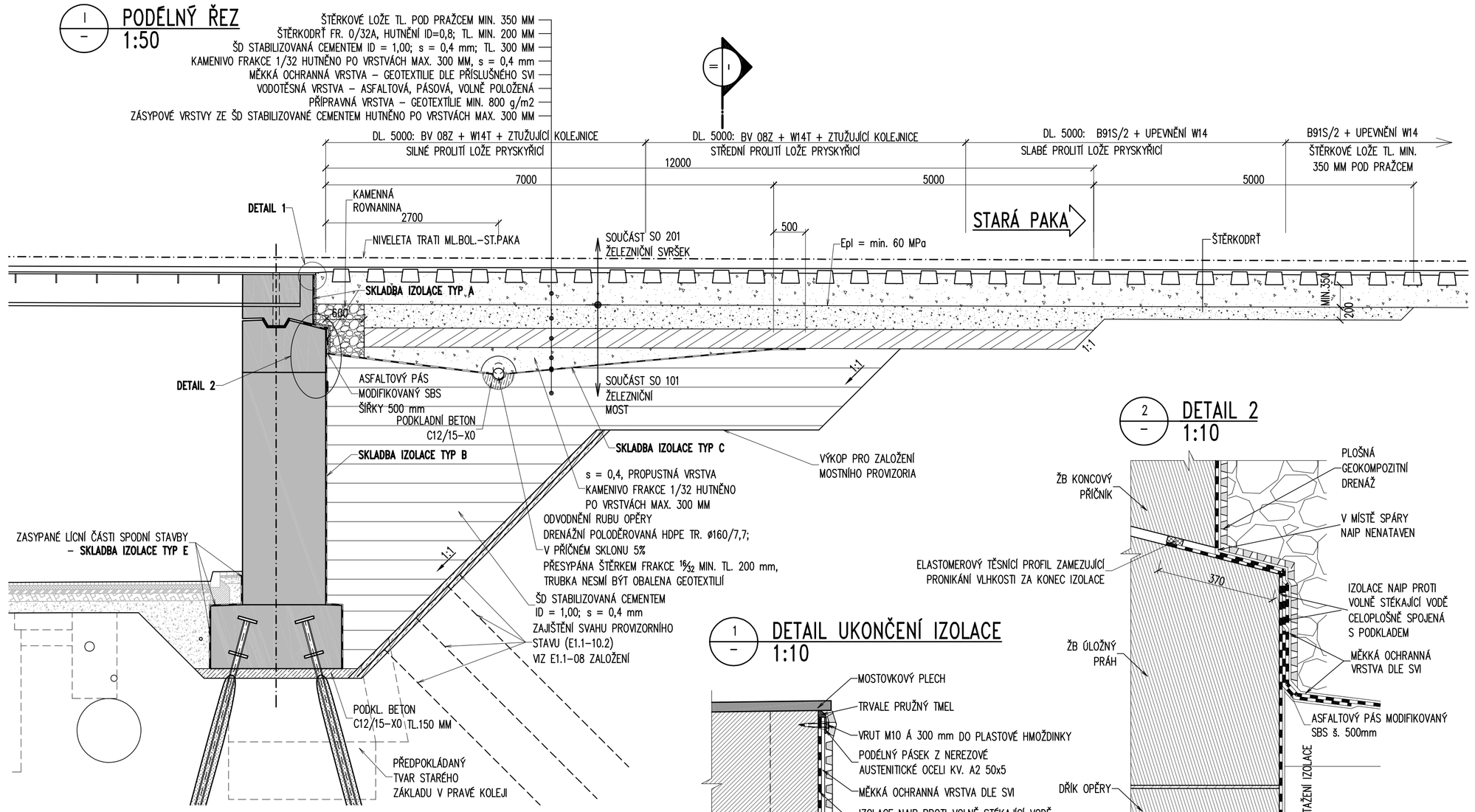

PODÉLNÝ ŘEZ 1:50

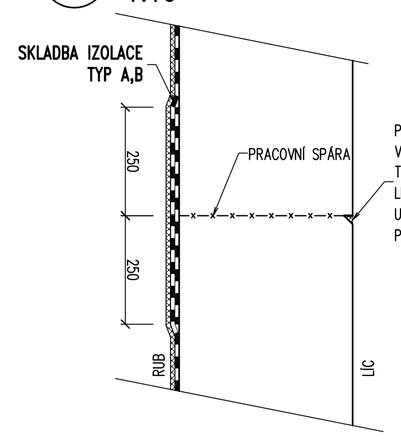

PRACOVNÍ SPÁRY 1:10

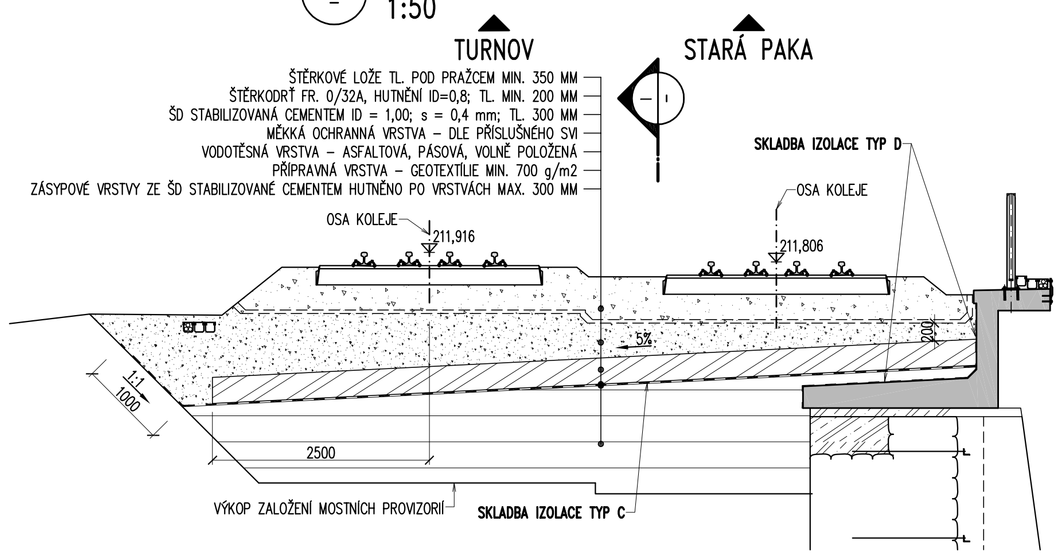

PŘÍČNÝ ŘEZ – ZA OPĚROU 02 1:50

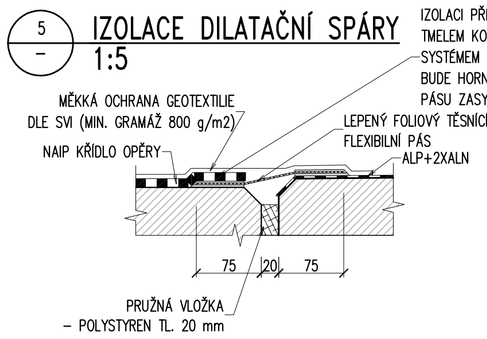

IZOLACE DILATAČNÍ SPÁRY 1:5

IZOLACI PŘES TĚSNÍCÍ PÁS NENATAVOVAT – PŘILEPIT TMELEM KOMPATIBILNÍM S POUŽITÝM IZOLAČNÍM SYSTÉMEM TYPU. PRO ZVÝŠENÍ PŘILNAVOSTI TMELU BUDE HORNÍ POVRCH EPOXIDOVÉ PRYSKYŘICE LEPENÉHO PÁSU ZASYPÁN KŘEMIČITÝM PÍSKEM

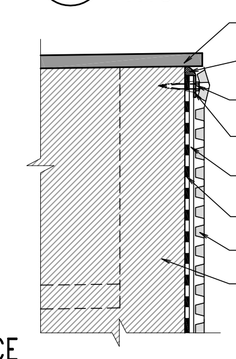

DETAIL UKONČENÍ IZOLACE 1:10

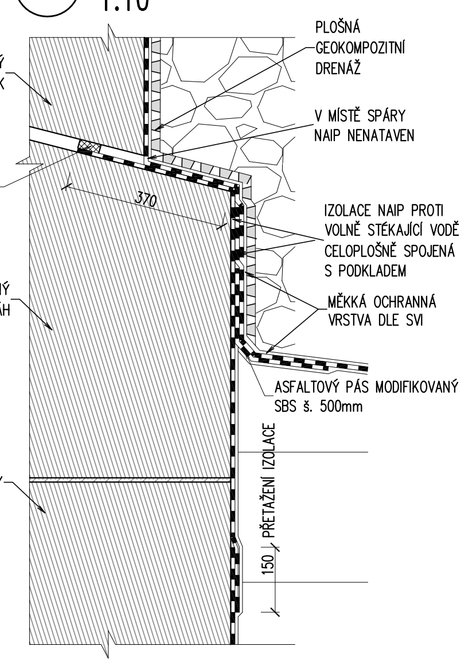

DETAIL 2 1:10

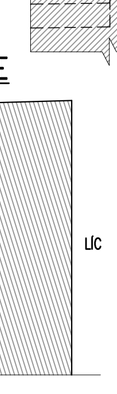

DETAIL UKONČENÍ IZOLACE 1:10

DETAIL BUDE POUŽIT POD ŘÍMSAMI ROVNOBĚŽNÝCH KŘÍDEL, SVAHOVÝCH KŘÍDEL A NA ZÁVĚRNÝCH ZÍDKÁCH

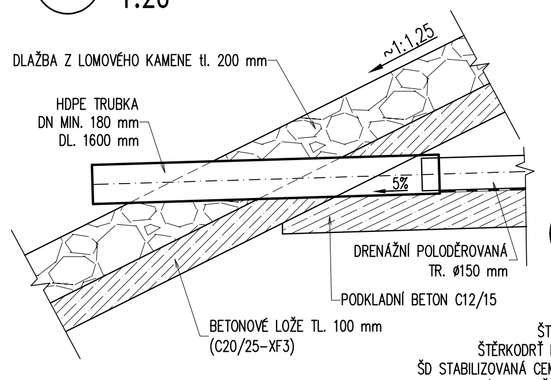

VYÚSTĚNÍ DRENÁŽE RUBU OPĚR 1:20

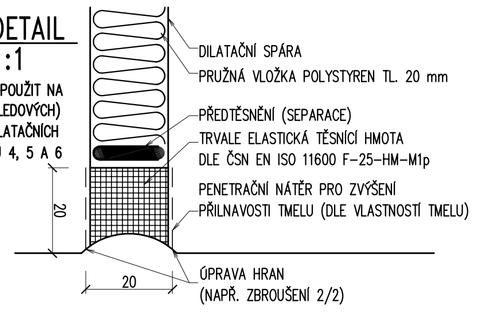

DETAIL 1:1

DETAIL BUDE POUŽIT NA LÍCNÍCH (POHLEDOVÝCH) STRANÁCH DILATAČNÍCH SPAR DETAILŮ 4, 5 A 6

IZOLACE DILATAČNÍ SPÁRY 1:5

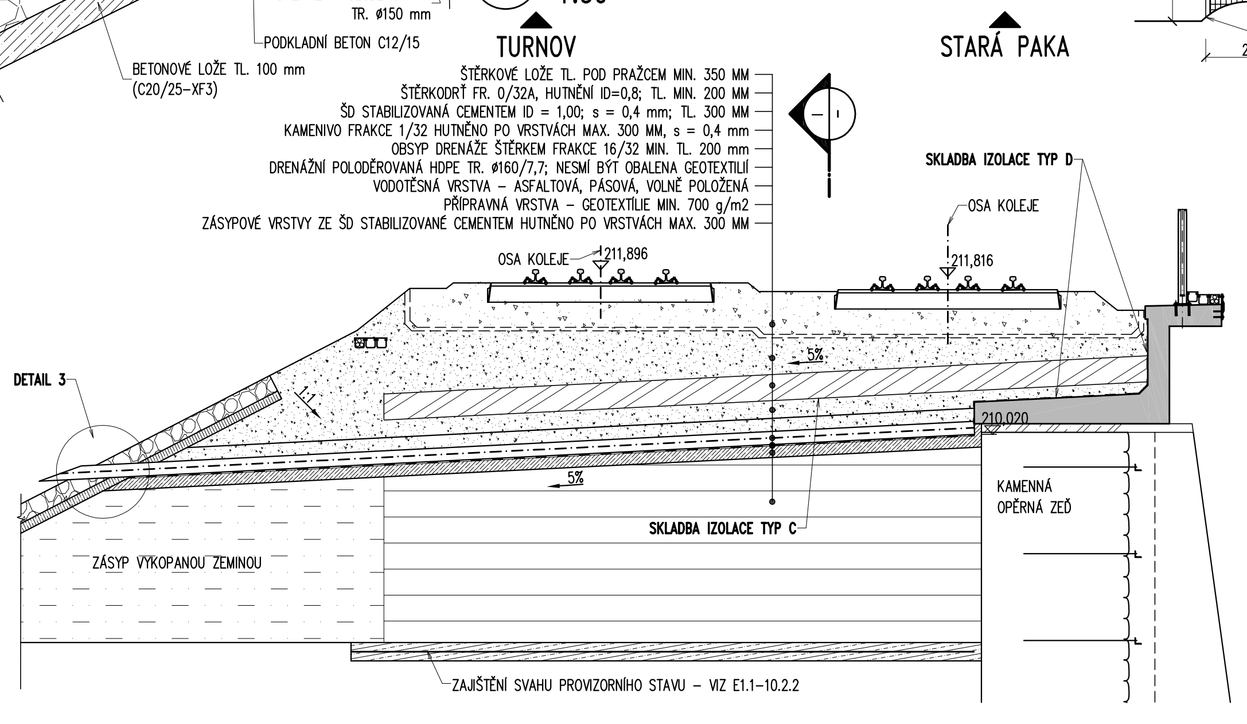

PŘÍČNÝ ŘEZ – DRENÁŽÍ ZA OPĚROU 02 1:50

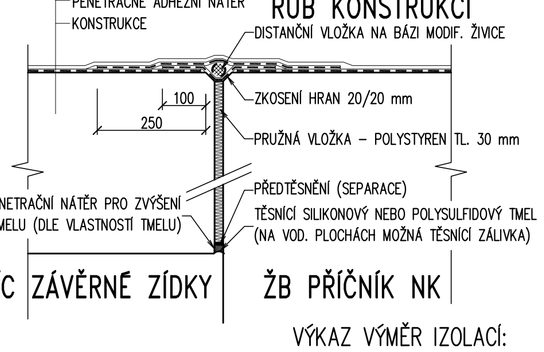

SVISLÁ TĚSNĚNÁ DILATAČNÍ SPÁRA 1:10

VÝKAZ VÝMĚR IZOLACÍ:

SKLADBA TYP A:	39,2 m²
SKLADBA TYP B:	163,7 m²
SKLADBA TYP C:	168,7 m²
SKLADBA TYP D:	45,3 m²
SKLADBA TYP E:	72,6 m²

SKLADBA TYP A

- PLOŠNÁ GEOKOMPOZITNÍ DRENÁŽ
- MĚKKÁ OCHRANNÁ VRSTVA – GEOTEXTILIE DLE SVI
- IZOLACE NAIP PROTI VOLNĚ STÉKAJÍCÍ VODĚ CELOPLOŠNĚ SPOJENÁ S PODKLADEM
- PENETRAČNĚ ADHEZNÍ NÁTĚR
- RUB PŘÍČNÍKU NOSNÉ KONSTRUKCE, RUB OPĚRY A ROVNOBĚŽNÝCH KŘÍDEL NAD IZOLACÍ DRENÁŽE

SKLADBA TYP B

- GEOTEXTILIE S PLOŠNOU HM. 500 g/m2
- MĚKKÁ OCHRANNÁ VRSTVA – DESKY Z XPS TL. 50 MM
- IZOLACE NAIP PROTI VOLNĚ STÉKAJÍCÍ VODĚ CELOPLOŠNĚ SPOJENÁ S PODKLADEM
- PENETRAČNĚ ADHEZNÍ NÁTĚR
- RUB OPĚRY, ROVNOBĚŽNÝCH A SVAHOVÝCH KŘÍDEL

SKLADBA TYP C

- MĚKKÁ OCHRANNÁ VRSTVA – GEOTEXTILIE DLE SVI
- VODOTĚSNÁ VRSTVA – ASFALTOVÁ, PÁSOVÁ, VOLNĚ POLOŽENÁ
- PŘÍPRAVNÁ VRSTVA – GEOTEXTILIE DLE SVI (MIN. GRAMÁŽ 800 g/m2)
- PODKLADNÍ VRSTVA – ŠD STABILIZOVANÁ CEMENTEM

SKLADBA TYP D

- 2x ALN
- ALP
- ÚHLOVÁ ZÍDKA (+ZASYPANÉ LÍCNÍ ČÁSTI SPODNÍ STAVBY)

SKLADBA TYP E

- MĚKKÁ OCHRANNÁ VRSTVA – GEOTEXTILIE DLE SVI
- IZOLACE NAIP PROTI VOLNĚ STÉKAJÍCÍ VODĚ CELOPLOŠNĚ SPOJENÁ S PODKLADEM
- PENETRAČNĚ ADHEZNÍ NÁTĚR
- LÍC ZÁKLADU A ZASYPANÉHO DŘÍKU OPĚR A SVAHOVÝCH KŘÍDEL

TÚ: 0901 Praha hl.n. (mimo) – Turnov (mimo) (odb. Skály jen část)
DÚ: 30 Mladá Boleslav hl.n. – Mladá Boleslav–Debř

TÚ: 1431 Mladá Boleslav hl.n.(mimo)–Stará Paka (mimo) (bez žst. Libuň)
DÚ: 02 Mladá Boleslav hl.n. – Mladá Boleslav město

VÝŠKOVÝ SYSTÉM Bpv — SOUŘADNICOVÝ SYSTÉM S–JTSK

TOP CON SERVIS s.r.o.	Vedoucí projektu: ING. J. MAREK	Zodpovědný projektant: ING. J. SVITAVSKÝ	Investor	SŽDC s.o. SS ZÁPAD
			Místo stavby	ČEJETICE U ML. BOL.
	Vypracoval: ING. J. SVITAVSKÝ	Kontroloval: ING. J. MAREK	Formát	4A4
			Datum	06/2017
			Účel	PROJEKT
			Měřítko	1:100/50/20/10/5/1
TOP CON SERVIS s.r.o., Ke Stírce 1824/56, 182 00 Praha 8, tel/fax: 284 021 740, email: topcon@topcon.cz			Č.zakázky	129–15
REKONSTRUKCE MOSTU V KM 15,288 TRATI MLADÁ BOLESLAV – STARÁ PAKA E1.1 – SO 101 REKONSTRUKCE MOSTU			Číslo kopie	Číslo přílohy: E1.1–09.1

PŘECHODOVÉ OBLASTI A VODOTĚSNÁ IZOLACE