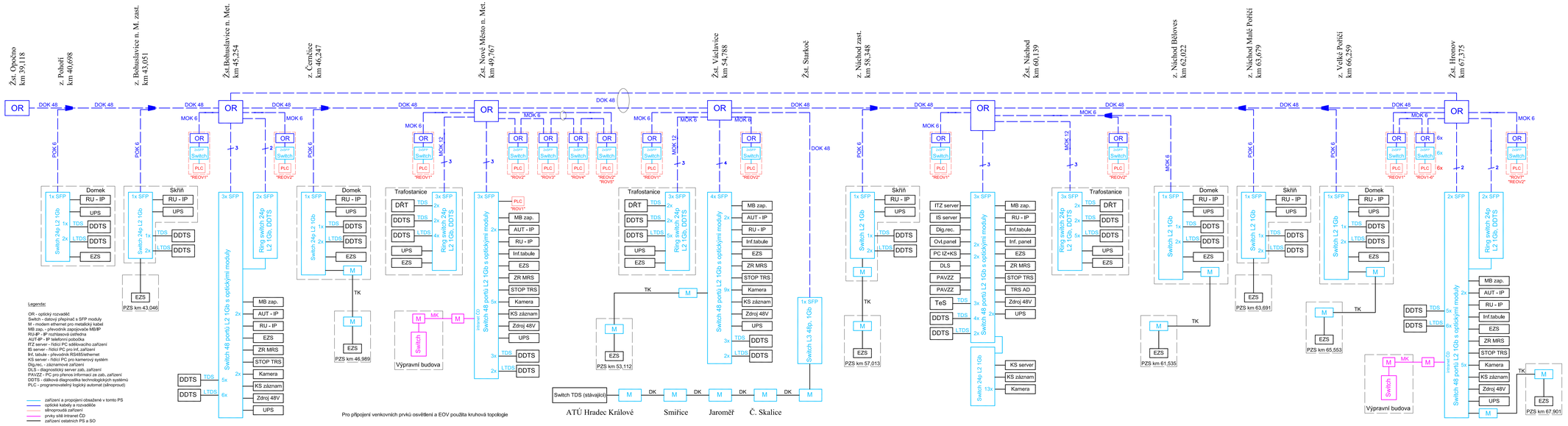

Výškový systém Bpv
Souřadný systém S-JTSK

Přehled revizí přílohy

Rev.	Datum	Vypracovat	Popis obsahu revize	Kontr.	Schv.
02	30.11.2016	Nekola	odevzdání Projektu se zapracovanými připomínkami	SNe	MHa
01	01.07.2016	Nekola	odevzdání k připomínkovému řízení	SNe	MHa

Objednatel: Správa železniční dopravní cesty, státní organizace, Dlážděná 1003/7, 110 00 Praha 1; Stavební správa východ, Nerudova 1, 772 58 Olomouc, www.sdc.cz

Zhotovitel: Společnost "MM: Ty - Br"; Mott MacDonald CZ, spol. s r.o., Národní 984/15, 110 00 Praha 1, www.mottmac.com; MOTT MACDONALD LIMITED-org. složka, Národní 984/15, 110 00 Praha 1, www.mottmac.com

Zpracovatel části: Signal Projekt s.r.o., Vídeňská 55, 639 00 Brno, +420 515 917 689, www.signalprojekt.cz

Akce

Revitalizace trati Týniště n. O. - Broumov

Část dokumentace

D. Technologická část
D.2 Železniční sdělovací zařízení
D.2.1 Kabelizace (místní, dálková) včetně přenosových systémů
D.2.1.8 Opočno p.Orl.h. - Hronov, přenosové systémy

Název přílohy: Blokové schéma datových propojení

Stupeň dokumentace: projekt; Měřítko: -; Formát: 6xA4; Datum: 10/2016

Manažer projektu	Ing., Markéta Hamplová	Vypracoval	Ing., Štěpán Nekola
Garant profese	Ing., Štěpán Nekola	Kontroloval	Ing., Štěpán Nekola
Odpov. projektant	Ing., Štěpán Nekola	Schválil	Ing., Markéta Hamplová

Číslo dokumentu	Revize	Část dokumentace	Číslo přílohy
359390-SGP-SDEL-501403-003	02	D.2.1.8	03

© Mott MacDonald
Tento dokument není bývá užívat pouze osobou, která ji jej objednala, a to pro účely v Domácí, pro které byl Zhotovitelem zpracovaná.