P66 km 106,500

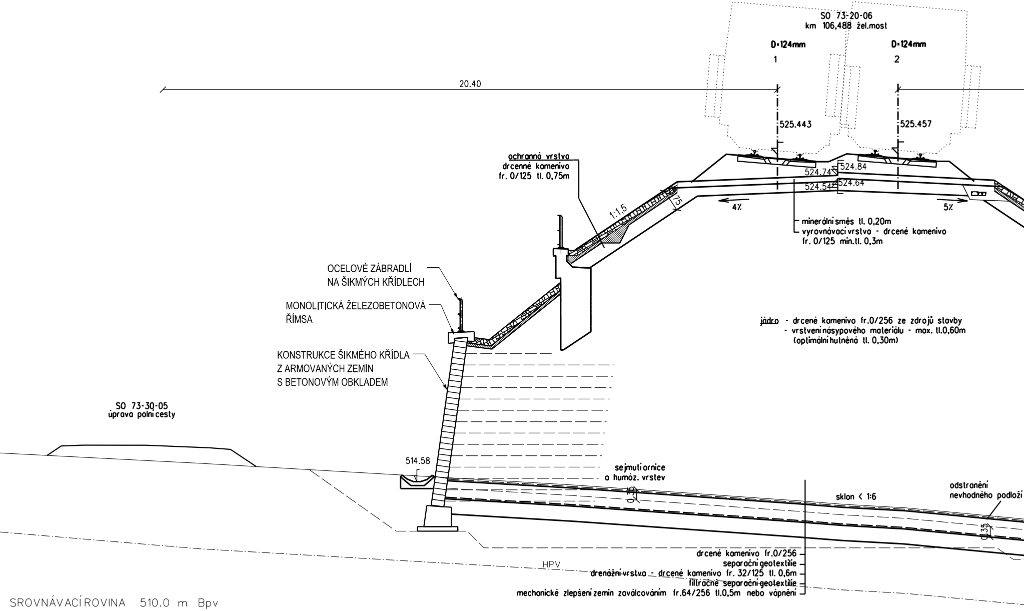
SO 73-20-06
km 106,488 žel.most
D=124mm
1
D=124mm
2
20.40
525.443
525.457
524.84
524.74
524.64
524.54
4%
5%
1:1,5
0,75
ochranná vrstva
drcené kamenivo
fr. 0/125 tl. 0,75m
minerální směs tl. 0,20m
vyrovnávací vrstva - drcené kamenivo
fr. 0/125 min.tl. 0,3m
OCELOVÉ ZÁBRADLÍ
NA ŠIKMÝCH KŘÍDLECH
MONOLITICKÁ ŽELEZOBETONOVÁ
ŘÍMSA
KONSTRUKCE ŠIKMÉHO KŘÍDLA
Z ARMOVANÝCH ZEMIN
S BETONOVÝM OBKLADEM
jádro - drcené kamenivo fr.0/256 ze zdrojů stavby
- vrstvení násypového materiálu - max. tl.0,60m
(optimální hutněná tl. 0,30m)
SO 73-30-05
úprava polní cesty
514.58
sejmutí ornice
a humóz. vrstev
0,35
sklon < 1:6
odstranění
nevhodného podloží
0,35
drcené kamenivo fr.0/256
separační geotextilie
drenážní vrstva - drcené kamenivo fr. 32/125 tl. 0,6m
filtračně separační geotextilie
mechanické zlepšení zemin zaválcováním fr.64/256 tl.0,5m nebo vápnění
HPV
SROVNÁVACÍ ROVINA 510.0 m Bpv

VZDÁLENOST NOVÝCH OS [m]		3.300	4.000	3.200
POSUNY KOLEJE č.1 [m]	116.402			
VZDÁLENOST STÁVAJÍCÍCH OS [m]				

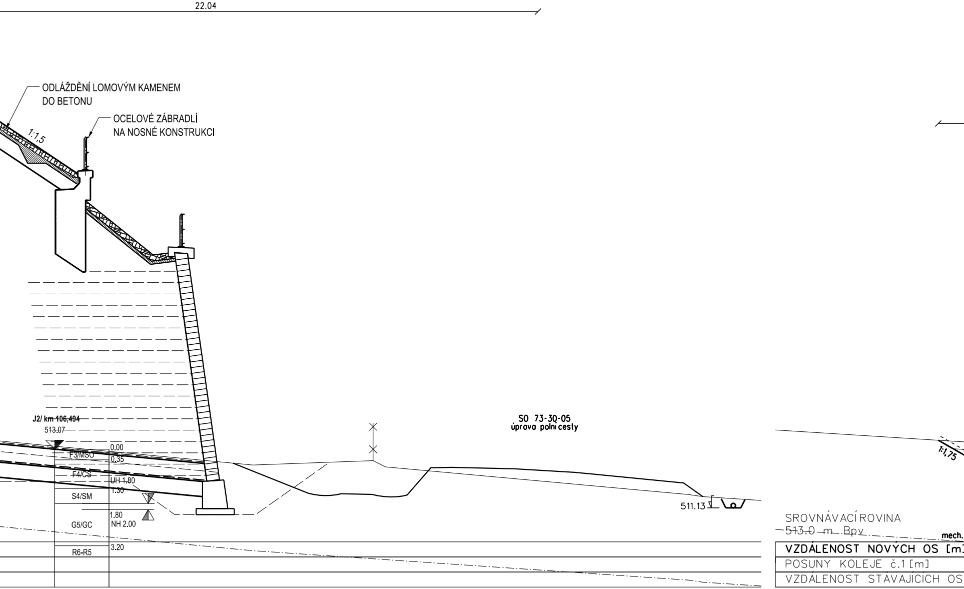
22.04
ODLÁŽDĚNÍ LOMOVÝM KAMENEM
DO BETONU
OCELOVÉ ZÁBRADLÍ
NA NOSNÉ KONSTRUKCI
1:1,5
J2/ km 106,494
513.07
0.00
F3/MSO
0.35
F4/CS
UH 1.80
1.30
S4/SM
1.80
NH 2.00
G5/GC
3.20
R6-R5
SO 73-30-05
úprava polní cesty
511.13
1:1,75
SROVNÁVACÍ ROVINA
513.0 m Bpv
mech.
VZDÁLENOST NOVÝCH OS [m]
POSUNY KOLEJE č.1 [m]
VZDÁLENOST STÁVAJICICH OS

P67 km 106,550

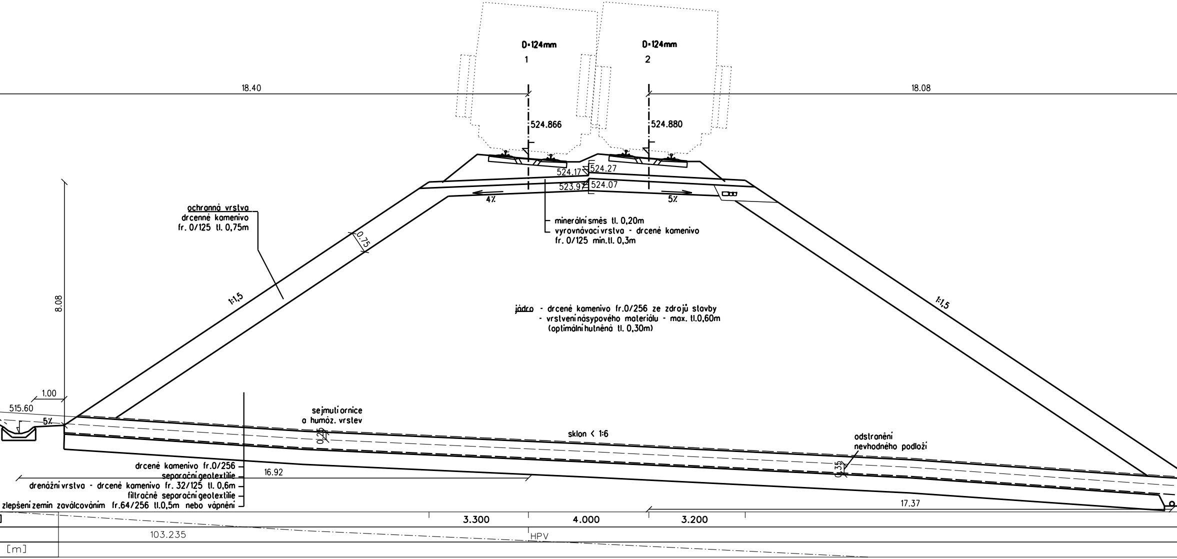
D=124mm
1
D=124mm
2
18.40
18.08
524.866
524.880
524.17
524.27
523.97
524.07
4%
5%
ochranná vrstva
drcené kamenivo
fr. 0/125 tl. 0,75m
0,75
minerální směs tl. 0,20m
vyrovnávací vrstva - drcené kamenivo
fr. 0/125 min.tl. 0,3m
1:1,5
1:1,5
8.08
jádro - drcené kamenivo fr.0/256 ze zdrojů stavby
- vrstvení násypového materiálu - max. tl.0,60m
(optimální hutněná tl. 0,30m)
1.00
515.60
5%
sejmutí ornice
a humóz. vrstev
0,25
sklon < 1:6
odstranění
nevhodného podloží
0,35
drcené kamenivo fr.0/256
separační geotextilie
drenážní vrstva - drcené kamenivo fr. 32/125 tl. 0,6m
filtračně separační geotextilie
zlepšení zemin zaválcováním fr.64/256 tl.0,5m nebo vápnění
16.92
17.37
3.300
4.000
3.200
103.235
HPV
[m]

P68 km 106,600

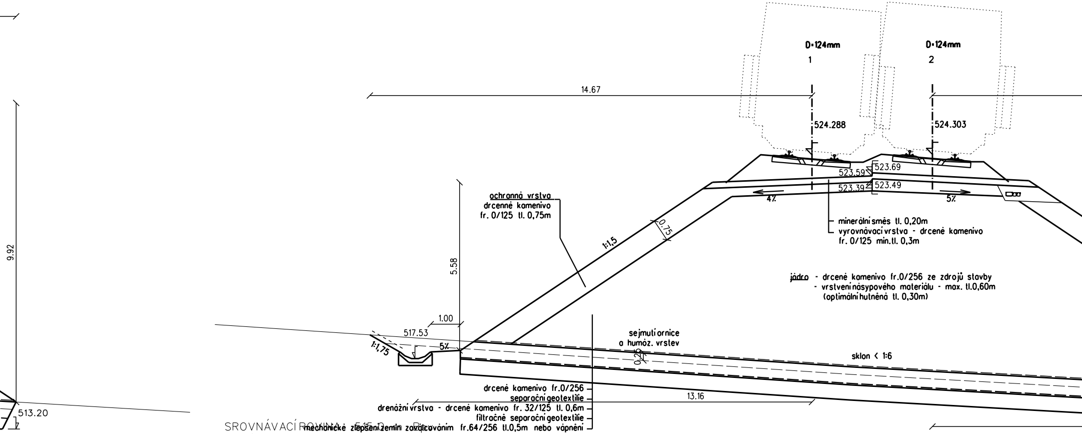
D=124mm
1
D=124mm
2
14.67
524.288
524.303
523.59
523.69
523.39
523.49
4%
5%
minerální směs tl. 0,20m
vyrovnávací vrstva - drcené kamenivo
fr. 0/125 min.tl. 0,3m
ochranná vrstva
drcené kamenivo
fr. 0/125 tl. 0,75m
1:1,5
0,75
jádro - drcené kamenivo fr.0/256 ze zdrojů stavby
- vrstvení násypového materiálu - max. tl.0,60m
(optimální hutněná tl. 0,30m)
9.92
5.58
1.00
517.53
1:1,75
5%
sejmutí ornice
a humóz. vrstev
0,25
sklon < 1:6
13.16
513.20
drcené kamenivo fr.0/256
separační geotextilie
drenážní vrstva - drcené kamenivo fr. 32/125 tl. 0,6m
filtračné separační geotextilie
mechanické zlepšení zemin zavápcováním fr.64/256 tl.0,5m nebo vápnění
SROVNÁVACÍ ROVINA : 515.0 m Bpv

VZDÁLENOST NOVÝCH OS [m]		3.300	4.000	3.200
POSUNY KOLEJE č.1 [m]	92.184			
VZDÁLENOST STÁVAJÍCÍCH OS [m]				

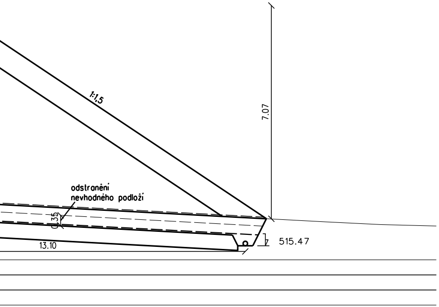
1:1,5
7.07
odstranění
nevhodného podloží
0.35
13.80
13.10
515.47

P69 km 106,650

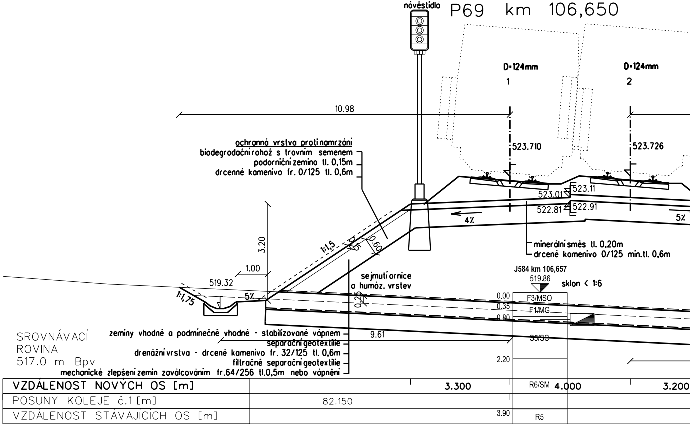
návěstidlo
D=124mm
1
D=124mm
2
10.98
523.710
523.726
ochranná vrstva protinamrzání
biodegradační rohož s travním semenem
podorniční zemina tl. 0,15m
drcené kamenivo fr. 0/125 tl. 0,6m
523.01
523.11
522.81
522.91
4%
5%
3.20
1.00
1:1,5
0,15
0,60
minerální směs tl. 0,20m
drcené kamenivo 0/125 min.tl. 0,6m
J584 km 106,657
519.86
sklon < 1:6
519.32
1:1,75
5%
sejmutí ornice
a humóz. vrstev
0,25
0,00
F3/MSO
0,35
F1/MG
0,80
S5/SC
2.20
R6/SM
3,90
R5
SROVNÁVACÍ
ROVINA
517.0 m Bpv
zeminy vhodné a podmínečně vhodné - stabilizované vápnem
separační geotextilie
drenážní vrstva - drcené kamenivo fr. 32/125 tl. 0,6m
filtračně separační geotextilie
mechanické zlepšení zemin zaválcováním fr.64/256 tl.0,5m nebo vápnění
9.61
VZDÁLENOST NOVÝCH OS [m]
3.300
4.000
3.200
POSUNY KOLEJE č.1 [m]
82.150
VZDÁLENOST STÁVAJÍCÍCH OS [m]

P70 km 106,700

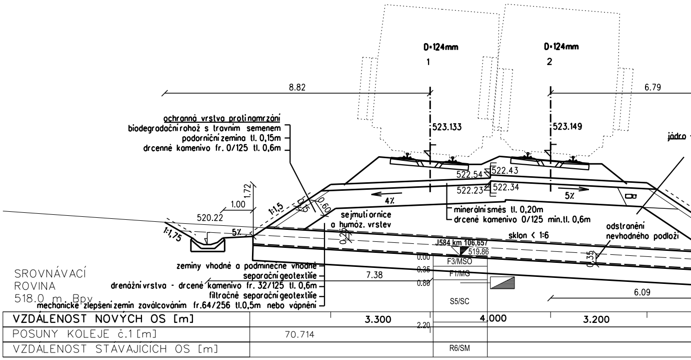
D=124mm
1
D=124mm
2
8.82
6.79
523.133
523.149
jádro
ochranná vrstva protinamrzání
biodegradační rohož s travním semenem
podorniční zemina tl. 0,15m
drcené kamenivo fr. 0/125 tl. 0,6m
522.54
522.43
522.23
522.34
4%
5%
1.72
1.00
1:1,5
0,15
0,60
520.22
1:1,75
5%
sejmutí ornice
a humóz. vrstev
0,25
minerální směs tl. 0,20m
drcené kamenivo 0/125 min.tl. 0,6m
sklon < 1:6
odstranění
nevhodného podloží
0.35
J584 km 106,657
519.86
0.00
F3/MSO
0.35
F1/MG
0.80
S5/SC
2.20
R6/SM
7.38
6.09
SROVNÁVACÍ
ROVINA
518.0 m Bpv
zeminy vhodné a podmínečně vhodné
separační geotextilie
drenážní vrstva - drcené kamenivo fr. 32/125 tl. 0,6m
filtračně separační geotextilie
mechanické zlepšení zemin zaválcováním fr.64/256 tl.0,5m nebo vápnění
VZDÁLENOST NOVÝCH OS [m]
3.300
4.000
3.200
POSUNY KOLEJE č.1 [m]
70.714
VZDÁLENOST STÁVAJÍCÍCH OS [m]

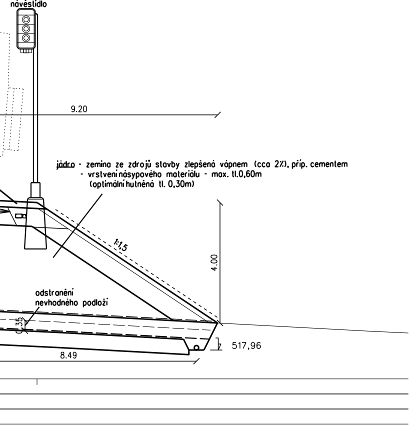
návěstidlo
9.20
jádro - zemina ze zdrojů stavby zlepšená vápnem (cca 2%), příp. cementem
- vrstvení násypového materiálu - max. tl.0,60m
(optimální hutněná tl. 0,30m)
1:1,5
4.00
odstranění
nevhodného podloží
0.35
517,96
8.49

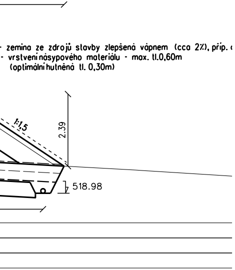
- zemina ze zdrojů stavby zlepšená vápnem (cca 2%), příp. c
- vrstvení násypového materiálu - max. tl.0,60m
(optimální hutněná tl. 0,30m)
1:1,5
2.39
518.98

P71 km 106,750

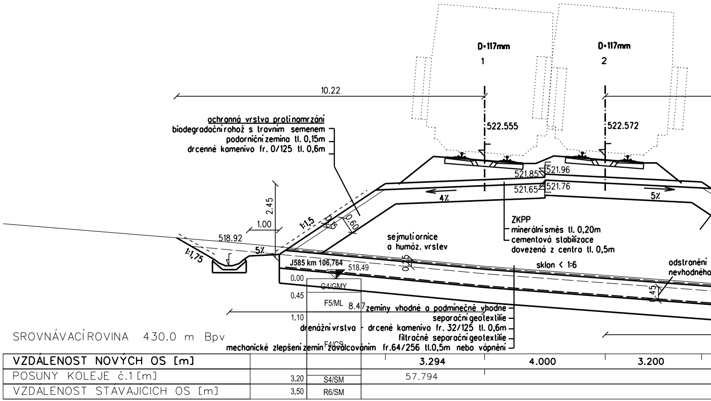
D=117mm
1
D=117mm
2
10.22
522.555
522.572
ochranná vrstva proti namrzání
biodegradační rohož s travním semenem
podorniční zemina tl. 0,15m
drcené kamenivo fr. 0/125 tl. 0,6m
521.85
521.96
521.65
521.76
4%
5%
2.45
1.00
518.92
1:1,5
0.15
0.60
1:1,75
5%
sejmutí ornice
a humóz. vrstev
ZKPP
minerální směs tl. 0,20m
cementová stabilizace
dovezená z centra tl. 0,5m
J585 km 106,764
518.49
0.25
sklon < 1:6
odstranění
nevhodného
0.45
0.00
G4/GMY
0.45
F5/ML
8.47
1.10
F4/CS
zeminy vhodné a podmínečně vhodné
separační geotextilie
drenážní vrstva - drcené kamenivo fr. 32/125 tl. 0,6m
filtračně separační geotextilie
mechanické zlepšení zemin zaválcováním fr.64/256 tl.0,5m nebo vápnění
SROVNÁVACÍ ROVINA 430.0 m Bpv
VZDÁLENOST NOVÝCH OS [m]
3.294
4.000
3.200
POSUNY KOLEJE č.1 [m]
3.20
S4/SM
57.794
VZDÁLENOST STÁVAJÍCÍCH OS [m]
3.50
R6/SM

Operační program
Doprava

Evropská unie
Investice do vaší budoucnosti
Evropský fond pro regionální rozvoj
Fond soudržnosti

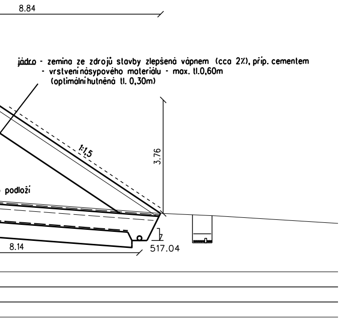
8.84
jádro - zemina ze zdrojů stavby zlepšená vápnem (cca 2%), příp. cementem
- vrstvení násypového materiálu - max. tl.0,60m
(optimální hutněná tl. 0,30m)
1:1,5
3.76
podloží
8.14
517.04

Úprava v rámci soutěže, stav k 30.06.2017

VÝŠKOVÝ SYSTÉM Bpv SOUŘADNICOVÝ SYSTÉM S-JTSK

Číslo změny:	*Obsah změny:*	*Datum změny:*
01	ZAPRACOVÁNÍ PŘIPOMÍNEK PROJEDNÁNÍ	06/2013
02	-	-
03	-	-

Investor:

ŠŽDC
Správa železniční dopravní cesty

Správa železniční dopravní cesty, s.o.
Dlážděná 1003/7, 110 00 Praha 1

Stavební správa západ se sídlem v Praze
Sokolovská 278/1955, 190 00 Praha 9

Sdružení pro projekt Modernizace trati Sudoměřice - Votice:

SUDOP PRAHA ®

METROPROJEKT

Vedoucí sdružení:

SUDOP PRAHA ®

SUDOP PRAHA a.s.
Olšanská 1a, 130 80 Praha 3
tel.: +420 267 094 111
fax: +420 224 230 316
e-mail: praha@sudop.cz

Hlavní inženýr projektu: ING. MILOŠ KRAMEŠ

Garant profese: ING. JAN BONEV

Středisko:
ŽELEZNIČNÍCH TRATÍ A UZLŮ

Vedoucí střediska:	*Odpovědný projektant SO, IO, PS:*	*Vypracoval:*	*Kontroloval:*
ING. JIŘÍ SYROVÝ	ING. MICHAL MEČL ING. EVA SYROVÁ	ING. MICHAL MEČL ING. EVA SYROVÁ	ING. JAN BONEV

Název akce:

MODERNIZACE TRATI SUDOMĚŘICE - VOTICE

Číslo smlouvy: 12 106 201

Projektový stupeň: PROJEKT

Část:
ŽELEZNIČNÍ SVRŠEK A SPODEK
SO 73-10-01 ČERVENÝ ÚJEZD - VOTICE, ŽELEZNIČNÍ SVRŠEK
SO 73-11-01 ČERVENÝ ÚJEZD - VOTICE, ŽELEZNIČNÍ SPODEK

Datum: 01 / 2013

Číslo části: E.1.1.5

Název přílohy:

PŘÍČNÉ ŘEZY P66 km 106,500 - P71 km 106,750

Měřítko: 1:100

Počet formátů:

Číslo přílohy: **5.12**