134 STANIČENÍ km 66,800

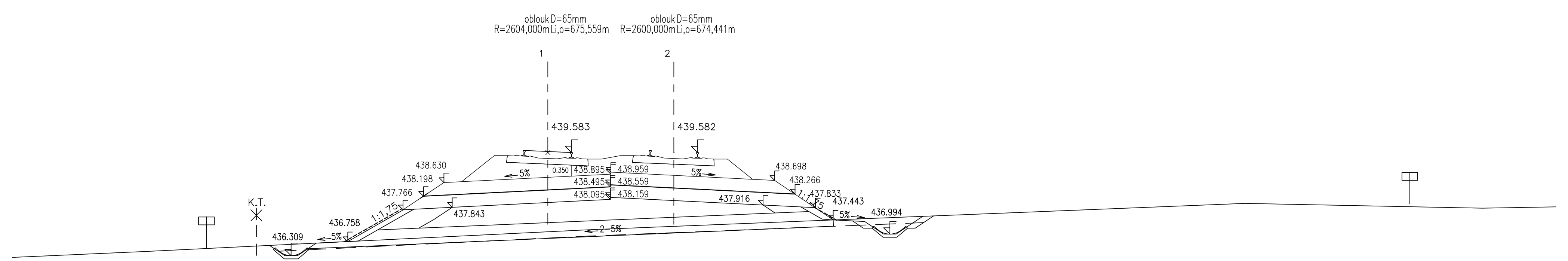
oblouk D=65mm R=2604,000m Li,o=675,559m
oblouk D=65mm R=2600,000m Li,o=674,441m
1
2
439.583
439.582
438.630
438.198
437.766
438.895
438.495
438.095
438.959
438.559
438.159
0.350
5%
5%
437.843
437.916
438.698
438.266
437.833
437.443
436.994
436.758
436.309
1:1,75
1:1,75
5%
5%
2–5%
K.T.

SROV. ROVINA 433.0 m

VZDAL. NOVYCH OS [m]	4.000
POSUNY 1 A 2 KOLEJE [m]	
VZDAL. STAV. OS [m]	
VZDAL. OD KOLEJE c.1 [m]	−8.15 −6.35 −3.30 4.00 7.20 9.06 10.86

135 STANIČENÍ km 66,825

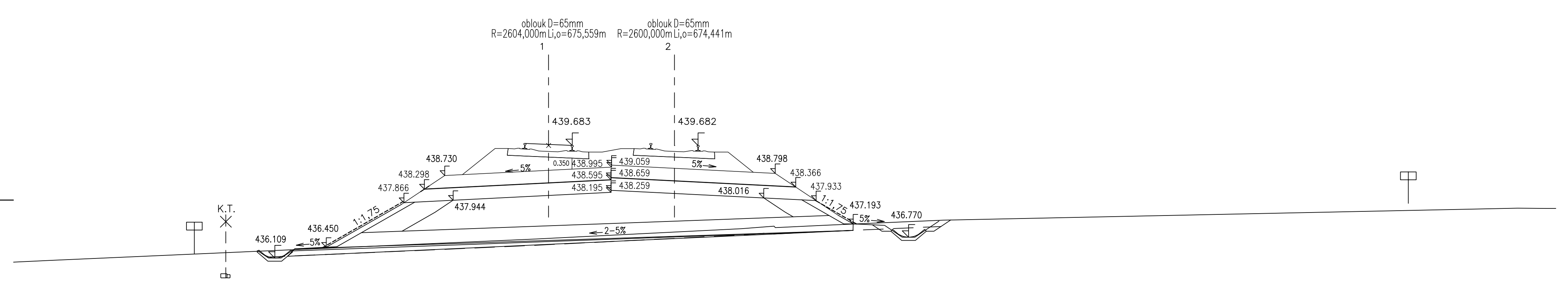
oblouk D=65mm R=2604,000m Li,o=675,559m
oblouk D=65mm R=2600,000m Li,o=674,441m
1
2
439.683
439.682
438.730
438.298
437.866
438.995
438.595
438.195
439.059
438.659
438.259
0.350
5%
5%
437.944
438.016
438.798
438.366
437.933
437.193
436.770
436.450
436.109
1:1,75
1:1,75
5%
5%
2–5%
K.T.

SROV. ROVINA 433.0 m

VZDAL. NOVYCH OS [m]	4.000
POSUNY 1 A 2 KOLEJE [m]	
VZDAL. STAV. OS [m]	
VZDAL. OD KOLEJE c.1 [m]	−8.70 −7.06 −3.30 4.00 7.20 9.68 11.44

136 STANIČENÍ km 66,850

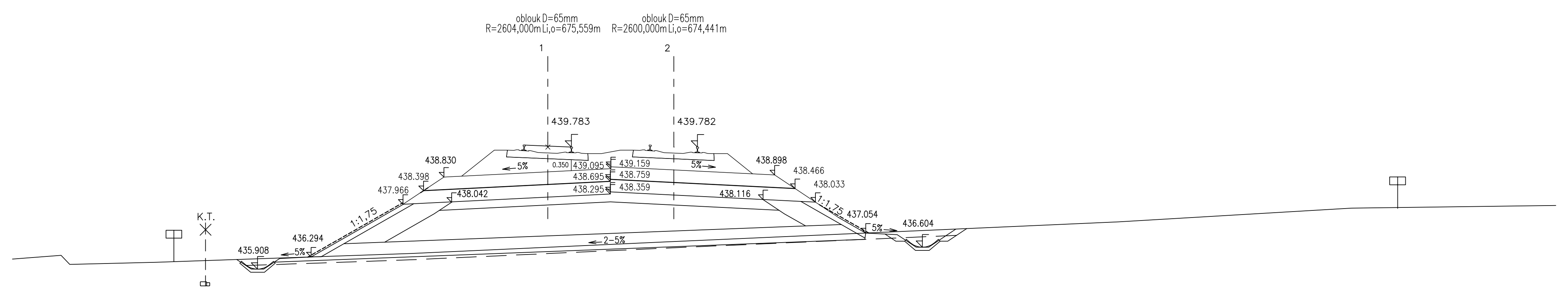
oblouk D=65mm R=2604,000m Li,o=675,559m
oblouk D=65mm R=2600,000m Li,o=674,441m
1
2
439.783
439.782
438.830
438.398
437.966
439.095
438.695
438.295
439.159
438.759
438.359
0.350
5%
5%
438.042
438.116
438.898
438.466
438.033
437.054
436.604
436.294
435.908
1:1,75
1:1,75
5%
5%
2–5%
K.T.

SROV. ROVINA 433.0 m

VZDAL. NOVYCH OS [m]	4.000
POSUNY 1 A 2 KOLEJE [m]	
VZDAL. STAV. OS [m]	
VZDAL. OD KOLEJE c.1 [m]	−9.22 −7.51 −3.30 4.00 7.20 10.09 11.89

137 STANIČENÍ km 66,875

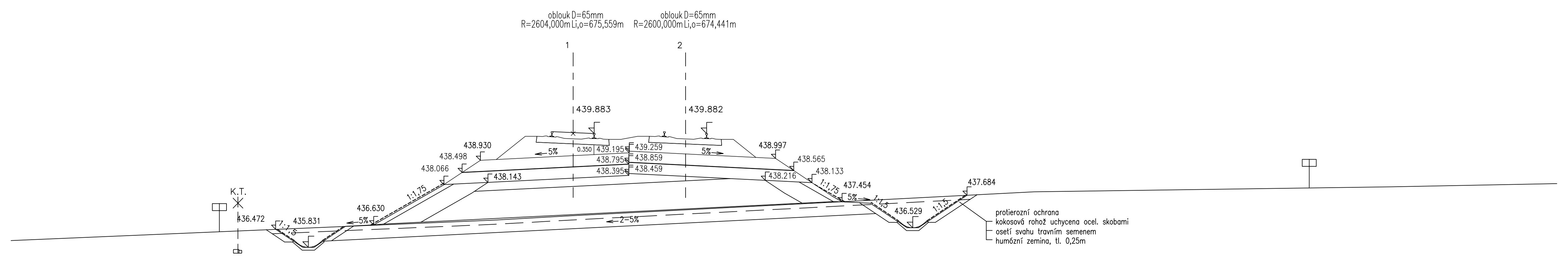
oblouk D=65mm R=2604,000m Li,o=675,559m
oblouk D=65mm R=2600,000m Li,o=674,441m
1
2
439.883
439.882
438.930
438.498
438.066
439.195
438.795
438.395
439.259
438.859
438.459
0.350
5%
5%
438.143
438.216
438.997
438.565
438.133
437.454
436.529
437.684
436.630
435.831
436.472
1:1,75
1:1,75
1:1,5
1:1,5
5%
5%
2–5%
K.T.
protierozní ochrana
kokosová rohož uchycena ocel. skobami
osetí svahu travním semenem
humózní zemina, tl. 0,25m

SROV. ROVINA 433.0 m

VZDAL. NOVYCH OS [m]	4.000
POSUNY 1 A 2 KOLEJE [m]	
VZDAL. STAV. OS [m]	
VZDAL. OD KOLEJE c.1 [m]	−9.42 −7.10 −3.30 4.00 7.20 9.57 12.08

138 STANIČENÍ km 66,900

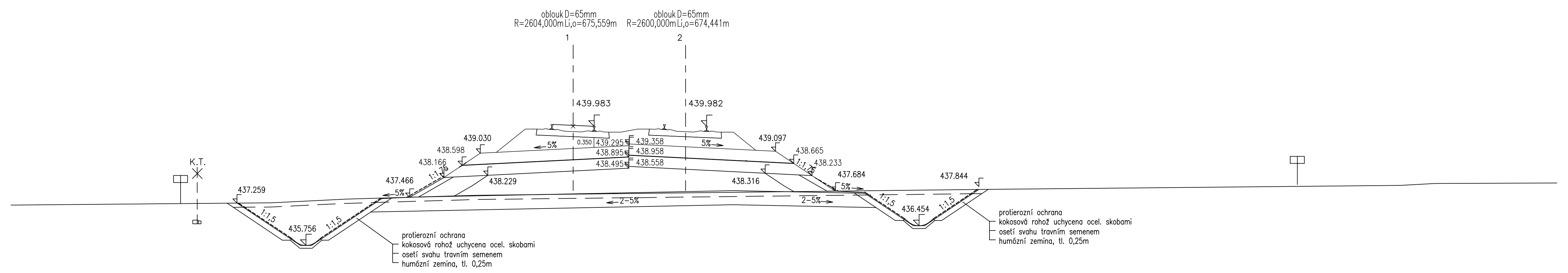
oblouk D=65mm R=2604,000m Li,o=675,559m
oblouk D=65mm R=2600,000m Li,o=674,441m
1
2
439.983
439.982
439.030
438.598
438.166
439.295
438.895
438.495
439.358
438.958
438.558
0.350
5%
5%
438.229
438.316
439.097
438.665
438.233
437.684
437.844
436.454
437.466
437.259
435.756
1:1,75
1:1,75
1:1,5
1:1,5
5%
2–5%
2–5%
K.T.
protierozní ochrana
kokosová rohož uchycena ocel. skobami
osetí svahu travním semenem
humózní zemina, tl. 0,25m

SROV. ROVINA 434.0 m

VZDAL. NOVYCH OS [m]	4.000
POSUNY 1 A 2 KOLEJE [m]	
VZDAL. STAV. OS [m]	
VZDAL. OD KOLEJE c.1 [m]	−9.50 −5.81 −3.30 4.00 7.20 9.34 12.31

139 STANIČENÍ km 66,925

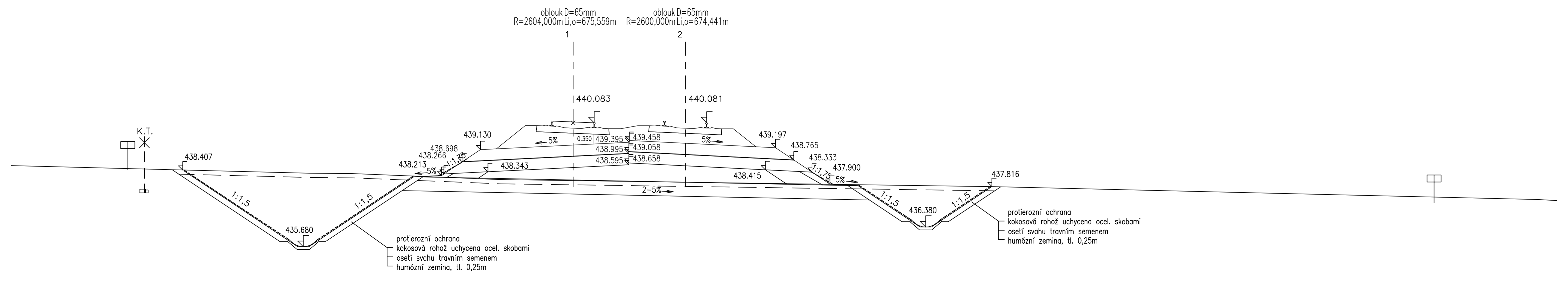
oblouk D=65mm R=2604,000m Li,o=675,559m
oblouk D=65mm R=2600,000m Li,o=674,441m
1
2
440.083
440.081
439.130
438.698
438.266
438.213
439.395
438.995
438.595
439.458
439.058
438.658
0.350
5%
5%
438.343
438.415
439.197
438.765
438.333
437.900
437.816
436.380
438.407
435.680
1:1,75
1:1,75
1:1,5
1:1,5
5%
5%
2–5%
K.T.
protierozní ochrana
kokosová rohož uchycena ocel. skobami
osetí svahu travním semenem
humózní zemina, tl. 0,25m

SROV. ROVINA 433.0 m

VZDAL. NOVYCH OS [m]	4.000
POSUNY 1 A 2 KOLEJE [m]	
VZDAL. STAV. OS [m]	
VZDAL. OD KOLEJE c.1 [m]	−9.60 −4.68 −3.30 4.00 7.20 9.14 12.54

140 STANIČENÍ km 66,950

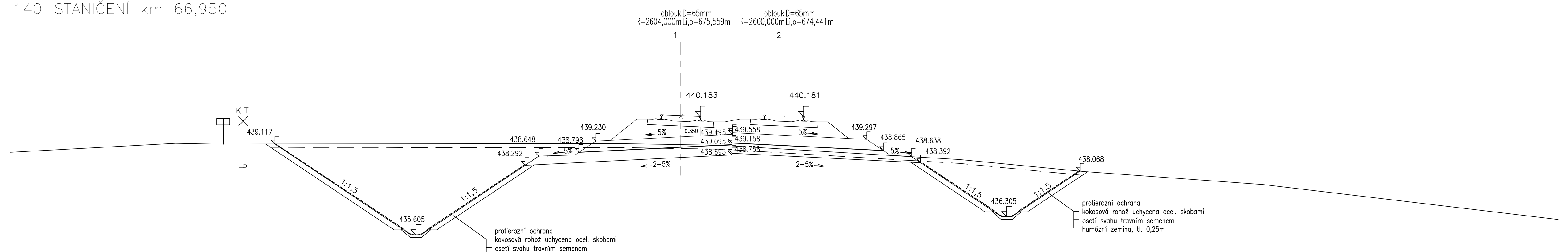
oblouk D=65mm R=2604,000m Li,o=675,559m
oblouk D=65mm R=2600,000m Li,o=674,441m
1
2
440.183
440.181
439.230
438.798
438.648
438.292
439.495
439.095
438.695
439.558
439.158
438.758
0.350
5%
5%
5%
5%
2–5%
2–5%
439.297
438.865
438.638
438.392
438.068
436.305
435.605
439.117
1:1,5
1:1,5
1:1,5
1:1,5
K.T.
protierozní ochrana
kokosová rohož uchycena ocel. skobami
osetí svahu travním semenem
humózní zemina, tl. 0,25m

SROV. ROVINA 434.0 m

VZDAL. NOVYCH OS [m]	4.000
POSUNY 1 A 2 KOLEJE [m]	
VZDAL. STAV. OS [m]	
VZDAL. OD KOLEJE c.1 [m]	−10.27 −3.30 4.00 7.20 7.93 12.63

141 STANIČENÍ km 66,975

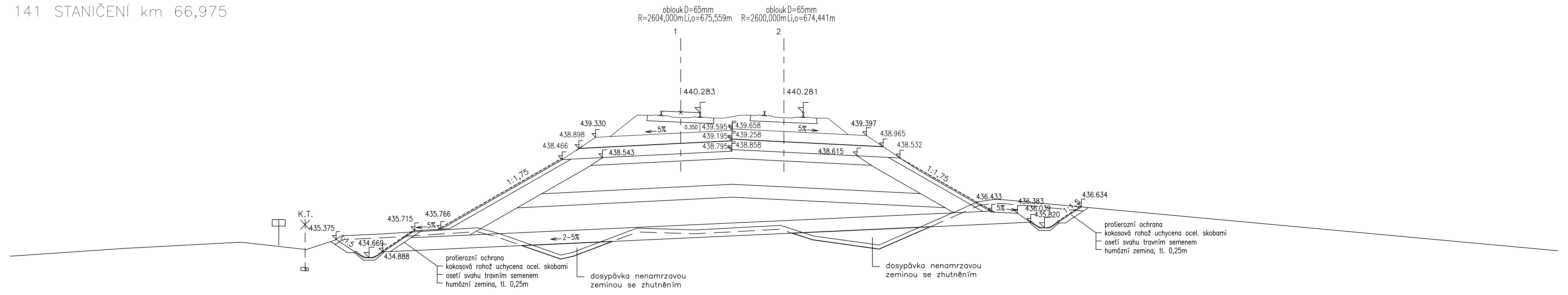
oblouk D=65mm R=2604,000m Li,o=675,559m
oblouk D=65mm R=2600,000m Li,o=674,441m
1
2
440.283
440.281
439.330
438.898
438.466
439.595
439.195
438.795
439.658
439.258
438.858
0.350
5%
5%
438.543
438.615
439.397
438.965
438.532
436.433
436.383
436.039
435.820
436.634
435.766
435.715
435.375
434.669
434.888
1:1,75
1:1,75
1:1,5
5%
5%
2–5%
K.T.
protierozní ochrana
kokosová rohož uchycena ocel. skobami
osetí svahu travním semenem
humózní zemina, tl. 0,25m
dosypávka nenamrzavou zeminou se zhutněním
dosypávka nenamrzavou zeminou se zhutněním

SROV. ROVINA 432.0 m

VZDAL. NOVYCH OS [m]	4.000
POSUNY 1 A 2 KOLEJE [m]	
VZDAL. STAV. OS [m]	
VZDAL. OD KOLEJE c.1 [m]	−12.08 −9.31 −3.30 4.00 7.20 12.05 14.10

142 STANIČENÍ km 67,000

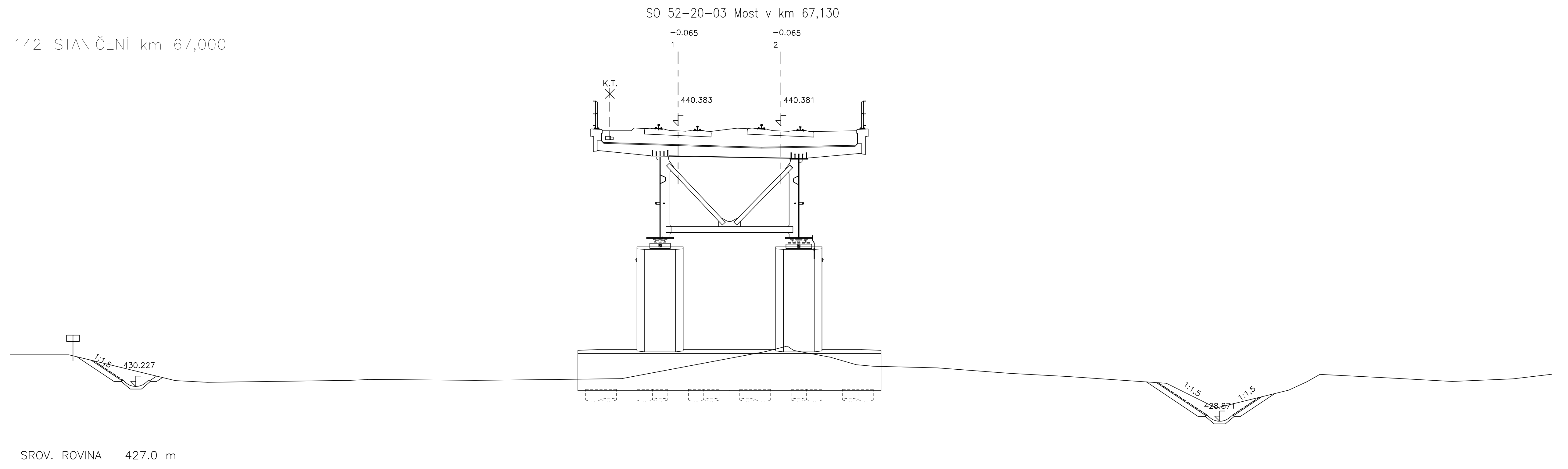
SO 52–20–03 Most v km 67,130
−0.065
−0.065
1
2
440.383
440.381
K.T.
430.227
428.871
1:1,5
1:1,5
1:1,5

SROV. ROVINA 427.0 m

VZDAL. NOVYCH OS [m]	4.000
POSUNY 1 A 2 KOLEJE [m]	
VZDAL. STAV. OS [m]	
VZDAL. OD KOLEJE c.1 [m]	−3.30 4.00 7.20 24.04 27.19

ZAPRACOVÁNÍ PŘIPOMÍNEK 08/2020

Výškový systém Bpv
Souřadnicový systém S-JTSK

Změna:	Název změny:	Datum:	Provedl:	Podpis:

Investor, objednatel:
SPRÁVA ŽELEZNIC
Správa železnic, s.o.
Dlážděná 1003/7, 110 00 Praha 1
kontaktní adresa:
Správa železnic, s.o.
Stavební správa západ
Sokolovská 1955/278, 190 00 Praha 9

Inženýrská činnost:
METROPROJEKT Praha a.s.
Argentinská 1621/36,
170 00 Praha 7
Aleš Smrček, tel: +420 296 154 348

METROPROJEKT Praha a.s.
Argentinská 1621/36,
170 00 Praha 7
generální ředitel: Ing. David Krása
tel.: +420 296 154 105
www.metroprojekt.cz
info@metroprojekt.cz

METROPROJEKT

Souprava číslo:

HIP: Ing. Petr Zobal Podpis:
tel.: +420 296 154 247
Stupeň: DSP+PDPS

Název a účel díla:
Modernizace trati Veselí n.L. – Tábor - II.část, úsek Veselí n.L. - Doubí u Tábora, 2. etapa Soběslav - Doubí, Zvýšení rychlosti nad 160 km/h

Zpracovatelský útvar: stř. S60 - dopravní
tel.: +420 296 154 247
Vedoucí útvaru: Ing. Petr Zobal Podpis:
Odpovědný projektant: Ing. Vladimír Pátek Podpis:

Název části díla:
STAVEBNÍ ČÁST — E
INŽENÝRSKÉ OBJEKTY — E.1
KOLEJOVÝ SVRŠEK A SPODEK — E.1.1
SO 52-10-01 Soběslav-Doubí, žel. svršek
SO 52-10-01.10 Soběslav-Doubí, žel. svršek, následná úprava GPK
SO 52-10-01.11 Soběslav-Doubí, žel. svršek, snesení svršku staré tratě
SO 52-11-01 Soběslav-Doubí, žel. spodek
E.1.1.3

Vypracoval: Ing. Vladimír Pátek Podpis:
Kontroloval: Ing. Robert Kučera Podpis: Kučera

Název přílohy:
PŘÍČNÉ ŘEZY
km 66,800 - km 67,000

Složka:

Skart. znak:	V20/2041	Datum:	5/2020	ICD:	20	7831	05	01	01	03 12	Číslo příl.: 319
Počet formátů:	18 x A4	Měřítko:	1:100								