105 STANIČENÍ km 66,075

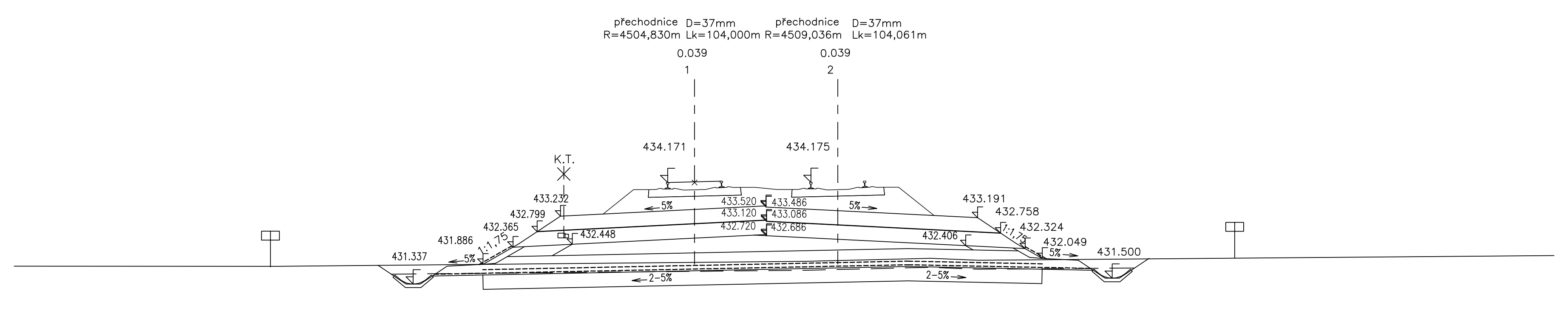
přechodnice D=37mm R=4504,830m Lk=104,000m
přechodnice D=37mm R=4509,036m Lk=104,061m
0.039
0.039
1
2
434.171
434.175
K.T.
433.232
432.799
432.365
431.886
431.337
433.520
433.120
432.720
433.486
433.086
432.686
432.448
432.406
433.191
432.758
432.324
432.049
431.500
5%
5%
5%
5%
1:1,75
1:1,75
2–5%
2–5%

SROV. ROVINA 428.0 m

VZDAL. NOVYCH OS [m]	4.000
POSUNY 1 A 2 KOLEJE [m]	
VZDAL. STAV. OS [m]	
VZDAL. OD KOLEJE c.1 [m]	-7.86 -5.91 -3.90 4.00 8.00 9.71 11.66

106 STANIČENÍ km 66,100

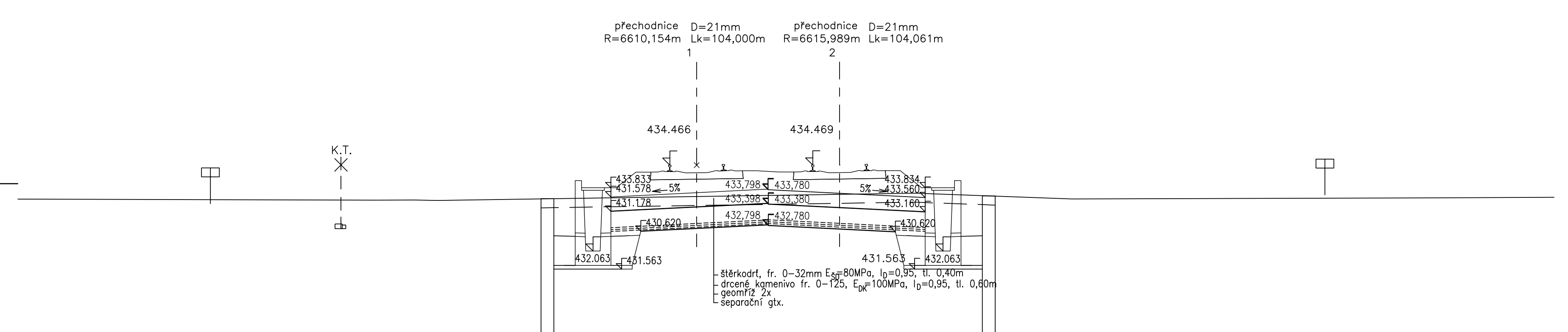
přechodnice D=21mm R=6610,154m Lk=104,000m
přechodnice D=21mm R=6615,989m Lk=104,061m
1
2
434.466
434.469
K.T.
433.833
431.578
431.178
430.620
433.798
433.398
432.798
433.780
433.380
432.780
433.834
433.560
433.160
430.620
432.063
431.563
431.563
432.063
5%
5%
štěrkodrť, fr. 0–32mm E_S0=80MPa, I_D=0,95, tl. 0,40m
drcené kamenivo fr. 0–125, E_DK=100MPa, I_D=0,95, tl. 0,60m
geomříž 2x
separační gtx.

SROV. ROVINA 429.0 m

VZDAL. NOVYCH OS [m]	4.000
POSUNY 1 A 2 KOLEJE [m]	
VZDAL. STAV. OS [m]	
VZDAL. OD KOLEJE c.1 [m]	-8.42 -4.97 -3.20 4.00 7.31 9.08 12.65

107 STANIČENÍ km 66,125

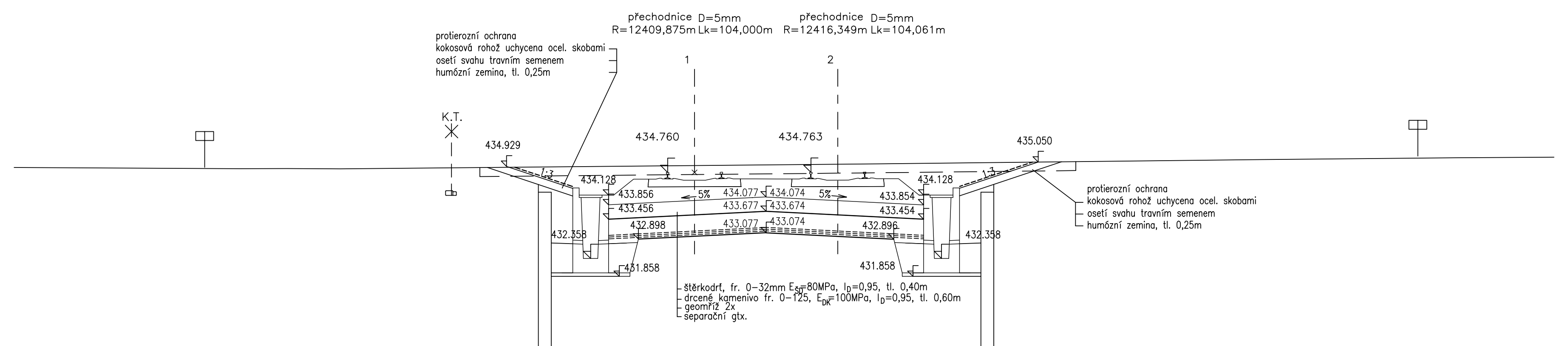
protierozní ochrana
kokosová rohož uchycena ocel. skobami
osetí svahu travním semenem
humózní zemina, tl. 0,25m
přechodnice D=5mm R=12409,875m Lk=104,000m
přechodnice D=5mm R=12416,349m Lk=104,061m
1
2
K.T.
434.929
434.760
434.763
435.050
1:3
1:3
434.128
433.856
433.456
432.898
432.358
431.858
434.077
433.677
433.077
434.074
433.674
433.074
433.854
433.454
432.896
434.128
432.358
431.858
5%
5%
protierozní ochrana
kokosová rohož uchycena ocel. skobami
osetí svahu travním semenem
humózní zemina, tl. 0,25m
štěrkodrť, fr. 0–32mm E_S0=80MPa, I_D=0,95, tl. 0,40m
drcené kamenivo fr. 0–125, E_DK=100MPa, I_D=0,95, tl. 0,60m
geomříž 2x
separační gtx.

SROV. ROVINA 429.0 m

VZDAL. NOVYCH OS [m]	4.000
POSUNY 1 A 2 KOLEJE [m]	
VZDAL. STAV. OS [m]	
VZDAL. OD KOLEJE c.1 [m]	-5.25 -3.20 4.00 7.25 9.60

108 STANIČENÍ km 66,150

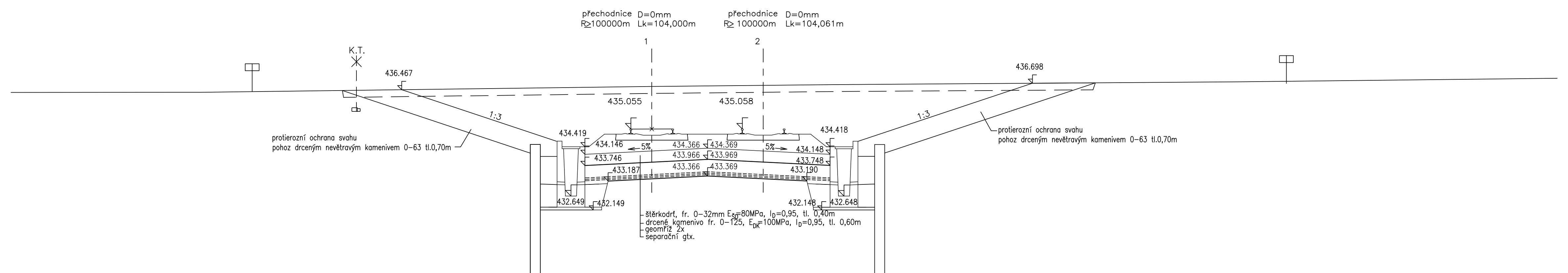
přechodnice D=0mm R≥100000m Lk=104,000m
přechodnice D=0mm R≥100000m Lk=104,061m
1
2
K.T.
436.467
436.698
1:3
1:3
protierozní ochrana svahu
pohoz drceným nevětravým kamenivem 0-63 tl.0,70m
435.055
435.058
434.419
434.146
433.746
433.187
434.366
433.966
433.366
434.369
433.969
433.369
434.418
434.148
433.748
433.190
432.649
432.149
432.148
432.648
5%
5%
protierozní ochrana svahu
pohoz drceným nevětravým kamenivem 0-63 tl.0,70m
štěrkodrť, fr. 0–32mm E_S0=80MPa, I_D=0,95, tl. 0,40m
drcené kamenivo fr. 0–125, E_DK=100MPa, I_D=0,95, tl. 0,60m
geomříž 2x
separační gtx.

SROV. ROVINA 429.0 m

VZDAL. NOVYCH OS [m]	4.000
POSUNY 1 A 2 KOLEJE [m]	
VZDAL. STAV. OS [m]	
VZDAL. OD KOLEJE c.1 [m]	-8.98 -3.20 4.00 7.21 13.66

109 STANIČENÍ km 66,175

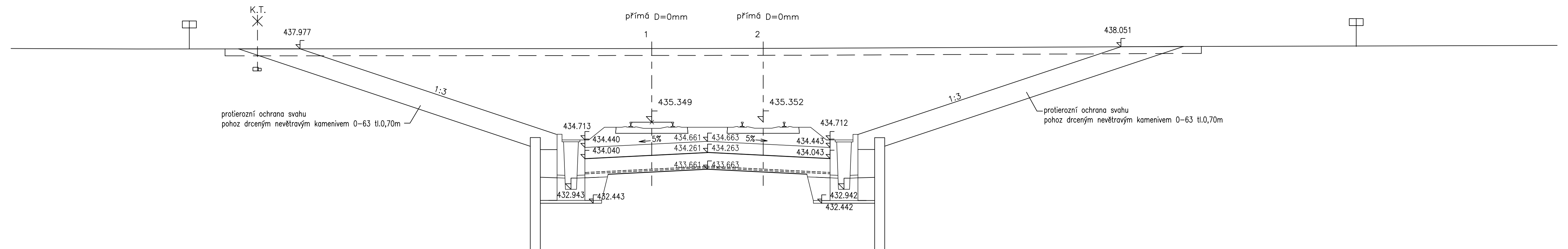
přímá D=0mm
přímá D=0mm
1
2
K.T.
437.977
438.051
1:3
1:3
protierozní ochrana svahu
pohoz drceným nevětravým kamenivem 0-63 tl.0,70m
435.349
435.352
434.713
434.440
434.040
434.661
434.261
433.661
434.663
434.263
433.663
434.712
434.443
434.043
432.943
432.443
432.942
432.442
5%
5%
protierozní ochrana svahu
pohoz drceným nevětravým kamenivem 0-63 tl.0,70m

SROV. ROVINA 430.0 m

VZDAL. NOVYCH OS [m]	4.000
POSUNY 1 A 2 KOLEJE [m]	
VZDAL. STAV. OS [m]	
VZDAL. OD KOLEJE c.1 [m]	-12.63 -3.20 4.00 7.20 16.84

110 STANIČENÍ km 66,200

SO 52-24-01 Soběslav–Doubí, zárubní zdi v km 66,19–66,41
Veškeré výkopy i pro gabionové zdi jsou součástí SO 52-11-01 žel. spodek
Vlastní gabion, odvodňovací žlab pažení a zásyp mezi pažící stěnou a gabionem jsou součástí SO 52-24-01

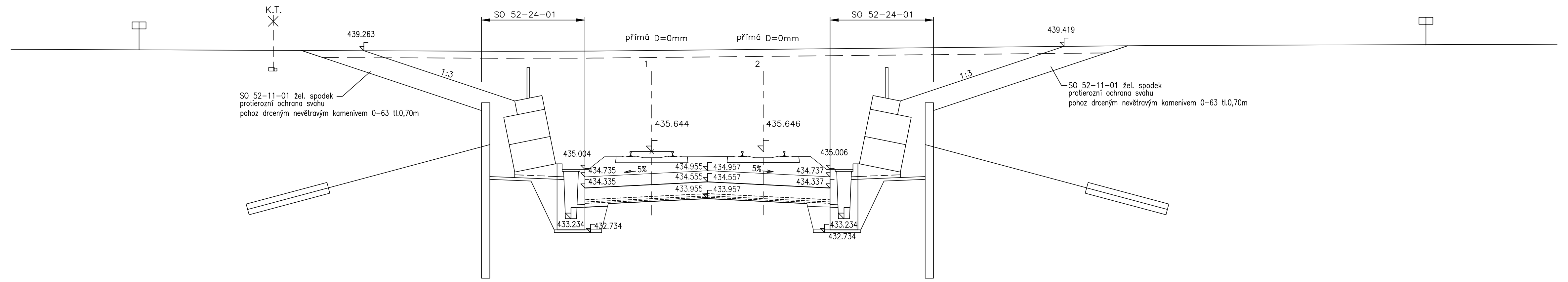
K.T.
439.263
439.419
SO 52-24-01
SO 52-24-01
přímá D=0mm
přímá D=0mm
1
2
1:3
1:3
SO 52-11-01 žel. spodek
protierozní ochrana svahu
pohoz drceným nevětravým kamenivem 0-63 tl.0,70m
435.644
435.646
435.004
434.735
434.335
434.955
434.555
433.955
434.957
434.557
433.957
435.006
434.737
434.337
433.234
432.734
433.234
432.734
5%
5%
SO 52-11-01 žel. spodek
protierozní ochrana svahu
pohoz drceným nevětravým kamenivem 0-63 tl.0,70m

SROV. ROVINA 430.0 m

VZDAL. NOVYCH OS [m]	4.000
POSUNY 1 A 2 KOLEJE [m]	
VZDAL. STAV. OS [m]	
VZDAL. OD KOLEJE c.1 [m]	-11.21 -3.20 4.00 7.20 15.69

111 STANIČENÍ km 66,225

SO 52-24-01 Soběslav–Doubí, zárubní zdi v km 66,19–66,41
Veškeré výkopy i pro gabionové zdi jsou součástí SO 52-11-01 žel. spodek
Vlastní gabion, odvodňovací žlab pažení a zásyp mezi pažící stěnou a gabionem jsou součástí SO 52-24-01

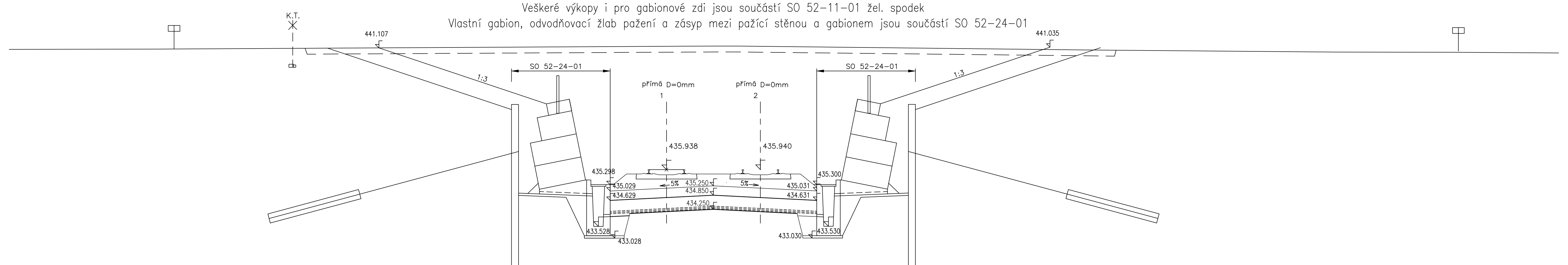
K.T.
441.107
441.035
1:3
1:3
SO 52-24-01
SO 52-24-01
přímá D=0mm
přímá D=0mm
1
2
435.938
435.940
435.298
435.029
434.629
435.250
434.850
434.250
435.031
434.631
435.300
433.528
433.028
433.030
433.530
5%
5%

SROV. ROVINA 431.0 m

VZDAL. NOVYCH OS [m]	4.000
POSUNY 1 A 2 KOLEJE [m]	
VZDAL. STAV. OS [m]	
VZDAL. OD KOLEJE c.1 [m]	-13.22 -3.20 4.00 7.20 17.00

112 STANIČENÍ km 66,250

SO 52-24-01 Soběslav–Doubí, zárubní zdi v km 66,19–66,41
Veškeré výkopy i pro gabionové zdi jsou součástí SO 52-11-01 žel. spodek
Vlastní gabion, odvodňovací žlab pažení a zásyp mezi pažící stěnou a gabionem jsou součástí SO 52-24-01

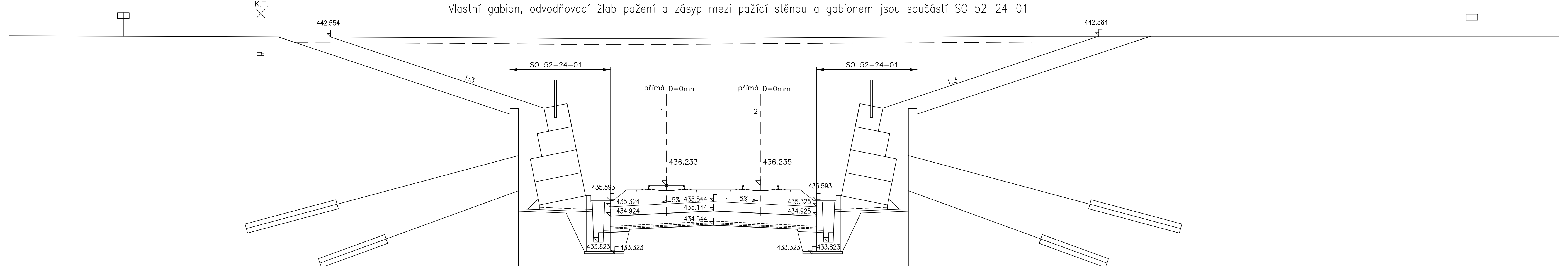
K.T.
442.554
442.584
1:3
1:3
SO 52-24-01
SO 52-24-01
přímá D=0mm
přímá D=0mm
1
2
436.233
436.235
435.593
435.324
434.924
435.544
435.144
434.544
435.325
434.925
435.593
433.823
433.323
433.323
433.823
5%
5%

SROV. ROVINA 432.0 m

VZDAL. NOVYCH OS [m]	4.000
POSUNY 1 A 2 KOLEJE [m]	
VZDAL. STAV. OS [m]	
VZDAL. OD KOLEJE c.1 [m]	-15.35 -3.20 4.00 7.20 19.43

113 STANIČENÍ km 66,275

SO 52-24-01 Soběslav–Doubí, zárubní zdi v km 66,19–66,41
Veškeré výkopy i pro gabionové zdi jsou součástí SO 52-11-01 žel. spodek
Vlastní gabion, odvodňovací žlab pažení a zásyp mezi pažící stěnou a gabionem jsou součástí SO 52-24-01

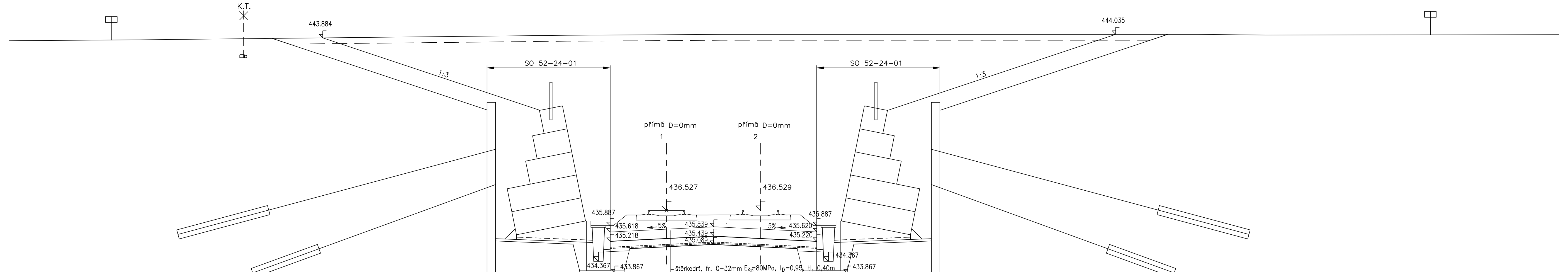
K.T.
443.884
444.035
1:3
1:3
SO 52-24-01
SO 52-24-01
přímá D=0mm
přímá D=0mm
1
2
436.527
436.529
435.887
435.618
435.218
435.839
435.439
435.089
435.620
435.220
435.887
434.367
433.867
434.367
433.867
5%
5%
štěrkodrť, fr. 0–32mm E_S0=80MPa, I_D=0,95, tl. 0,40m
drcené kamenivo fr. 0–125, E_DK=100MPa, I_D=0,95, tl. 0,35m
geomříž
separační gtx.

SROV. ROVINA 433.0 m

VZDAL. NOVYCH OS [m]	4.000
POSUNY 1 A 2 KOLEJE [m]	
VZDAL. STAV. OS [m]	
VZDAL. OD KOLEJE c.1 [m]	-15.74 -3.20 4.00 7.20 20.22

ZAPRACOVÁNÍ PŘIPOMÍNEK 08/2020

Výškový systém Bpv
Souřadnicový systém S-JTSK

Změna:	Název změny:	Datum:	Provedl:	Podpis:

Investor, objednatel:
SPRÁVA ŽELEZNIC
Správa železnic, s.o.
Dlážděná 1003/7, 110 00 Praha 1
kontaktní adresa:
Správa železnic, s.o.
Stavební správa západ
Sokolovská 1955/278, 190 00 Praha 9

Inženýrská činnost:
METROPROJEKT Praha a.s.
Argentinská 1621/36,
170 00 Praha 7
Aleš Smrček, tel: +420 296 154 348

METROPROJEKT Praha a.s.
Argentinská 1621/36,
170 00 Praha 7
generální ředitel: Ing. David Krása
tel.: +420 296 154 105
www.metroprojekt.cz
info@metroprojekt.cz

Souprava číslo:

HIP: **Ing. Petr Zobal** Podpis:
tel.: **+420 296 154 247**
Stupeň: **DSP+PDPS**

Název a účel díla:
Modernizace trati Veselí n.L. – Tábor - II.část, úsek Veselí n.L. - Doubí u Tábora, 2. etapa
Soběslav - Doubí, Zvýšení rychlosti nad 160 km/h

Zpracovatelský útvar: **stř. S60 - dopravní**
tel.: **+420 296 154 247**
Vedoucí útvaru: **Ing. Petr Zobal** Podpis:
Odpovědný projektant: **Ing. Vladimír Pátek** Podpis:

Název části díla:
STAVEBNÍ ČÁST
INŽENÝRSKÉ OBJEKTY
KOLEJOVÝ SVRŠEK A SPODEK
SO 52-10-01 Soběslav-Doubí, žel. svršek
SO 52-10-01.10 Soběslav-Doubí, žel. svršek, následná úprava GPK
SO 52-10-01.11 Soběslav-Doubí, žel. svršek, snesení svršku staré tratě
SO 52-11-01 Soběslav-Doubí, žel. spodek

E
E.1
E.1.1
E.1.1.3

Vypracoval: **Ing. Vladimír Pátek** Podpis:
Kontroloval: **Ing. Robert Kučera** Podpis: Kučera
Skart. znak: **V20/2041** Datum: **5/2020**
Počet formátů: **18 x A4** Měřítko: **1:100**

Název přílohy:
PŘÍČNÉ ŘEZY
km 66,075 - km 66,275

Složka:

ICD: | 20 | 7831 | 05 | 01 | 01 | 03 12 |

Číslo příl.: **314**