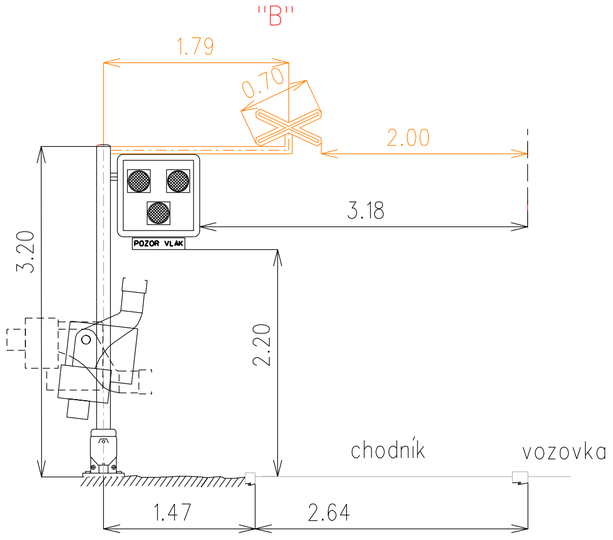
"B"
1.79
0.70
2.00
3.18
3.20
2.20
POZOR VLAK
chodník
vozovka
1.47
2.64

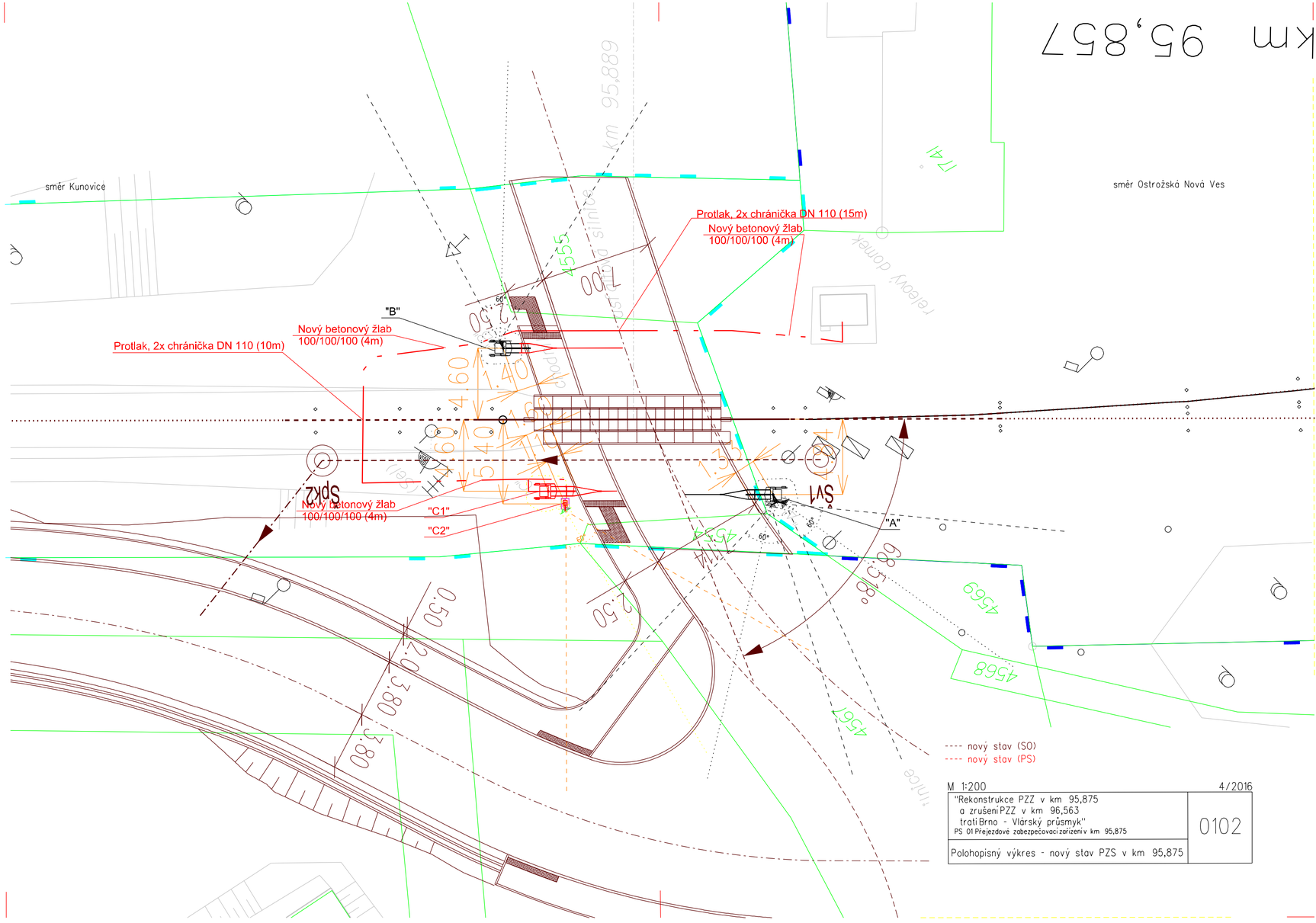
km 95,857
směr Kunovice
směr Ostrožská Nová Ves
Protlak, 2x chránička DN 110 (15m)
Nový betonový žlab
100/100/100 (4m)
"B"
Nový betonový žlab
100/100/100 (4m)
Protlak, 2x chránička DN 110 (10m)
Nový betonový žlab
100/100/100 (4m)
"C1"
"C2"
"A"
Spk2
Sv1
4555
4569
4568
4567
17.41
68.518°
2.50
0.50
2.0
3.80
3.80
---- nový stav (SO)
---- nový stav (PS)
M 1:200
4/2016
"Rekonstrukce PZZ v km 95,875
a zrušení PZZ v km 96,563
trati Brno - Vlárský průsmyk"
PS 01 Přejezdové zabezpečovací zařízení v km 95,875
Polohopisný výkres - nový stav PZS v km 95,875
0102