# PŮDORYS 1.NP - nový stav

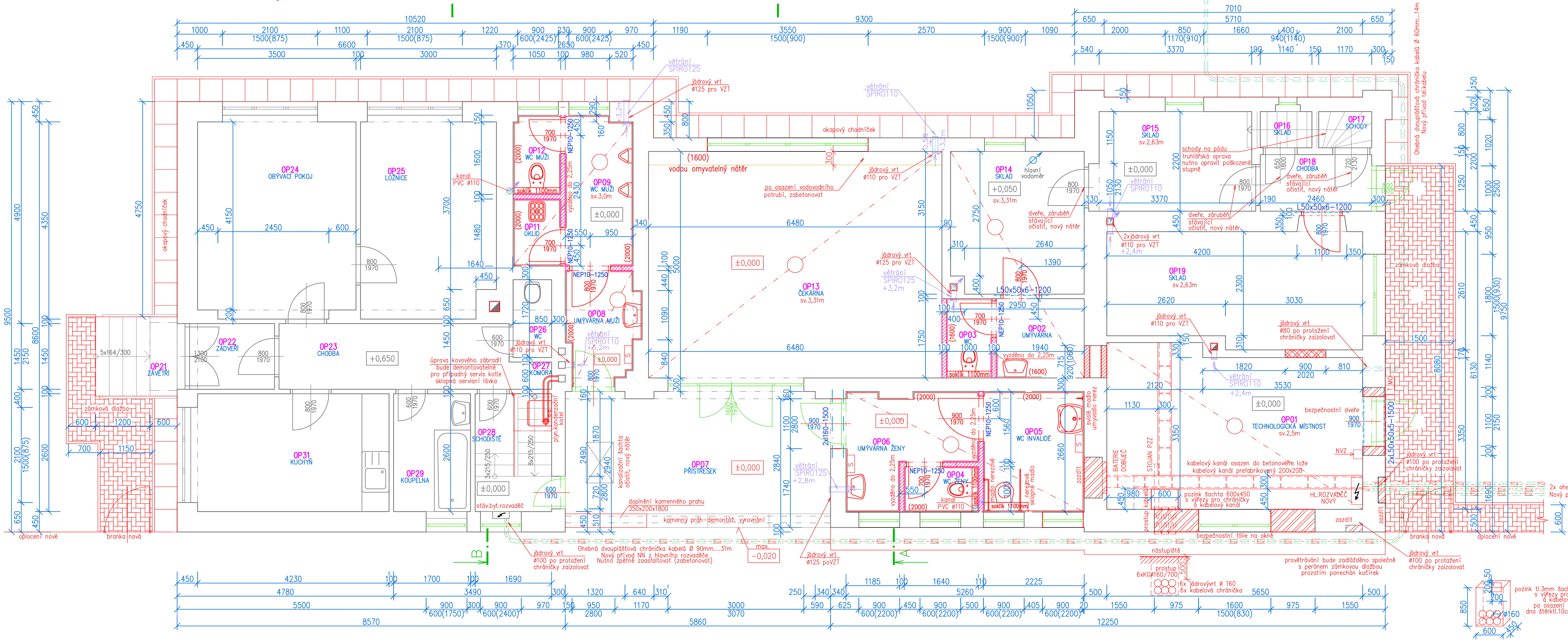

## ŽLAB KABELOVÝ - TK 3

se zámky

POKLOP ŽLABU

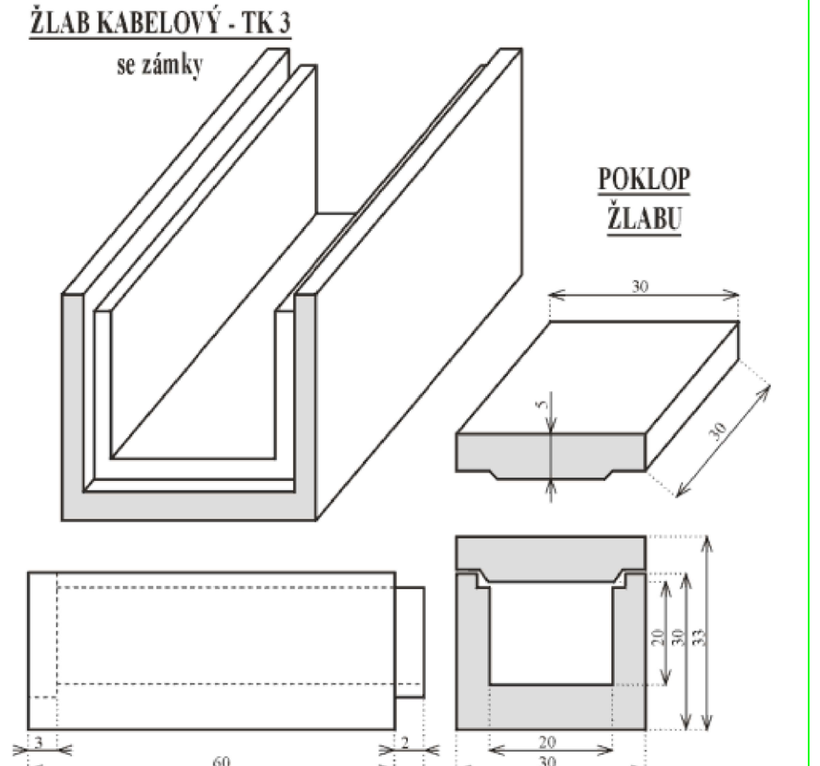

**Technický popis:** Kabelový žlab - TK 3 je určen pro krytí uložených kabelů při rozvodech elektřiny, telefonu, kabelové televize, plynových přípojek apod. Je vhodný i pro meliorační a topné kanály. Světlost žlabu je 20 x 20 cm.

VŠECHNY MÍSTNOSTI:
- STROPY
  ČEKÁRNA – VYSPRAVENÍ OMÍTEK 10%, NOVÝ ZAVĚŠENÝ PODHLED
  V UMÝVÁRNÁCH, WC A ÚKLIDU – VYSPRAVENÍ OMÍTEK 10%, NOVÝ ZAVĚŠENÝ PODHLED
  ŘEŠENÉ PROSTORY PŘEŠTUKOVAT 100%, NOVÁ VÝMALBA
- PODLAHY
  NOVÉ PODLAHY KERAM DLAŽBA VČ. SOKLŮ 7 cm
  BETONOVÁ MAZANINA
- STĚNY
  NOVÉ KERAMICKÉ OBKLADY, NÁTĚRY OMYVATELNÉ NA NOVOU OMÍTKU (JUB GOLD)
  VYSRAVENÍ OMÍTEK 30% příp. NOVÉ OMÍTKY VÁPENOŠTUKOVÉ JEMNÉ
  ŘEŠENÉ PROSTORY PŘEŠTUKOVAT 100%, NOVÁ VÝMALBA
- OTVORY
  NOVÁ PLASTOVÁ IZOLAČNÍ OKNA (STÁVAJÍCÍ PLASTOVÁ OKNA BÝT BEZE ZMĚN)
  NOVÉ VNITŘNÍ I VENKOVNÍ DVEŘE vč. ZÁRUBNÍ VIZ. PD VÝKRESY, TABULKY
  NOVÉ NADSVĚTLÍKY místo SKLENĚNÝCH TVÁRNIC VIZ. PD VÝKRESY, TABULKY
- NOVÉ ZAŘIZOVACÍ PŘEDMĚTY – TYPU ANTIVANDAL (NEREZOVÉ)
  VČETNĚ PŘIPOJOVACÍHO POTRUBÍ
- NOVÉ RADIÁTORY RADIK vč. MĚDĚNÉHO POTRUBÍ
- VĚTRÁNÍ – VYVEDENÉ NA FASÁDU
- KABELOVÝ KANÁL, HL ROZVADĚČ V TECHNOLOGICKÉ MÍTNOSTI

2x ohebná dvouplášťová chránička kabelů Ø 90mm...2x8m
Nový přívod NN z elektropilíře, prozatím smyčka příprava pro zrušení nadzemního vedení

pozink tl.3mm šachta se dnem 600x450x850 s výřezy pro chráničky a kabelový kanál po osazení obetonovat dno štěrk tl.10cm, beton + KARI 150/150/6 tl.10cm

## KABELOVÝ KANÁL
detail

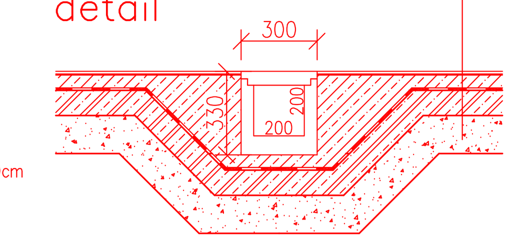

## SKLADBY PODLAH

nová skladba:
- ker.dlažba protiskluzová min.R9
- lepidlo
- tekutá hydroizolace až na stěnu cca 100mm
- samonivelační stěrka
- penetrace
- očistit, odmastit
- zbrousit, zdrsnit
- lité teraco

nová skladba:
- ker.dlažba protiskluzová min.R9
- lepidlo
- tekutá hydroizolace až na stěnu cca 100mm
- samonivelační stěrka
- penetrace
- očistit
- betonová mazanina, vyspravení 25%
- demontáž PVC
- stávající malt.lože vybourat 25%
- malt.lože 2,3cm
- bet.mazanina 4,3cm
- lepenka
- podkl.beton 6,0cm
- dus.škvára 15cm

nová skladba:
- ker.dlažba protiskluzová min.R9
- lepidlo
- tekutá hydroizolace až na stěnu cca 100mm
- samonivelační stěrka
- penetrace
- očistit
- beton tl. 5cm
- Nap + hydroizolace
- podkladní beton tl.10cm + KARI 150/150/6
- štěrk tl. 10cm

bourání:
- stávající ker.dlažba
- malt.lože 2,3cm
- bet.mazanina 4,3cm
- lepenka
- podkl.beton 6,0cm
- dus.škvára 15cm

- zámková dlažba tl.4cm–6cm
- kladecí vrstva tl.3cm, 4–8mm, popř. 2–5mm
- drcené kamenivo 8–16 mm, l. 100–150mm
- teraco dlažba do maltového lože, betonu

### Tabulka překladů-porobetonových

| Označení | Délka [m] | Počet kusů | Hmotnost 1ks [kg] | Hmotnost celkem [kg] |
|---|---|---|---|---|
| YTONG NEP 10 | 1,25 | 6 | 26 | 156 |

### Tabulka překladů-ocelových

| Označení | Délka [m] | Počet kusů | Hmotnost 1ks [kg] | Hmotnost celkem [kg] |
|---|---|---|---|---|
| I 160 | 1,5 | 2 | 26,85 | 53,7 |
| L 50x50x5 | 1,5 | 2 | 5,7 | 11,4 |
| L 50x50x6 | 1,2 | 2 | 5,4 | 10,8 |

### Tabulka místností 1.NP

| Číslo | Jméno | Plocha [m²] | Obvod [m] | Podlaha | Skladba | Poznámka |
|---|---|---|---|---|---|---|
| 0P01 | TECHNOLOGICKÁ MÍSTNOST | 19,78 | 19 | KERAMICKÁ DLAŽBA | B | KERAMICKÝ SOKL |
| 0P02 | UMÝVÁRNA | 3,57 | 7,78 | KERAMICKÁ DLAŽBA | B | KERAMICKÝ OBKLAD ZA UMYVADLEM |
| 0P03 | WC | 1,75 | 5,5 | KERAMICKÁ DLAŽBA | B | OBKLAD DO VÝŠKY 1.6 M |
| 0P04 | WC ŽENY | 1,65 | 5,3 | DLAŽBA KERAMICKÁ | B | OBKLAD DO VÝŠKY 2.0 M |
| 0P05 | WC INVALIDÉ | 6,02 | 9,97 | DLAŽBA KERAMICKÁ | B | OBKLAD DO VÝŠKY 2.0 M |
| 0P06 | UMÝVÁRNA ŽENY | 3,81 | 8,68 | DLAŽBA KERAMICKÁ | B | OBKLAD DO VÝŠKY 2.0 M |
| 0P07 | PŘÍSTŘEŠEK | 18,7 | 19,16 | DLAŽBA KABŘINEC | D | |
| 0P08 | UMÝVÁRNA MUŽI | 3,82 | 8,54 | DLAŽBA KERAMICKÁ | B | OBKLAD DO VÝŠKY 2.0 M |
| 0P09 | WC MUŽI | 5,17 | 10,26 | DLAŽBA KERAMICKÁ | B | OBKLAD DO VÝŠKY 2.0 M |
| 0P11 | ÚKLID | 1,55 | 5,06 | DLAŽBA KERAMICKÁ | B | OBKLAD DO VÝŠKY 2.0 M |
| 0P12 | WC MUŽI | 1,82 | 5,6 | DLAŽBA KERAMICKÁ | B | OBKLAD DO VÝŠKY 2.0 M |
| 0P13 | ČEKÁRNA | 32,93 | 23,31 | DLAŽBA KERAMICKÁ | A | KERAMICKÝ SOKL |
| 0P14 | SKLAD | 9,17 | 12,2 | DLAŽBA KERAMICKÁ | B | KERAMICKÝ SOKL |
| 0P15 | SKLAD | 7,75 | 11,78 | DLAŽBA KERAMICKÁ | C | KERAMICKÝ SOKL |
| 0P16 | SKLAD | 1,02 | 4,18 | BETON | | |
| 0P17 | SCHODY | 0,94 | 3,94 | | | OPRAVA SCHODŮ |
| 0P18 | CHODBA | 3,07 | 7,42 | DLAŽBA KERAMICKÁ | C | KERAMICKÝ SOKL |
| 0P19 | SKLAD | 14,3 | 17,13 | DLAŽBA KERAMICKÁ | C | KERAMICKÝ SOKL |
| 0P21 | ZÁVĚTŘÍ | 3,4 | 7,45 | BETON | STÁVAJÍCÍ BEZE ZMĚN | |
| 0P22 | ZÁDVEŘÍ | 2,72 | 6,65 | DLAŽBA KERAMICKÁ | | KERAMICKÝ SOKL |
| 0P23 | CHODBA | 7,71 | 13,86 | DLAŽBA KERAMICKÁ | | KERAMICKÝ SOKL |
| 0P24 | OBÝVACÍ POKOJ | 15,33 | 16 | VLYSY | | PODLAHOVÁ LIŠTA |
| 0P25 | LOŽNICE | 13,07 | 15 | VLYSY | | PODLAHOVÁ LIŠTA |
| 0P26 | WC | 1,52 | 5,32 | KERAMICKÁ DLAŽBA | | OBKLAD DO VÝŠKY 1.6 M |
| 0P27 | KOMORA | 0,56 | 3,08 | KERAMICKÁ DLAŽBA | | |
| 0P28 | SCHODIŠTĚ | 4,61 | 9,18 | BETON | | |
| 0P29 | KOUPELNA | 4,42 | 8,6 | DLAŽBA KERAMICKÁ | | OBKLAD DO VÝŠKY 2.0 M |
| 0P31 | KUCHYŇ | 11,31 | 13,96 | DLAŽBA KERAMICKÁ | | KERAMICKÝ OBKLAD ZA LINKOU |

Celková plocha [m2]: 201,48

# PŮDORYS 1.PP - nový stav

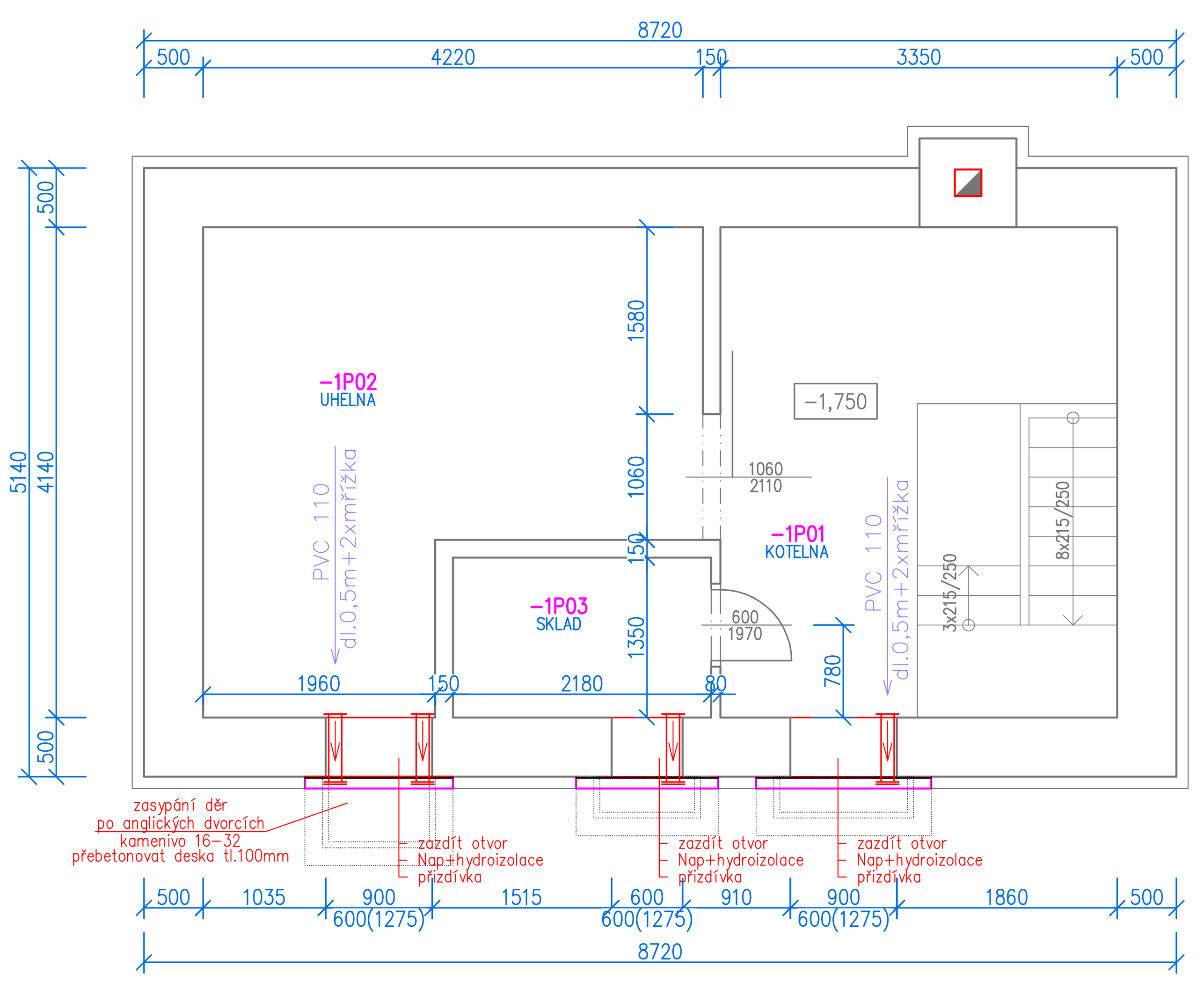

### Tabulka místností 1.PP

| Číslo | Jméno | Plocha [m²] | Obvod [m] | Podlaha | Skladba |
|---|---|---|---|---|---|
| -1P01 | KOTELNA | 13,87 | 14,98 | CEMENTOVÝ POTĚR | |
| -1P02 | UHELNA | 14,24 | 17,02 | CEMENTOVÝ POTĚR | |
| -1P03 | SKLAD | 2,94 | 7,06 | CEMENTOVÝ POTĚR | |

Celková plocha [m2]: 31,05

## SKLADBA OKAPOVÉHO CHODNÍČKU

**PODLAHY**
ČEKÁRNA – dlažba 30x30cm A, min.R9, sokl 7cm (RAKO TAURUS GRANIT TAA35075)
WC, UMÝVÁRNY, ÚKLID – dlažba 30x30cm A, min.R9, sokl 7cm (RAKO TAURUS GRANIT TAA35075)
TECHNOLOGICKÁ MÍSTNOST – dlažba 30x30cm A, min.R9, sokl 7cm (RAKO TAURUS GRANIT TAA35075)

**OBKLADY**
WC, UMÝVÁRNY, ÚKLID – obklady 200x200mm plochy (RAKO série COLOR ONE– WAA1N000)
– horní pás obklad 200x200mm (RAKO série COLOR ONE– WAA1N555)
– pásek obklad 200x60mm (RAKO série CONCEPT PLUS – WARDT001)

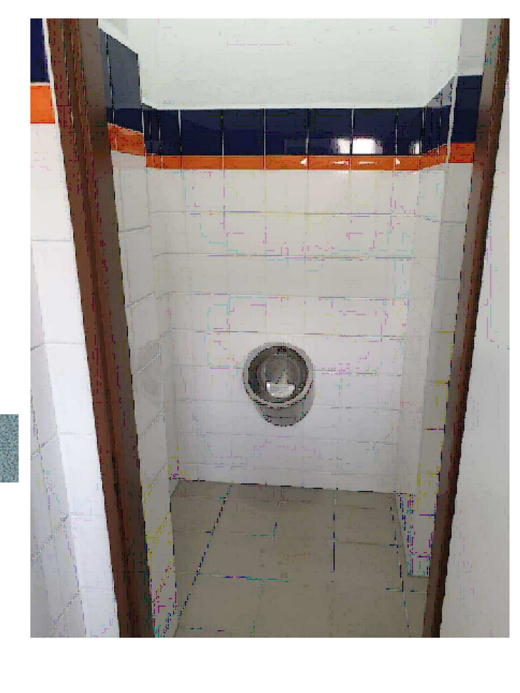

Jedná se o stavební úpravy. Všechny práce musí být přizpůsobeny stavu nosných prvků a konstrukcí. Rozměry informativní. Při práci dodržovat všechny ČSN a bezpečnostní předpisy. Při výkopech kolem objektu pozor na přípojky.

## LEGENDA HMOT

- STÁVAJÍCÍ ZDIVO CIHLY CP
- DOZDÍVKY CIHLY CP NA MVC 2,5
- 300 POROBETONOVÁ TVÁRNICE 599x249x300 NA TENKOVSRTVOU MALTU
- 100 PŘÍČKOVKY POROBETONOVÉ 599x249x100 NA TENKOVRSTVOU MALTU
- BETON ZÁKLADOVÝCH PÁSŮ A DESEK třída C20/25 vyztužený KARI 150/150/6
- ŠTĚRK HUTNĚNÝ 16/32
- ROSTLÝ TERÉN
- HYDROIZOLACE
- ČERVENÁ – nové konstrukce
- MĚNĚNÉ VÝPLNĚ

zárubně ocelové
STOUPAČKY IZOLOVAT + OBLOŽIT SÁDROKARTONEM
čisté podlahy–BETON B20 (C 16/20) konzistence suchá (S)

| | | | | |
|---|---|---|---|---|
| NAVRHL | VYPRACOVAL | KRESLIL | | **VL projekt** ing. Luboš VANIŠ MILEVSKO, Jiráskova 836 tel 383 809 225, fax 382 809 229 vlprojekt@volny.cz |
| | ing. Luboš VANIŠ | | DATUM | 11.2019 |
| OBEC | SEPEKOV | | MĚŘÍTKO | 1:50 |
| INVESTOR | Správa železniční dopravní cesty, státní organizace Dlážděná 1003/7, Nové Město, 11000 Praha 1 | | FORMÁT | A1 |
| STAVBA | Sepekov ON - oprava budovy zastávky č.p.171, č.parc.st.185,3180/1, k.ú.Sepekov[747602] | | ÚČEL | DPS |
| OBSAH | **PŮDORYS 1NP, 1.PP - nový stav** | | ČÍSLO VÝKRESU | 6 |