			ČÍSLO SOUPRAVY:
		PO PŘIPOMÍNKOVÉM ŘÍZENÍ	
REVIZE Č.	DATUM	ZMĚNA	

MORAVIA CONSULT Olomouc a.s.
LEGIONÁŘSKÁ 1085/8 , 779 00 Olomouc
tel.: +420 585 570 444
IDS: kjee9md
e-mail: moravia@moravia.cz
http://www.moravia.cz

OBJEDNATEL	Správa železniční dopravní cesty, státní organizace v zastoupení: SŽDC, s.o., Stavební správa východ, Nerudova 1, 772 58 Olomouc	
HLAVNÍ INŽENÝR PROJEKTU	ING. BRONISLAV ZAVADIL	G. ŘEDITEL MORAVIA CONSULT Olomouc a.s. ING. VÁCLAV KRATOCHVÍL
ODPOVĚDNÝ PROJ. OBJ., PS	NAVRHL, VYPRACOVAL	KONTROLOVAL
ING. BRONISLAV ZAVADIL	ING. HANA HRABALOVÁ	ONDŘEJ ŠTĚPÁNEK
KRAJ: OLOMOUCKÝ	POVĚŘENÝ OÚ: OLOMOUC	OBEC: OLOMOUC NEMILANY

"Oprava mostu v km 95,596 trati Olomouc - Nezamyslice"	ZAK. ČÍSLO MCO	17-046-235-PS
	ÚČEL	PROJEKT
	DATUM	SRPEN 2017
	FORMÁT	A4
	MĚŘÍTKO	
DOKLADY	ČÁST H	POŘ.Č.

H. Závazná stanoviska dotčených orgánů a další doklady o jednání s účastníky stavebního řízení

Poř.č.	Popis	Zn./č.j.	Datum vydání
1-1	Hasičský záchranný sbor Olomouckého kraje, Územní odbor Olomouc, Schweitzerova 524/91, 779 00 Olomouc	HSOL-6768-2/2017	23.10.2017
1-2	Krajská hygienická stanice Olomouckého kraje, Wolkerova 6, 779 11 Olomouc	KHSOC/26102/2017/OC/HOK	10.10.2017
1-3	Krajské ředitelství Olomouckého kraje, Územní odbor Olomouc, Dopravní inspektorát, Tř. Kosmonautů 10, 771 36 Olomouc	KRPM-119994-1/ČJ-2017-140506	10.10.2017
1-4	Krajský úřad Olomouckého kraje, Odbor životního prostředí a zemědělství, Oddělení ochrany přírody, Jeremenkova 40b, 779 11 Olomouc	KUOK 101691/2017	13.10.2017
1-5	Magistrát města Olomouce, Odbor stavební, Odd. státní správy na úseku pozemních komunikací , Hynaisova 10, 779 11 Olomouc	SMOL/261322/2017/OS/PK/Vra	13.11.2017
1-6	Magistrát města Olomouce, Odbor životního prostředí, Hynaisova 10, 779 11 Olomouc	SMOL/219206/2017/OZP/OH/Noz	18.10.2017
1-7	Sekce ekonomická a majetková MO, odbor ochrany územních zájmů, oddělení ochrany územních zájmů Brno, Svatoplukova 2687/84, 662 10 Brno	78643/2017-8201-OÚZ-BR	30.10.2017
1-8	Povodí Moravy s.p., Dřevařská 11, 602 00 Brno	PM056619/2017-203/Fi	15.11.2017
1-9	Správa železniční dopravní cesty, státní organizace, Oblastní ředitelství Olomouc, Nerudova 1, 772 58 Olomouc	16293/2017-SŽDC-OŘ OLC-SMT	5.9.2017
1-10	Statutární město Olomouc, Odbor správy městských komunikací a MHD, oddělení dopravních opatření a mobiliáře, Hynaisova 34/10, 779 00 Olomouc	SMOL/144431/2017/OSMK/DOM/Mot	4.8.2017
2	**Vyjádření vlastníků a správců dopravní a technické infrastrukury k projektové dokumentaci**		
2-1	ČD-Telematika a.s, Pod Táborem 369/8a, 190 00 Praha 9	1133/2017-O	27.09.17
2-2	Vodafone Czech Republic a.s., oddělení technické dokumentace, Technická 23, 616 00 Brno	170921-162256475	22.09.17
2-3	GridServices, s.r.o., Plynárenská 499/1, 602 00 Brno - Zábrdovice	5001591424	21.09.17
2-4	T-Mobile Czech Republic a.s., Tomíčkova 2144/1, 149 00 Praha 4	E34303/17	03.10.17

1-1

HASIČSKÝ ZÁCHRANNÝ SBOR OLOMOUCKÉHO KRAJE

územní odbor Olomouc
Schweitzerova 524/91, 779 00 Olomouc

MORAVIA CONSULT Olomouc, a.s.
stř. 230
A
25 -10- 2017
ev.č. 03401 ověřil:
přiděleno L: 238
přiděleno D: Štěpánek, Dorotti

Č.j.: HSOL-6768-2/2017
Uvádějte vždy při písemném styku

Olomouc 23. 10. 2017

Počet listů: 1
Přílohy: 1/PD – příloha pouze u odesílaného výtisku

MORAVIA CONSULT Olomouc a.s.
Legionářská 1085/8
779 00 Olomouc

ZÁVAZNÉ STANOVISKO
dotčeného orgánu na úseku požární ochrany k dokumentaci pro vydání stavebního povolení

Č. j. doručeného spisu: 1533/17-238

Vyřizuje za PO: kpt. Ing. Lukáš Foukal, tel.: 950770054, e-mail: lukas.foukal@hzsol.cz

Název stavby: Oprava mostu v km 95,596 trati Olomouc - Nezamyslice

Místo stavby: k. ú. Nemilany, parc. č. 1207/1

Stavebník - investor: Správa železniční dopravní cesty, státní organizace, Dlážděná 1003/7, 110 00 Praha

Předložená dokumentace, popis stavby: Předložená projektová dokumentace v rozsahu požárně bezpečnostního řešení je ze srpna 2017 (Ing. Bronislav Zavadil). Jedná se o opravu stávajícího mostu.

Hasičský záchranný sbor Olomouckého kraje jako dotčený orgán dle ust. § 26 odst. 2 písm. b) a ust. § 31 odst. 1 písm. b) zákona č. 133/1985 Sb., o požární ochraně, ve znění pozdějších předpisů (dále jen „zákon o PO“) posoudil výše uvedenou dokumentaci předloženou dne 26.9.2017 a k této **vydává** v souladu s ust. § 31 odst. 4 a § 95 zákona o PO a dále dle ust. § 149 odst. 1 zákona č. 500/2004 Sb., správního řádu, ve znění pozdějších předpisů

SOUHLASNÉ ZÁVAZNÉ STANOVISKO.

Odůvodnění

Projektová dokumentace je zpracována v souladu s požadavky ust. § 2 vyhlášky č. 23/2008 Sb., o technických podmínkách požární ochrany staveb, ve znění pozdějších předpisů a v souladu s ust. § 41 odst. 2 vyhlášky č. 246/2001 Sb., o stanovení podmínek požární bezpečnosti a výkonu státního požárního dozoru (vyhláška o požární prevenci), ve znění vyhlášky č. 221/2014 Sb., a Hasičský záchranný sbor Olomouckého kraje neshledal žádné nedostatky, které by bránily vydání souhlasného závazného stanoviska.

Poučení

V souladu s ust. § 46 odst. 3 vyhlášky č. 246/2001 Sb., o stanovení podmínek požární bezpečnosti a výkonu státního požárního dozoru (vyhláška o požární prevenci), ve znění vyhlášky č. 221/2014 Sb., si Hasičský záchranný sbor Olomouckého kraje jeden výtisk požárně bezpečnostního řešení ponechává ve své dokumentaci.

K případným změnám proti posouzené projektové dokumentaci je třeba vyžádat si nové závazné stanovisko.

Proti obsahu závazného stanoviska nelze podat samostatné odvolání. Odvolání lze podat prostřednictvím správního orgánu, který vydal rozhodnutí ve věci, pro které se řízení vede, a to ve lhůtě stanovené v příslušném rozhodnutí.

Proti nezákonnosti závazného stanoviska lze podat podnět k jeho přezkoumání v přezkumném řízení, a to k Ministerstvu vnitra – generálnímu ředitelství Hasičského záchranného sboru České republiky.

HZS Olomouckého kraje
územní odbor Olomouc
Schweitzerova 91
779 00 Olomouc
2

kpt. Ing. Lukáš Foukal
koordinátor – metodik pro stavební prevenci
oddělení stavební prevence, kontrolní činnosti a ZPP

Správa železniční dopravní cesty, státní organizace, IČ 70994234, Dlážděná 1003/7, 110 01 Praha 1, Oblastní ředitelství Olomouc, Nerudova 1, 772 58 Olomouc.

POVĚŘENÍ PRO JEDNÁNÍ

za Správu železniční dopravní cesty státní organizaci, IČ 70994234, Dlážděná 1003/7, 110 01 Praha 1, Oblastní ředitelství Olomouc, Nerudova 1, 772 58 Olomouc. Dále jen **„pověření“.**

Pověřitel:
Správa železniční dopravní cesty, státní organizace, IČ 70994234, Dlážděná 1003/7 110 01, Praha 1, Oblastní ředitelství Olomouc, Nerudova 1, 772 58 Olomouc zastoupena Ing. Ladislavem Kašparem, ředitelem Oblastního ředitelství Olomouc.
Dále jen **„pověřitel“.**

Pověřený:
MORAVIA CONSULT Olomouc, a.s. IČ 64610357 Legionářská 8, 772 00 Olomouc, zastoupený Ing. Janem Černým, projektantem
Dále jen **„pověřený“.**

„Pověřitel“ – Správa železniční dopravní cesty, státní organizace, IČ 70994234, Oblastní ředitelství Olomouc tímto uděluje níže uvedené

„p o v ě ř e n í“

MORAVIA CONSULT Olomouc, a.s. IČ 64610357 Legionářská 8, 772 00 Olomouc, zastoupený Ing. Janem Černým, projektantem

pro jednání za „pověřitele“

na příslušných orgánech státní správy (úřadech) ve věci zpracovávané projektové dokumentace pro akci **„pověřitele“** - „Oprava mostu v km 70,905 trati Olomouc - Nezamyslice“ v roce 2017 (dále jen **„projektová dokumentace“).**

„Pověřený“ je oprávněný jednat za **„pověřitele“** ve věci zpracovávané projektové dokumentace pro akci **„pověřitele“** - „Oprava mostu v km 70,905 trati Olomouc - Nezamyslice“ na úřadech dotčených při vyřizování zmíněné **„projektové dokumentace“.**

Každé jednání a úkon provedené **„pověřeným“** ve věci projednávání **„projektové dokumentace“** budiž považovány za jednání a úkony, jako by je provedl **„pověřitel“** sám.

Platnost **„pověření“** nastane dnem jeho podpisu **„pověřitelem“,** účinnost pověření nastane dnem jeho podpisu **„pověřeným“,** kterým potvrdí své prohlášení, že **„pověření“** přijímá.

Platnost a účinnost **„pověření“ bude trvat** od 12. 6. 2017 do 30. 9. 2017.

V Olomouci dne 9. 6. 2017

Za „pověřitele“: .....
Ing. Ladislav Kašpar
ředitel
Oblastního ředitelství Olomouc

„Poveřený“:
Výše uvedené **„pověření“** pro jednání za **„pověřitele“**
přijímám bez výhrad.

„Pověřený“: .....
Ing. Jan Černý
projektant

V Olomouci dne 9. 6. 2017

Správa železniční dopravní cesty, státní organizace, IČ 70994234, Dlážděná 1003/7, 110 01 Praha 1, Oblastní ředitelství Olomouc, Nerudova 1, 772 58 Olomouc.

POVĚŘENÍ PRO JEDNÁNÍ

za Správu železniční dopravní cesty státní organizaci, IČ 70994234, Dlážděná 1003/7, 110 01 Praha 1, Oblastní ředitelství Olomouc, Nerudova 1, 772 58 Olomouc. Dále jen **„pověření“.**

Pověřitel:
Správa železniční dopravní cesty, státní organizace, IČ 70994234, Dlážděná 1003/7 110 01, Praha 1, Oblastní ředitelství Olomouc, Nerudova 1, 772 58 Olomouc zastoupena Ing. Ladislavem Kašparem, ředitelem Oblastního ředitelství Olomouc.
Dále jen **„pověřitel“.**

Pověřený:
MORAVIA CONSULT Olomouc, a.s. IČ 64610357 Legionářská 8, 772 00 Olomouc, zastoupený Ing. Bronislavem Zavadilem, projektantem .
Dále jen **„pověřený“.**

„Pověřitel“ – Správa železniční dopravní cesty, státní organizace, IČ 70994234, Oblastní ředitelství Olomouc tímto uděluje níže uvedené

„p o v ě ř e n í“

MORAVIA CONSULT Olomouc, a.s. IČ 64610357 Legionářská 8, 772 00 Olomouc, zastoupený Ing. Bronislavem Zavadilem, projektantem

pro jednání za „pověřitele“

na příslušných orgánech státní správy (úřadech) ve věci zpracovávané projektové dokumentace pro akci **„pověřitele“** - „Oprava mostu v km 95,596 trati Olomouc - Nezamyslice“ v roce 2017 (dále jen **„projektová dokumentace“**).

„Pověřený“ je oprávněný jednat za **„pověřitele“** ve věci zpracovávané projektové dokumentace pro akci **„pověřitele“** - „Oprava mostu v km 95,596 trati Olomouc - Nezamyslice“ na úřadech dotčených při vyřizování zmíněné **„projektové dokumentace“.**

Každé jednání a úkon provedené **„pověřeným“** ve věci projednávání **„projektové dokumentace“** budiž považovány za jednání a úkony, jako by je provedl **„pověřitel“** sám.

Platnost **„pověření“** nastane dnem jeho podpisu **„pověřitelem“,** účinnost pověření nastane dnem jeho podpisu **„pověřeným“**, kterým potvrdí své prohlášení, že **„pověření“** přijímá.

Platnost a účinnost **„pověření“ bude trvat** od 12. 6. 2017 do 30. 9. 2017.

V Olomouci dne 9. 6. 2017

Za „pověřitele“: .....
Ing. Ladislav Kašpar
ředitel
Oblastního ředitelství Olomouc

„Pověřený“:
Výše uvedené **„pověření“** pro jednání za **„pověřitele“**
přijímám bez výhrad.

„Pověřený“: :.....
Ing. Bronislav Zavadil
projektant

Správa železniční dopravní cesty

			ČÍSLO SOUPRAVY:
		PO PŘIPOMÍNKOVÉM ŘÍZENÍ	
REVIZE Č.	DATUM	ZMĚNA	

MORAVIA CONSULT Olomouc a.s.
LEGIONÁŘSKÁ 1085/8 , 779 00 Olomouc

tel.: +420 585 570 444
IDS: kjee9md
e-mail: moravia@moravia.cz
http://www.moravia.cz

OBJEDNATEL	Správa železniční dopravní cesty, státní organizace v zastoupení: SŽDC, s.o., Stavební správa východ, Nerudova 1, 772 58 Olomouc	
HLAVNÍ INŽENÝR PROJEKTU	ING. BRONISLAV ZAVADIL	G. ŘEDITEL MORAVIA CONSULT Olomouc a.s. ING. VÁCLAV KRATOCHVÍL
ODPOVĚDNÝ PROJ. OBJ., PS	NAVRHL, VYPRACOVAL	KONTROLOVAL
ING. BRONISLAV ZAVADIL	ING. BRONISLAV ZAVADIL	ING. LADISLAV DORAZIL
KRAJ: OLOMOUCKÝ	POVĚŘENÝ OÚ: OLOMOUC	OBEC: OLOMOUC NEMILANY

"Oprava mostu v km 95,596 trati Olomouc - Nezamyslice"	ZAK. ČÍSLO MCO	17-046-235-PS
	ÚČEL	PROJEKT
	DATUM	SRPEN 2017
	FORMÁT	A4
	MĚŘÍTKO	
PRŮVODNÍ ZPRÁVA	ČÁST A	POŘ.Č.

Správa železniční dopravní cesty

			ČÍSLO SOUPRAVY:
		PO PŘIPOMÍNKOVÉM ŘÍZENÍ	
REVIZE Č.	DATUM	ZMĚNA	

MORAVIA CONSULT Olomouc a.s.
LEGIONÁŘSKÁ 1085/8 , 779 00 Olomouc
tel.: +420 585 570 444
IDS: kjee9md
e-mail: moravia@moravia.cz
http://www.moravia.cz

OBJEDNATEL	Správa železniční dopravní cesty, státní organizace v zastoupení: SŽDC, s.o., Stavební správa východ, Nerudova 1, 772 58 Olomouc	
HLAVNÍ INŽENÝR PROJEKTU	ING. BRONISLAV ZAVADIL	G. ŘEDITEL MORAVIA CONSULT Olomouc a.s. ING. VÁCLAV KRATOCHVÍL
ODPOVĚDNÝ PROJ. OBJ., PS	NAVRHL, VYPRACOVAL	KONTROLOVAL
ING. BRONISLAV ZAVADIL	ING. BRONISLAV ZAVADIL	ING. LADISLAV DORAZIL
KRAJ: OLOMOUCKÝ	POVĚŘENÝ OÚ: OLOMOUC	OBEC: OLOMOUC NEMILANY

"Oprava mostu v km 95,596 trati Olomouc - Nezamyslice"	ZAK. ČÍSLO MCO	17-046-235-PS
	ÚČEL	PROJEKT
	DATUM	SRPEN 2017
	FORMÁT	A4
	MĚŘÍTKO	
PRŮVODNÍ ZPRÁVA	ČÁST A	POŘ.Č.

Správa železniční dopravní cesty

			ČÍSLO SOUPRAVY:
		PO PŘIPOMÍNKOVÉM ŘÍZENÍ	
REVIZE Č.	DATUM	ZMĚNA	

MORAVIA CONSULT Olomouc a.s.
LEGIONÁŘSKÁ 1085/8 , 779 00 Olomouc
tel.: +420 585 570 444
IDS: kjee9md
e-mail: moravia@moravia.cz
http://www.moravia.cz

OBJEDNATEL	Správa železniční dopravní cesty, státní organizace v zastoupení: SŽDC, s.o., Stavební správa východ, Nerudova 1, 772 58 Olomouc	
HLAVNÍ INŽENÝR PROJEKTU	ING. BRONISLAV ZAVADIL	G. ŘEDITEL MORAVIA CONSULT Olomouc a.s ING. VÁCLAV KRATOCHVÍL
ODPOVĚDNÝ PROJ. OBJ., PS	NAVRHL, VYPRACOVAL	KONTROLOVAL
ING. BRONISLAV ZAVADIL	ING. BRONISLAV ZAVADIL	ING. LADISLAV DORAZIL
KRAJ: OLOMOUCKÝ	POVĚŘENÝ OÚ: OLOMOUC	OBEC: OLOMOUC NEMILANY

"Oprava mostu v km 95,596 trati Olomouc - Nezamyslice"	ZAK. ČÍSLO MCO	17-046-235-PS
	ÚČEL	PROJEKT
	DATUM	SRPEN 2017
	FORMÁT	7 A4
	MĚŘÍTKO	1:500
PŘEHLEDNÁ SITUACE	ČÁST C	POŘ.Č.

1-2

KRAJSKÁ HYGIENICKÁ STANICE
OLOMOUCKÉHO KRAJE SE SÍDLEM V OLOMOUCI

Wolkerova 74/6, 779 11 Olomouc, tel. 585 719 111, e-mail: epodatelna@khsolc.cz, ID: 7zyai4b

V Olomouci dne 10.10. 2017

Č.j.: KHSOC/26102/2017/OC/HOK
Sp. značka: KHSOC/26102/2017
Vyřizuje: Mgr. Renáta Bušinová, tel. 585 719 277
Č.j. odesílatele: 1532/17-238
Počet listů: 1

MORAVIA CONSULT Olomouc, a.s.
stř. 230 A
13 -10- 2017
ev.č. 03252 ověřil:
přiděleno L: 230
přiděleno D: Stěpánek, Dolezil

Adresát:
Správa železniční dopravní cesty, státní organizace
Oblastní ředitelství Olomouc
Nerudova 1
772 58 Olomouc

V zastoupení:
MORAVIA CONSULT Olomouc a.s.
Legionářská 1085/8
779 00 Olomouc

Závazné stanovisko k projektové dokumentaci „Oprava mostu v km 95,596 trati Olomouc - Nezamyslice" ke stavebnímu povolení

Na základě žádosti doručené Krajské hygienické stanici Olomouckého kraje se sídlem v Olomouci, (dále jen KHS), dne 25.9. 2017 pod č.j.: KHSOC/26102/2017/OC/HOK, k vydání závazného stanoviska k dokumentaci „Oprava mostu v km 95,596 trati Olomouc - Nezamyslice", ke stavebnímu povolení, předložené spol. MORAVIA CONSULT Olomouc a.s., Legionářská 1085/9, 779 00 Olomouc, z plné moci investora Správa železniční dopravní cesty, státní organizace, Oblastní ředitelství Olomouc, Nerudova 1, 772 58 Olomouc, ze dne 9.6. 2017, posoudila KHS, věcně a místně příslušná podle § 82 odst. 1, 2 písm. i) zákona č. 258/2000 Sb., o ochraně veřejného zdraví a o změně některých souvisejících zákonů, ve znění pozdějších předpisů, (dále jen „zákon č. 258/2000 Sb."), jako dotčený správní úřad ve smyslu § 77 odst. 1 a § 94 odst. 1 tohoto zákona, v souladu s § 4 odst. 2 písm. a) zákona č. 183/2006 Sb., o územním plánování a stavebním řádu, ve znění pozdějších předpisů (dále jen „zákon č. 183/2006 Sb."), předloženou projektovou dokumentaci „Oprava mostu v km 95,596 trati Olomouc - Nezamyslice".

Po zhodnocení souladu předložené PD, dotýkající se zájmů chráněných orgánem ochrany veřejného zdraví, s požadavky stanovenými zákonem č.258/2000 Sb., o ochraně veřejného zdraví a o změně některých souvisejících zákonů, ve znění pozdějších předpisů (dále jen „zákon č. 258/2000 Sb."), nařízením vlády č. 272/2011 Sb., o ochraně zdraví před nepříznivými účinky hluku a vibrací, ve znění pozdějších předpisů (dále jen „nařízení vlády č. 272/2011 Sb."), vydává KHS dle § 4 odst. 2 písm. a) zákona č. 183/2006 Sb., o územním plánování a stavebním řádu (stavební zákon), ve znění pozdějších předpisů, toto

závazné stanovisko:

S projektovou dokumentací „Oprava mostu v km 95,596 trati Olomouc - Nezamyslice", investor – Správa železniční dopravní cesty, státní organizace, Oblastní ředitelství Olomouc, Nerudova 1, 772 58 Olomouc, orgán ochrany veřejného zdraví

souhlasí.

Odůvodnění:

Předložená dokumentace řeší opravu stávajícího mostu na jednokolejné trati Olomouc – Nezamyslice, na parc.č. 1207/1, k.ú. Nemilany. Most překonává místní polní komunikaci.

Stávající klenba se opatří železnobetonovou vanou, jsou navrženy nové přechodové zídky se zábradlí, hloubkové přespárování klenby, opěr i křídel, statické zajištění klenby a opěr, nová rubová drenáž k odvodnění mostu.

Stavebními úpravami mostu nedojde ke směrové změně ve stávající trase a nebude navýšena hluková zátěž z železniční dopravy v předmětné lokalitě. Nejbližší chráněné objekty k bydlení, souvislá zástavba rodinných domů Olomouc – Nemilany, se nachází ve vzdálenosti cca 307 m od posuzovaného mostu.

Při vydání tohoto závazného stanoviska vycházel orgán ochrany veřejného zdraví z podkladu, kterými jsou následující dokumenty:

- Žádost o stanovisko ke stavebnímu povolení „Oprava mostu v km 95,596 trati Olomouc - Nezamyslice“, investora - Správa železniční dopravní cesty, státní organizace, Oblastní ředitelství Olomouc, Nerudova 1, 772 58 Olomouc, ze dne 25.9.2017
- Dokumentace ke stavebnímu povolení „Oprava mostu v km 95,596 trati Olomouc - Nezamyslice“, vypracovaná spol. MORAVIA CONSULT Olomouc a.s., Legionářská 1085/9, 779 00 Olomouc, srpen 2017
- Plná moc ze dne 9.6. 2017

Krajská hygienická stanice
Olomouckého kraje
oddělení hygieny obecné a komunální

Mgr. Renáta Bušinová
odborný rada oddělení hygieny obecné a komunální Olomouc

Rozdělovník:

1. KHS – spis
2. MORAVIA CONSULT Olomouc a.s., Legionářská 1085/9, 779 00 Olomouc + PD

Pomáhat a chránit

POLICIE ČESKÉ REPUBLIKY
KRAJSKÉ ŘEDITELSTVÍ POLICIE OLOMOUCKÉHO KRAJE

Územní odbor Olomouc
Dopravní inspektorát

Čj: KRPM-119994-1/ČJ-2017-140506

Olomouc 10. října 2017

Počet listů: 1
Přílohy: 1

MORAVIA CONSULT Olomouc a.s.
Legionářská 1085/8
779 00 OLOMOUC

Stanovisko DI ke stavebnímu řízení pro akci: „Oprava mostu v km 95,596 trati Olomouc - Nezamyslice“ - v k. ú. Nemilany.

Policie ČR, Krajské ředitelství policie Olomouckého kraje, dopravní inspektorát v Olomouci, vykonávající státní správu ve věcech bezpečnosti a plynulosti provozu na pozemních komunikacích dle ustanovení § 1 odst. 1 zákona č. 12/1997 Sb., *o bezpečnosti a plynulosti provozu na pozemních komunikacích, v úplném znění,* k předložené dokumentaci na výše uvedenou stavbu sděluje, že k této nemá připomínek a lze tedy **souhlasit** s vydáním stavebního povolení.

Zpracoval: por. Ing. Petr Radvanský, komisař DI

npor. Bc. Martin Dostál
vedoucí DI

z pov. por. Ing. Petr Radvanský

tř. Kosmonautů 10
771 36 Olomouc

Tel.: +420 974 766 257
Fax: +420 585 207 670
Email: ol.di.ding@pcr.cz

OPRAVA MOSTU V KM 95,596 TRATI OLOMOUC - NEZAMYSLICE
PŘEHLEDNÁ SITUACE M 1:500

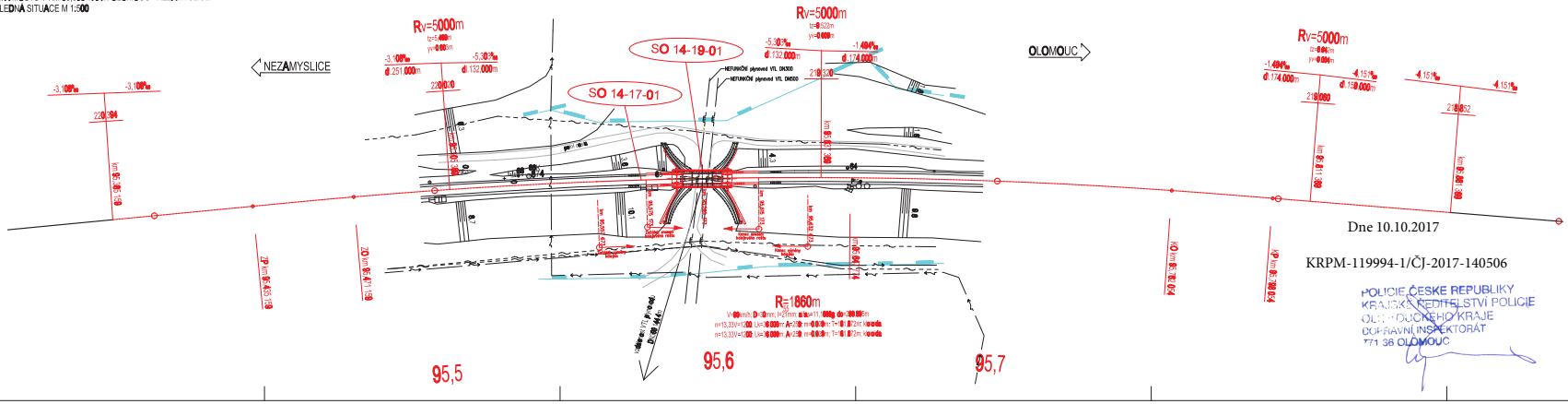

Dne 10.10.2017

KRPM-119994-1/ČJ-2017-140506

POLICIE ČESKÉ REPUBLIKY
KRAJSKÉ ŘEDITELSTVÍ POLICIE
OLOMOUCKÉHO KRAJE
DOPRAVNÍ INSPEKTORÁT
771 36 OLOMOUC

Legenda koordinační situace

- stávající hranice SŽDC s.o.
- stávající hranice katastrální mapy
- hranice katastrálního území
- stávající site
- katejnové hřídel, mostní a pozemní objekty
- ovládací a výkonné špnrac st. kolejí
- kolejiště
- dlouhodobá zařízení
- sdělovací zařízení
- zabezpečovací zařízení
- multifirma (sdělí. + zab. zařízení)
- kanalizace
- opracení
- demolice
- související investiční akce
- zábor pozemků

Související SO

SO 14-01 ŽELEZNIČNÍ SPODEK A SVRŠEK

km 95,000 000 staničení – stávající kilometrář
km 10,000 000 staničení – nový kilometrář
km 10,000 000 staničení – nový kilometrář (související investice)

Legenda stávajících sítí

Minoritní sítě:

- sdělovací vedení
- kanalizace
- kanalizace – jednotná
- kanalizace – splašková
- kanalizace – přípojky
- vodovod
- plynovod STL
- plynovod VTL
- přeložka NN
- přeložka VN
- přeložka VVN

Dálkové sítě:

- sdělí. vedení – ČD Telematika
- zabezp. vedení – SŽDC SGZT
- přeložka – SŽDC SEE

			CÍSLO VÝKRESU
		PO PŘIPOMÍNKOVÉM ŘÍZENÍ	
ZMĚNOVÉ Č.	DATUM	ZMĚNA	

MORAVIA CONSULT Olomouc a.s.
Mlýnská 42, 771 00 Olomouc
tel.: +420 585 519 649
IČO: 15051141
e-mail: moravia@moravia.cz
http://www.moravia.cz

SŽDC
Správa železniční dopravní cesty, státní organizace
se sídlem v Praze 1, Dlážděná 1004/7, Nové Město, 110 00 Praha 1, IČO 70994226

HLAVNÍ INŽENÝR PROJEKTU	Ing. [illegible]	SUDOP PRAHA a.s.
[illegible]	Ing. [illegible]	[illegible]
[illegible]	Ing. [illegible]	[illegible]
[illegible]	[illegible]	[illegible]
[illegible]	[illegible]	[illegible]

"Oprava mostu v km 95,596 tratí Olomouc - Nezamyslice"

ÚČEL	PROJEKT
DATUM	[illegible]
MĚŘÍTKO	1 : 500
FORMÁT	A0
PŘEHLEDNÁ SITUACE	ČÁST C / PŘÍL.

1-4

Krajský úřad Olomouckého kraje
Odbor životního prostředí a zemědělství
Jeremenkova 40a, 779 11 Olomouc

ČJ: KUOK 101691/2017 V Olomouci dne 13. 10. 2017
SpZn.: KÚOK/95348/2017/OŽPZ/507
Vyřizuje: Ing. Barbora Plainerová
Tel.: 585 508 602
E-mail: b.plainerova@kr-olomoucky.cz

MORAVIA CONSULT Olomouc a.s.
Legionářská 1085/8
779 00 Olomouc

Věc: Vyjádření k projektové dokumentaci pro stavební povolení na stavbu *„Oprava mostu v km 95,596 trati Olomouc - Nezamyslice“*, k. ú. Nemilany

Krajský úřad Olomouckého kraje, Odbor životního prostředí a zemědělství (dále jen „krajský úřad“), obdržel podáním ze dne 25. 9. 2017 žádost společnosti MORAVIA CONSULT Olomouc a.s., Legionářská 1085/8, 779 00 Olomouc, IČ 64610357, o vyjádření k projektové dokumentaci pro stavební povolení na stavbu ***„Oprava mostu v km 95,596 trati Olomouc - Nezamyslice“***.

Předmětem záměru je oprava stávajícího mostu s kamennou klenbou na jednokolejné trati Olomouc – Nezamyslice v násypu železničního tělesa. Dotčenou parcelou je p. č. 1207/1 v k. ú. Nemilany. Most překonává místní polní komunikaci. Účelem stavby je oprava stávajícího mostu na most s nasazenou železobetonovou vanou – nový žlab kolejového lože. Stávající klenba se opatří nasazenou železobetonovou vanou, jsou navrženy nové přechodové zídky se zábradlím, hloubkové přespárování klenby, opěr i křídel, nízkotlaká injektáž opěr a napojení křídel na opěry cementovou směsí, statické zajištění klenby a opěr výztuží, nová rubová drenáž k odvodnění mostu a odláždění za křídly.

Investorem je Správa železniční dopravní cesty, státní organizace, Dlážděná 1003/7, 110 01 Praha 1, IČ 70994234, Oblastní ředitelství Olomouc, Nerudova 1, 772 58 Olomouc.

Krajský úřad, jako dotčený správní úřad, tímto k výše uvedené žádosti zasílá své písemné vyjádření:

<u>Oddělení ochrany přírody</u>

Natura 2000 – zpracovala Mgr. Eva Stodolová (tel: 585 508 425)

Krajský úřad, jako orgán ochrany přírody, příslušný podle § 75 a podle § 77a odst. 4 písm. n) zákona č. 114/1992 Sb., o ochraně přírody a krajiny, ve znění pozdějších předpisů (dále jen „zákon o ochraně přírody a krajiny“), po posouzení výše uvedeného záměru vydává v souladu s ustanovením § 45i odst. 1 zákona o ochraně přírody a krajiny toto stanovisko:

Uvedený záměr nemůže mít samostatně nebo ve spojení s jinými záměry

a koncepcemi významný vliv na příznivý stav předmětu ochrany nebo celistvost evropsky významné lokality nebo ptačí oblasti.

Zdůvodnění:
Záměr leží mimo území soustavy Natura 2000 a v okolí záměru se žádné lokality soustavy Natura 2000 nenalézají. K záměru nejblíže ležící lokalitou soustavy Natura 2000 je evropsky významná lokalita CZ0714085 Morava – Chropyňský luh, jejíž hranice leží ve vzdálenosti asi 1,5 km. Po seznámení se s předloženými podklady dospěl orgán ochrany přírody k závěru, že uvedený záměr vzhledem k charakteru a jeho umístění nemůže mít významný negativní vliv na výše uvedenou lokalitu soustavy Natura 2000, a tedy žádnou lokalitu soustavy Natura 2000.

Orgán ochrany přírody – zpracovala Mgr. Eva Stodolová (tel: 585 508 425)

Na základě předložených podkladů lze konstatovat, že zájmy ochrany přírody, jejichž ochrana je v kompetenci krajského úřadu, vyjma § 45i zákona o ochraně přírody a krajiny, nejsou předmětným záměrem dotčeny.

Orgán ochrany zemědělského půdního fondu – zpracoval Ing. František Sedláček (tel: 585 508 408)

Předkládaným záměrem není dotčen zemědělský půdní fond, proto za úsek ochrany ZPF nemáme připomínky.

Oddělení ochrany životního prostředí

Orgán odpadového hospodářství – zpracovala Bc. Martina Fraisová (tel: 585 508 639)

Sdělujeme, že z hlediska nakládání s odpady dává vyjádření zejména v územním a stavebním řízení, a to dle § 79 odst. 4 písm. b) zákona č. 185/2001 Sb., o odpadech a o změně některých dalších zákonů, v platném znění, příslušný obecní úřad obce s rozšířenou působností.

Orgán ochrany ovzduší – zpracovala Bc. Martina Fraisová (tel: 585 508 639)

Krajský úřad, jako orgán ochrany ovzduší vykonávající správní činnosti na úseku ochrany ovzduší ve smyslu ustanovení § 27 odst. 1 písm. e) zákona č. 201/2012 Sb., o ochraně ovzduší, ve znění pozdějších předpisů (dále jen „zákon o ochraně ovzduší"), sděluje:

Krajský úřad je dotčeným orgánem v územním a stavebním řízení z hlediska ochrany ovzduší jen v případě stacionárních zdrojů znečišťování ovzduší vyjmenovaných v příloze č. 2 k zákonu o ochraně ovzduší. Z dokumentace vyplývá, že součástí záměru nebudou stacionární zdroje znečišťování ovzduší uvedené v příloze č. 2 k zákonu o ochraně ovzduší.

Ve fázi stavebních činností budou důsledně realizována a dodržována opatření pro zamezení šíření prašnosti do okolí. Výčet možných opatření je uveden

v „Metodice pro stanovení opatření ke snížení vlivů stavební činnosti na imisní zatížení částicemi PM10“, která je zveřejněna na webových stránkách MŽP.

Toto vyjádření není rozhodnutím ve smyslu ustanovení zákona č. 500/2004 Sb., správní řád, ve znění pozdějších předpisů, a nelze se tedy proti němu odvolat.

Oddělení vodního hospodářství – zpracovala Mgr. Lucie Michalová (tel: 585 508 395)

K vydání vyjádření k záměru podle § 18 zákona č. 254/2001 Sb., o vodách a o změně některých zákonů (vodní zákon), ve znění pozdějších předpisů, je příslušný vodoprávní úřad Magistrátu města Olomouce.

Z hlediska chráněných zájmů na úseku vodního hospodářství, které spadají do kompetence krajský úřad, **bez připomínek**.

Oddělení lesnictví – zpracovala Ing. Nina Kuncová (tel: 585 508 404)

Veřejné zájmy na úseku ochrany pozemků určených k plnění funkcí lesa, jejichž ochrana je v působnosti krajského úřadu, nejsou záměrem dotčeny.

Oddělení integrované prevence – zpracovala Ing. Barbora Plainerová (tel: 585 508 602)

Zákon č. 100/2001 Sb., o posuzování vlivů na životní prostředí a o změně některých zákonů (zákon o posuzování vlivů na životní prostředí), ve znění pozdějších předpisů.

Krajský úřad, jako příslušný správní úřad podle ustanovení § 22 písm. a) zákona o posuzování vlivů na životní prostředí, k předmětnému záměru sděluje, že uvedený záměr **nepodléhá posouzení vlivů na životní prostředí** dle citovaného zákona.

Zdůvodnění:
Na základě dostupných podkladů a informací popsaných v žádosti, s ohledem na povahu, rozsah a umístění záměru, charakteristiku přepokládaných vlivů záměru na veřejné zdraví a životní prostředí, dospěl krajský úřad k závěru, že předmětný záměr nepodléhá posouzení vlivů na životní prostředí dle citovaného zákona. Krajský úřad přihlédl také ke skutečnosti, že uvedený záměr nebude mít samostatně nebo ve spojení s jinými záměry významný vliv na příznivý stav předmětu ochrany nebo celistvost evropsky významné lokality nebo ptačí oblasti, jak vyplývá ze stanoviska orgánu ochrany přírody krajského úřadu.

Zákon č. 224/2015 Sb., zákon o prevenci závažných havárií způsobených vybranými nebezpečnými chemickými látkami nebo chemickými směsmi a o změně zákona č. 634/2004 Sb., o správních poplatcích, ve znění pozdějších předpisů, (zákon o prevenci závažných havárií).

Záměr nespadá do působnosti zákona o prevenci závažných havárií.

Zákon č. 76/2002 Sb., o integrované prevenci a omezování znečištění, o integrovaném registru znečišťování a o změně některých zákonů (zákon o integrované prevenci), v platném znění.

Záměr nespadá do působnosti zákona o integrované prevenci.

Stanovisko nenahrazuje vyjádření dotčených orgánů státní správy, ani příslušná povolení dle zvláštních předpisů, jako je např. stavební zákon, zákon o vodách, zákon o ochraně ovzduší, zákon o odpadech apod.

otisk úředního razítka

Ing. Josef Veselský
vedoucí Odboru
životního prostředí a zemědělství
Krajského úřadu Olomouckého kraje

Za správnost vyhotovení odpovídá: Ing. Barbora Plainerová

Doložka konverze na žádost do dokumentu v listinné podobě

Tento dokument v listinné podobě, který vznikl pod pořadovým číslem **102421307-210955-171120183900** převedením z dokumentu obsaženého v datové zprávě, skládajícího se z **4** listů, se shoduje s obsahem dokumentu, jehož převedením vznikl.

Autorizovanou konverzí dokumentu se nepotvrzuje správnost a pravdivost údajů obsažených v dokumentu a jejich soulad s právními předpisy.

Vstupující dokument obsažený v datové zprávě byl podepsán zaručeným elektronickým podpisem založeným na kvalifikovaném certifikátu vydaném kvalifikovaným poskytovatelem služeb vytvářejících důvěru a platnost zaručeného elektronického podpisu byla ověřena dne 20.11.2017 v 18:39:10. Zaručený elektronický podpis byl shledán platným (dokument nebyl změněn) a ověření platnosti kvalifikovaného certifikátu bylo provedeno vůči seznamu zneplatněných kvalifikovaných certifikátů vydanému k datu 20.11.2017 13:52:02. Údaje o zaručeném elektronickém podpisu: číslo kvalifikovaného certifikátu **00 AB B2 68**, kvalifikovaný certifikát byl vydán kvalifikovaným poskytovatelem služeb vytvářejících důvěru **I.CA Qualified 2 CA/RSA 02/2016, První certifikační autorita, a.s.** pro podepisující osobu (označující osobu) **Ing. Josef Veselský, Odbor životního prostředí a zemědělství, Olomoucký kraj**. Elektronický podpis byl označen platným časovým razítkem, založeným na kvalifikovaném certifikátu vydaném kvalifikovaným poskytovatelem služeb vytvářejících důvěru. Platnost časového razítka byla ověřena dne 20.11.2017 v 18:39:10. Údaje o časovém razítku: datum a čas **18.10.2017 14:46:59**, číslo kvalifikovaného časového razítka **00 AA 58 2B**, kvalifikované časové razítko bylo vydáno kvalifikovaným poskytovatelem služeb vytvářejících důvěru **I.CA Qualified CA/RSA 07/2015, První certifikační autorita, a.s.**.

Vystavil: **Elšíková Jana - notářka**
Pracoviště: **JUDr. Elšíková Jana - notářka**
V Olomouci dne **20.11.2017**

Jméno, příjmení a podpis osoby, která autorizovanou konverzi dokumentu provedla:
Markéta Tichá

Otisk úředního razítka:

Ing. Markéta Tichá
notářský tajemník
pověřený notářem

JUDr. Jana ELŠÍKOVÁ - NOTÁŘ V OLOMOUCI -8-

102421307-210955-171120183900

Poznámka:

Kontrolu této doložky lze provést v centrální evidenci doložek přístupné způsobem umožňujícím dálkový přístup na adrese https://www.czechpoint.cz/overovacidolozky.

1-5

OS OPK DIR - 02-04-02 - Sdělení k PD

MAGISTRÁT MĚSTA OLOMOUCE

ODBOR STAVEBNÍ

oddělení státní správy na úseku pozemních komunikací

Hynaisova 34/10, 779 00 Olomouc

Spisový znak – **87.4**, skartační znak/skart. lhůta – **S/1**

Č. j. SMOL/261322/2017/OS/PK/Vra
Spisová značka: S-SMOL/219209/2017/OS
Uvádějte vždy v korespondenci

V Olomouci 13.11.2017

Oprávněná úřední osoba pro vyřízení: Ing. Václav Vrážel, dveře č. 2.05
Oprávněná úřední osoba pro podepisování: Ing. Milan Fazekaš
Telefon: 588488159
E-mail: vaclav.vrazel@olomouc.eu

Sdělení k žádosti o vyjádření (stanovisko)

k dokumentaci ve stupni DSP, kterou vypracovala projekce MORAVIA CONSULT Olomouc a.s. na stavební záměr označený jako:

„Oprava mostu v km 95,596 trati Ol - Nezamyslice".

Magistrát města Olomouce, odbor stavební, oddělení státní správy na úseku pozemních komunikací (dále jen „správní orgán") jako dotčený orgán dle ustanovení § 40 odst. 4 písm. d) zákona č. 13/1997 Sb., o pozemních komunikacích, ve znění pozdějších předpisů (dále jen "zákon o pozemních komunikacích"), obdržel dne 22.09.2017 žádost žadatele MORAVIA CONSULT Olomouc a.s., o vyjádření (stanovisko) k dokumentaci ve stupni DSP týkající se stavebního záměru označeného jako Oprava mostu v km 95,596 trati Ol - Nezamyslice.

Magistrát města Olomouce, odbor stavební, oddělení státní správy na úseku pozemních komunikací jako dotčený orgán obce s rozšířenou působností dle ustanovení § 40 odst. 4 písm. d) zákona o pozemních komunikacích je oprávněn na základě výše uvedeného ustanovení zákona o pozemních komunikacích uplatňovat pouze závazné stanovisko k dokumentaci v územním řízení a to pouze z hlediska řešení místních a účelových komunikací.

Podle ust. 149 odst. 1 zákona č. 500/2004 Sb., správní řád, ve znění pozdějších předpisů (dále jen "správní řád") závazné stanovisko je úkon učiněný správním orgánem na základě zákona, který není samostatným rozhodnutím ve správním řízení a jehož obsah je závazný pro výrokovou část rozhodnutí správního orgánu. Správní orgány příslušné k vydání závazného stanoviska jsou dotčenými orgány.

Podle ust. § 4 odst. 2 zákona č. 183/2006 Sb., o územním plánování a stavebním řádu, ve znění pozdějších předpisů (dále jen "stavební zákon") stavební úřady postupují ve vzájemné součinnosti s dotčenými orgány chránícími veřejné zájmy podle zvláštních právních předpisů. Dotčené orgány vydávají závazná stanoviska pro rozhodnutí a pro jiné úkony stavebního úřadu, nestanoví-li zvláštní právní předpis jinak.

Správní orgán zevrubně posoudil shora specifikovanou žádost, včetně její přílohy, a dospěl k závěru, že žadatelem předložená dokumentace není dokumentací pro vydání územního rozhodnutí a neslouží jako nezbytný podklad pro rozhodnutí v územním řízení.

Správní orgán je na základě zákona o pozemních komunikacích dotčeným orgánem chránícím veřejné zájmy ve vztahu k postupu stavebních úřadů podle stavebního zákona pouze v územním řízení.

S ohledem na výše uvedené správní orgán nemá v předmětné věci postavení dotčeného orgánu ve smyslu ust. § 149 odst. 1 správního řádu ve spojení s ust. § 40 odst. 4 písm. d) zákona o pozemních komunikacích, a tudíž není kompetentní požadované vyjádření (stanovisko) vydat. Správnímu orgánu ze zákona o pozemních komunikacích nepřísluší jakkoliv se závazně vyjadřovat k dokumentaci stavebních záměrů v jiném stupni než je dokumentace pro územní řízení.

Ing. Milan Fazekaš
vedoucí odd. státní správy na úseku pozemních komunikací

Rozdělovník:
1. MORAVIA CONSULT Olomouc a.s., IČO: 64610357, Legionářská 1085/8, Olomouc, 779 00 Olomouc 9

Na vědomí:
2. spis

Doložka konverze na žádost do dokumentu v listinné podobě

Tento dokument v listinné podobě, který vznikl pod pořadovým číslem **102363698-210956-171116150321** převedením z dokumentu obsaženého v datové zprávě, skládajícího se z **2** listů, se shoduje s obsahem dokumentu, jehož převedením vznikl.

Autorizovanou konverzí dokumentu se nepotvrzuje správnost a pravdivost údajů obsažených v dokumentu a jejich soulad s právními předpisy.

Vstupující dokument obsažený v datové zprávě byl podepsán zaručeným elektronickým podpisem založeným na kvalifikovaném certifikátu vydaném kvalifikovaným poskytovatelem služeb vytvářejících důvěru a platnost zaručeného elektronického podpisu byla ověřena dne 16.11.2017 v 15:03:32. Zaručený elektronický podpis byl shledán platným (dokument nebyl změněn) a ověření platnosti kvalifikovaného certifikátu bylo provedeno vůči seznamu zneplatněných kvalifikovaných certifikátů vydanému k datu 16.11.2017 14:40:14. Údaje o zaručeném elektronickém podpisu: číslo kvalifikovaného certifikátu **27 28 4C**, kvalifikovaný certifikát byl vydán kvalifikovaným poskytovatelem služeb vytvářejících důvěru **PostSignum Qualified CA 2, Česká pošta, s.p. [IČ 47114983]** pro podepisující osobu (označující osobu) **Milan Fazekaš, vedoucí oddělení, odbor stavební, odd. st. správy na úseku pozemních komunikací, 0000000128, Statutární město Olomouc [IČ 00299308]**. Elektronický podpis byl označen platným časovým razítkem, založeným na kvalifikovaném certifikátu vydaném kvalifikovaným poskytovatelem služeb vytvářejících důvěru. Platnost časového razítka byla ověřena dne 16.11.2017 v 15:03:32. Údaje o časovém razítku: datum a čas **13.11.2017 11:44:32**, číslo kvalifikovaného časového razítka **2D CB 31**, kvalifikované časové razítko bylo vydáno kvalifikovaným poskytovatelem služeb vytvářejících důvěru **PostSignum Qualified CA 3, Česká pošta, s.p. [IČ 47114983]**.

Vystavil: **Elšíková Jana - notářka**
Pracoviště: **JUDr. Elšíková Jana - notářka**
V Olomouci dne **16.11.2017**

Jméno, příjmení a podpis osoby, která autorizovanou konverzi dokumentu provedla:
Lenka Šopíková

Otisk úředního razítka:

JUDr. Lenka Šopíková
notářský koncipient
pověřený notářem

JUDr. Jana ELŠÍKOVÁ NOTÁŘ V OLOMOUCI

102363698-210956-171116150321

Poznámka:

Kontrolu této doložky lze provést v centrální evidenci doložek přístupné způsobem umožňujícím dálkový přístup na adrese https://www.czechpoint.cz/overovacidolozky.

1-6

MAGISTRÁT MĚSTA OLOMOUCE
ODBOR ŽIVOTNÍHO PROSTŘEDÍ
Hynaisova 10, 779 11 Olomouc

Olomouc, dne: 18.10.2017

Č. j.: SMOL/219206/2017/OZP/OH/Noz
Číslo spisu: S-SMOL/219206/2017/OZP
Spisový znak – **209**, skartační znak/skart. lhůta – **V/5**

MORAVIA CONSULT Olomouc, a.s.
stř. 230 A
13 -11- 2017
ev.č. 03642 ověřil:
přiděleno L: 238
přiděleno D: STEPÁNEK, DOBRZIL

Oprávněná úřední osoba pro vyřízení: Ing. Marie Nožková, 4. nadz. podl., dv. č. 4.30
Telefon: 588488333
Fax: 588 488 056
E-mail: marie.nozkova@olomouc.eu
Oprávněná úřední osoba pro podepisování: RNDr. Petr Loyka, CSc.

Žadatel: MORAVIA CONSULT Olomouc a.s., IČO: 64610357, Legionářská 1085/8, Olomouc, 779 00 Olomouc 9

Oprava mostu na trati na parc.č. 1207/1 v k.ú. Nemilany

Magistrát města Olomouce, odbor životního prostředí, obdržel dne 22.09.2017 žádost o stanovisko k výše uvedené akci. Součástí podání byla projektová dokumentace.

Popis akce
(Ing. Marie Nožková, tel. 588488333)

Jedná se o opravu stávajícího mostu nad místní polní komunikací v rozsahu sanace nosné konstrukce a zajištění volné šířky na mostě, sanace spodní části stavby, odstranění náletových křovin, kamenného odláždění prostoru za křídly s vývodem příčné drenáže v k.ú. Nemilany, na pozemku parc.č. 1207/1.

Sdělení vodoprávního úřadu (zákon č.254/2001 Sb.)
(Ing. Monika Skoupilová, tel. 588488324)

Magistrát města Olomouce, odbor životního prostředí jako věcně příslušný vodoprávní úřad podle ustanovení § 104 odst. 2 písm. c) a § 106 odst. 1 vodního zákona a místně příslušný vodoprávní úřad podle ustanovení § 11 zákona č. 500/2004 Sb., správní řád, ve znění pozdějších předpisů, Vám sděluje následující:
Jedná se o opravu stávajícího mostu nad místní polní komunikací v rozsahu sanace nosné konstrukce a zajištění volné šířky na mostě, sanace spodní části stavby, odstranění náletových křovin, kamenného odláždění prostoru za křídly s vývodem příčné drenáže v k.ú. Nemilany, na pozemku parc.č. 1207/1, v dílčím hydrologickém pořadí č. 4-10-03-1161-0-00, v hydrogeologickém rajonu základní vrstvy č. 22201, svrchní vrstvy č. 16220, mimo záplavové území řeky Moravy, s orientačním určením polohy v souřadnicích (X,Y: 1 126 307, 548 014).
Likvidace srážkových vod bude zajištěna takovým způsobem, aby nedošlo k ovlivnění stávajících odtokových poměrů a k podmáčení dotčených pozemků a staveb.
V rámci plánované stavby je nutné respektovat příslušná ustanovení ČSN 75 6005 při křížení a souběhu s ostatními stávajícími inženýrskými sítěmi. Před zahájením výkopových prací bude provedeno zaměření stávajících inženýrských sítí.

K navrhované opravě mostu v km 95,596 trati Olomouc - Nezamyslice v rozsahu předložené dokumentace nemáme připomínek.

Stanovisko oddělení péče o krajinu a zemědělství
(Ing. Kamila Kolenyáková, tel. 588488346)

Ochrana přírody (zák. č. 114/1992 Sb., o ochraně přírody a krajiny, v platném znění, dále jen zákon o ochraně přírody - ZOP):
Podle předložených podkladů nebudou dotčeny zájmy chráněné zákonem o ochraně přírody. Proto nemáme připomínky.

Ochrana zemědělského půdního fondu - ZPF (zák. č. 334/1992 Sb., o ochraně zemědělského půdního fondu, dále jen zákon o ochraně ZPF):
Podle předložených podkladů nebudou dotčeny pozemky, které jsou součástí ZPF. Proto nemáme připomínky.

Státní správa lesů - SSL (zák. č. 289/1995 Sb., zákon o lesích):
Podle předložených podkladů nebudou dotčeny pozemky určené k plnění funkcí lesa (PUPFL) ani jejich ochranné pásmo ve vzdálenosti 50m od jejich hranice. Proto nemáme připomínky.

Závazné stanovisko z hlediska nakládání s odpady (zákon č. 185/2001 Sb.)
(Ing. Marie Nožková, tel. 588488333)

Magistrát města Olomouce, odbor životního prostředí, jako příslušný orgán veřejné správy v oblasti nakládání s odpady souhlasí s realizací záměru bez připomínek.

Doklady o odstranění odpadů ze stavby budou součástí dokumentace předkládané k žádosti o užívání stavby.

Závazné stanovisko nenahrazuje souhlasy vydávané podle zákona č. 185/2001 Sb., o odpadech a o změně některých dalších zákonů, ve znění pozdějších předpisů.

MAGISTRÁT MĚSTA
OLOMOUCE
odbor životního prostředí
Hynaisova 10, 779 11 OLOMOUC
(1)

RNDr. Petr Loyka, CSc.
vedoucí odboru životního prostředí

Rozdělovník
MORAVIA CONSULT Olomouc a.s., IČO: 64610357, Legionářská 1085/8, Olomouc, 779 00 Olomouc
- spis

1-7

64610357

Sekce ekonomická a majetková Ministerstva obrany

odbor ochrany územních zájmů

Tychonova 1, Praha 6, PSČ 160 01, datová schránka hjyaavk

Sp.zn.: 78643/2017-8201-OÚZ-BR Brno 30. října 2017
MO 224339/2017-8201

MCO MORAVIA CONSULT Olomouc a.s.
Legionářská 1085/8
779 00 Olomouc

Oprava mostu v km 95,596 trati Olomouc - Nezamyslice, pozemek parc. č. 1207/1 k.ú.Nemilany

Ve smyslu § 175 zákona č.183/2006 Sb. o územním plánování a stavebním řádu (stavební zákon) a zákona č.222/1999 Sb. o zajišťování obrany České republiky v platných zněních a v souladu s rezortními předpisy (na teritoriu okresů Brno-město, Brno-venkov, Blansko, Břeclav, Hodonín, Kroměříž, Prostějov, Třebíč, Uherské Hradiště, Vyškov, Zlín, Znojmo a Bruntál, Frýdek-Místek, Jeseník, Karviná, Nový Jičín, Olomouc, Opava, Ostrava, Přerov, Šumperk, Vsetín) bylo provedeno vyhodnocení výše uvedené akce.

Ministerstvo obrany

jednající oddělením ochrany územních zájmů Brno odboru ochrany územních zájmů Sekce ekonomické a majetkové, jako věcně a místně příslušným ve smyslu zákona č. 222/1999 Sb., jehož jménem jedná vrchní referent oddělení ochrany územních zájmů Brno odboru ochrany územních zájmů Sekce ekonomické a majetkové Ministerstva obrany Marie Šlézarová v souladu s Rozkazem ministra obrany č. 39/2011 Věstníku MO-Zabezpečení výkonu působnosti MO ve věcech územního plánování a stavebního řádu v platném znění,

vydává závazné stanovisko.

Ministerstvo obrany souhlasí s umístěním a realizací stavby podle doložené písemné a grafické dokumentace při dodržení následující podmínky:

- před zahájením stavby požadujeme zaslat přesný termín realizace stavby a termín výluky na této trati na adresu:

Agentura logistiky, Regionální středisko vojenské dopravy Olomouc, Dobrovského 6, 771 11 Olomouc. Kontaktní osoba: praporčík David Regmund tel.č. 973401554, 724006068, fax. 973401556, e-mail: vd_ olomouc@army.cz.

V uvedené lokalitě stavby nejsou evidovány inženýrské sítě a podzemní telekomunikační vedení ve vlastnictví Ministerstva obrany.

Závazné stanovisko je platné 2 roky a musí být vyžádáno znovu nebude-li během této doby stavba zahájena nebo dojde-li ke změnám v umístění, výšce nebo rozsahu stavby.

Kontaktní osoba: Marie Šlézarová - tel. 973402778

Adresa pro doručování:
Sekce ekonomická a majetková MO,
odbor ochrany územních zájmů,
oddělení ochrany územních zájmů Brno
Svatoplukova 2687/84, PSČ 662 10 Brno
IČO: 60162694

Marie Šlézarová
vrchní referent

Doložka konverze na žádost do dokumentu v listinné podobě

Tento dokument v listinné podobě, který vznikl pod pořadovým číslem **102421275-210955-171120183119** převedením z dokumentu obsaženého v datové zprávě, skládajícího se z **2** listů, se shoduje s obsahem dokumentu, jehož převedením vznikl.

Autorizovanou konverzí dokumentu se nepotvrzuje správnost a pravdivost údajů obsažených v dokumentu a jejich soulad s právními předpisy.

Vstupující dokument obsažený v datové zprávě byl podepsán zaručeným elektronickým podpisem založeným na kvalifikovaném certifikátu vydaném kvalifikovaným poskytovatelem služeb vytvářejících důvěru a platnost zaručeného elektronického podpisu byla ověřena dne 20.11.2017 v 18:31:29. Zaručený elektronický podpis byl shledán platným ve smyslu ověření integrity dokumentu, tzn. dokument nebyl změněn, a ověření platnosti kvalifikovaného certifikátu bylo provedeno vůči poslednímu zveřejněnému seznamu zneplatněných kvalifikovaných certifikátů vydanému k datu 31.12.2010 13:00:58. Údaje o zaručeném elektronickém podpisu: číslo kvalifikovaného certifikátu **38 A4 C2 98**, kvalifikovaný certifikát byl vydán kvalifikovaným poskytovatelem služeb vytvářejících důvěru **ACAeID2.1 - Qualified Issuing Certificate (kvalifikovaný systémový certifikát vydávající CA), eIdentity a.s.** pro podepisující osobu (označující osobu) **Marie Šlézarová, vrchní referent/rada (3591064), 8201, MINISTERSTVO OBRANY**. Elektronický podpis byl označen platným časovým razítkem, založeným na kvalifikovaném certifikátu vydaném kvalifikovaným poskytovatelem služeb vytvářejících důvěru. Platnost časového razítka byla ověřena dne 20.11.2017 v 18:31:29 . Údaje o časovém razítku: datum a čas **30.10.2017 14:35:17**, číslo kvalifikovaného časového razítka **55 8F FB 4C**, kvalifikované časové razítko bylo vydáno kvalifikovaným poskytovatelem služeb vytvářejících důvěru **ACAeID2 - Qualified Root Certificate (kvalifikovaný systémový certifikát kořenové CA), eIdentity a.s.**.

Vystavil: **Elšíková Jana - notářka**
Pracoviště: **JUDr. Elšíková Jana - notářka**
V Olomouci dne **20.11.2017**

Jméno, příjmení a podpis osoby, která autorizovanou konverzi dokumentu provedla:
Markéta Tichá

Otisk úředního razítka: Ing. Markéta Tichá
notářský tajemník
pověřený notářem

JUDr. Jana ELŠÍKOVÁ NOTÁŘ V OLOMOUCI

102421275-210955-171120183119

Poznámka:

V době od uveřejnění seznamu zneplatněných kvalifikovaných certifikátů, vůči kterému byla ověřována platnost kvalifikovaného certifikátu 38 A4 C2 98, do provedení autorizované konverze dokumentů mohlo dojít k zneplatnění kvalifikovaného certifikátu.

Kontrolu této doložky lze provést v centrální evidenci doložek přístupné způsobem umožňujícím dálkový přístup na adrese https://www.czechpoint.cz/overovacidolozky.

MORAVIA CONSULT Olomouc, a.s.
1-8
20 -11- 2017
ev.č. 03729 ověřil:
přiděleno I: 230
přiděleno D:

POVODÍ MORAVY

Moravia Consult Olomouc, a.s.
Legionářská 1085/8
779 00 OLOMOUC

VÁŠ DOPIS ZNAČKY/ZE DNE	NAŠE ZNAČKA	VYŘIZUJE	MÍSTO/DATUM
1529/17-238/25.9.2017	PM056619/2017-203/Fi	Ing. Lenka Fikarová +420 541 637 292 fikarova@pmo.cz	Brno 15.11. 2017

Oprava mostu v km 95,596 trati Olomouc - Nezamyslice
(k.ú. Nemilany, ORP Olomouc, kraj Olomoucký; ČHP 4-10-03)

Charakteristika akce
Jedná se o PD opravy železničního mostu přes polní cestu v km 95,596 trati Olomouc – Nezamyslice. PD zpracovala společnost Moravia Consult Olomouc, a.s., investorem je SŽDC, s.o.
Stavba se nedotkne vodních toků ve správě Povodí Moravy, s.p.
Souřadnice mostu neuvedeny.

Vyjádření správce povodí
Na základě ustanovení § 54 odst. 4 zákona č. 254/2001 Sb. o vodách a o změně některých zákonů (**vodní zákon**) vydává Povodí Moravy, s.p. jako správce povodí k předloženému záměru toto **s t a n o v i s k o**:

a) Z hlediska zájmů daných platným Národním plánem povodí Dunaje, Plánem pro zvládání povodňových rizik v povodí Dunaje a Plánem dílčího povodí Moravy [ustanovení § 24 až § 26 zákona č. 254/2001 Sb., o vodách a o změně některých zákonů (vodní zákon), ve znění pozdějších předpisů] je uvedený záměr možný, protože lze předpokládat, že záměrem nedojde ke zhoršení stavu vodního útvaru, a že nebude mít za následek nedosažení dobrého stavu/potenciálu vod.
Předpokládáme, že uvedený záměr vzhledem ke svému charakteru, velikosti a dopadu nebude mít vliv na stav vodního útvaru.

b) Z hlediska dalších zájmů chráněných zákonem č. 254/2001 Sb., o vodách a o změně některých zákonů, souhlasíme s uvedeným záměrem.
Upozorňujeme:
Prováděním stavby nesmí dojít ke zhoršení odtokových poměrů v dané lokalitě a kvality povrchových a podzemních vod.

Doba platnosti tohoto stanoviska je 2 roky, nebude-li využito pro vydání platného rozhodnutí nebo opatření vodoprávního nebo jiného správního úřadu.

Povodí Moravy, s.p.
602 00 Brno, Dřevařská 11
IČO:70890013, DIČ:CZ70890013
-13-

Ing. Pavel Bíza
vedoucí útvaru správy povodí

Správa železniční dopravní cesty, státní organizace
Oblastní ředitelství Olomouc
Nerudova 1
772 58 OLOMOUC

MORAVIA CONSULT Olomouc, a.s.
stř. 230 A
1-9
-09- 2017
ev.č. 02834 ověřil:
přiděleno L: 230
přiděleno D: Střížek, Doroží

Váš dopis zn.:
Ze dne:
Naše zn.: 16293/2017- SŽDC-OŘ OLC-SMT
Vyřizuje: Vlasta Kouřilová
Telefon: 972 740 410
Mobil: 606 749 985
E-mail: kourilova@szdc.cz
Datum: 5.9.2017

MORAVIA CONSULT Olomouc, a.s.
Legionářská 8
OLOMOUC
772 00

Věc: Souhrnné stanovisko k projektové dokumentaci

Na základě předložené žádosti vydává Správa železniční dopravní cesty, státní organizace (dále jen SŽDC), Oblastní ředitelství Olomouc (dále jen OŘ Olomouc), dle zákona č.183/2006 Sb., o územním plánovaní a stavebním řádu (stavební zákon) v platném znění

Souhrnné stanovisko k projektové dokumentaci

A – Identifikační údaje stavby :

Stavba : **Oprava mostu v km 95,596 trati Olomouc – Nezamyslice**
Trať : **Olomouc – Nezamyslice**
TÚDU 220114 Blatec – Olomouc hl.n.; žkm 95,596
ochranné pásmo dráhy; stavba na dráze
Kat. území : **703109 Nemilany**
Investor : **SŽDC, Oblastní ředitelství Olomouc,** Nerudova 1, 772 58 Olomouc
Žadatel, projektant : **MORAVIA CONSULT Olomouc, a.s..** Legionářská 8, 772 00 Olomouc

B – Vyjádření k PD a kontaktní spojení :

Správa mostů a tunelů
- souhlasí bez připomínek

Správa elektrotechniky a energetiky
- souhlasí s podmínkou. Kabelová trasa 6 kV v příloze. V případě provádění zemních prací v blízkosti kabelu je nutné jej vytýčit. Ochranné pásmo kabelu je 1 m na obě strany. Kontakt na vytýčení: p.Kratochvíl Jan, tel. 972741208,728856694.

Správa sdělovací a zabezpečovací techniky
- souhlasíme bez připomínek. Kabelové trasy byly poskytnuty v předchozím stupni stavby. Dle předložené dokumentace nedojde k jejích dotčení.

Správa tratí
- souhlasí bez připomínek.

S pozdravem

Správa železniční dopravní cesty, státní organizace
Oblastní ředitelství Olomouc
Nerudova 1, 772 58 Olomouc
IČ: 70994234 DIČ: CZ70994234
(91)

Ing. Ladislav Kašpar
ředitel
Oblastního ředitelství Olomouc

Příloha: schéma se zákresem kabelové trasy SEE

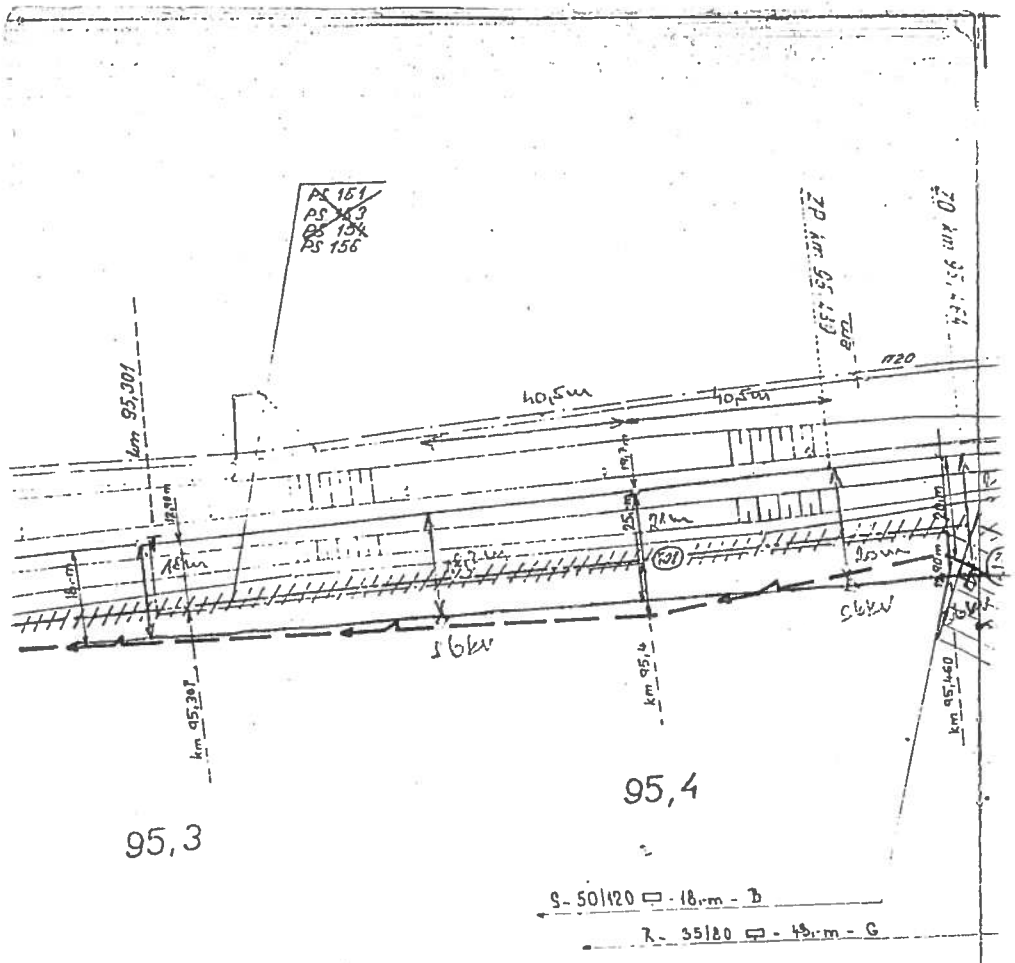

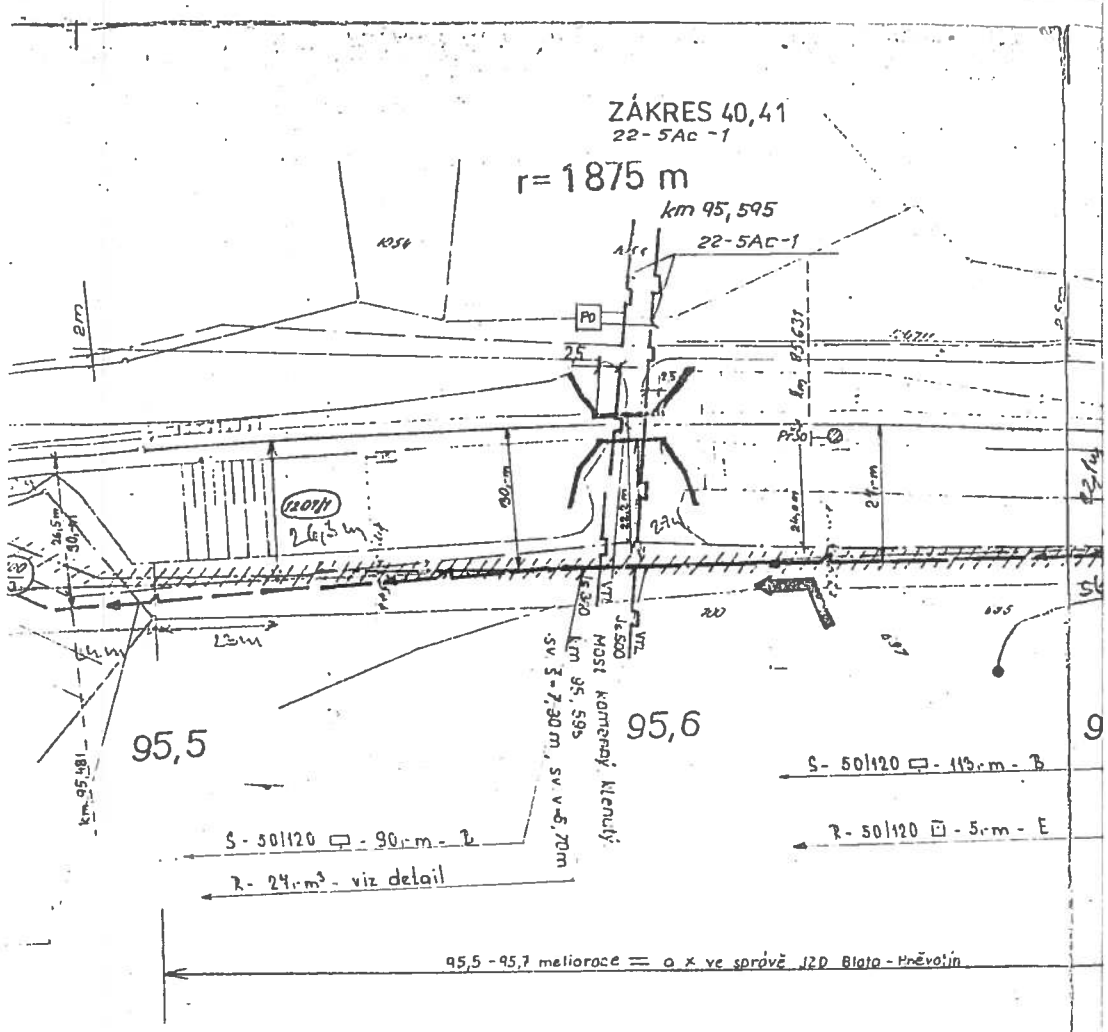

Podélný profil křížení plynovodu a DK

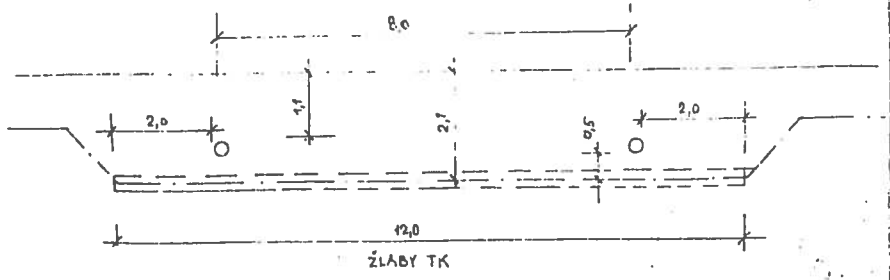

1-10

STATUTÁRNÍ MĚSTO OLOMOUC

ODBOR SPRÁVY MĚSTSKÝCH KOMUNIKACÍ A MHD
oddělení dopravních opatření a mobiliáře
Hynaisova 34/10, 779 00 Olomouc

Spisový znak – **280.4**, skartační znak/skart. lhůta – **S/5**

Č. j. SMOL/144431/2017/OSMK/DOM/Mot
Spisová značka: S-SMOL/144431/2017/OSMK
Uvádějte vždy v korespondenci

V Olomouci dne 04.08.2017

Vyřizuje: Ing. Kateřina Motyčková
Telefon: 588488264
E-mail: katerina.motyckova@olomouc.eu

Vyjádření vlastníka PK k vedení staveništní dopravy
- „Oprava mostu v km 70,905 a km 95,596 trati Olomouc – Nezamyslice"

Odbor správy městských komunikací a MHD Magistrátu města Olomouce, zastupující statutární město Olomouc, jako vlastníka místních a části veřejně přístupných účelových komunikací na území města Olomouce ve věci správy a údržby komunikací **souhlasí** s vedením staveništní dopravy po uvažované přístupové cestě v Nedvězí **za uvedených podmínek:**

- *investor provede na vlastní náklady podrobnou pasportizaci stavu dotčených komunikací,*
- *před zahájením staveništní dopravy bude odboru správy městských komunikací a MHD, MMOl sdělen konkrétní termín realizace stavby a vedení staveništní dopravy a bude projednán dle aktuálního stavu komunikací rozsah případných oprav či jiných opatření k zajištění vedení staveništní dopravy a uvedení do původního stavu.*

Přístupová cesta bude vedena v Nedvězí ze silnice II/570 po silnici III/5704 směrem na Bystročice, po cca 400 m doleva na místní komunikaci ulici U Romzy k silničnímu nadjezdu nad D35, dále přes tento nadjezd do Nemilan k železničnímu přejezdu P7596 a před tímto železničním přejezdem doprava podél trati po polní cestě k opravovanému železničnímu mostu v km 95,596.

S alternativním vedením staveništní dopravy přes Nemilany **nelze souhlasit** vzhledem ke stavu komunikací a omezením nacházejícím se na dotčených komunikacích.

S pozdravem

Ing. Petra Pospíšilová
vedoucí odboru

Obdrží:
MORAVIA CONSULT Olomouc a.s., Legionářská 1085/8, Olomouc, 779 00 Olomouc 9

Na vědomí:
MMOl, OSMK - MSK

Ověřovací doložka konverze na žádost do dokumentu v listinné podobě

Ověřuji pod pořadovým číslem **100412117-210956-170915073702**, že tento dokument v listinné podobě, který vznikl převedením z dokumentu obsaženého v datové zprávě, skládajícího se z **1** listů, se shoduje s obsahem dokumentu, jehož převedením vznikl.

Autorizovanou konverzí dokumentu se nepotvrzuje správnost a pravdivost údajů obsažených v dokumentu a jejich soulad s právními předpisy.

Vstupující dokument obsažený v datové zprávě byl podepsán zaručeným elektronickým podpisem založeným na kvalifikovaném certifikátu vydaném akreditovaným poskytovatelem certifikačních služeb a platnost zaručeného elektronického podpisu byla ověřena dne 15.09.2017 v 07:37:08. Zaručený elektronický podpis byl shledán platným ve smyslu ověření integrity dokumentu, tzn. dokument nebyl změněn, a ověření platnosti kvalifikovaného certifikátu bylo provedeno vůči poslednímu zveřejněnému seznamu zneplatněných kvalifikovaných certifikátů vydanému k datu 15.09.2017 05:20:09. Údaje o zaručeném elektronickém podpisu: číslo kvalifikovaného certifikátu **22 F0 4B**, kvalifikovaný certifikát byl vydán akreditovaným poskytovatelem certifikačních služeb **PostSignum Qualified CA 2, Česká pošta, s.p. [IČ 47114983]** pro podepisující osobu (označující osobu) **Kateřina Motyčková, vedoucí oddělení, Odbor správy městských komunikací a MHD - oddělení dopravních opatření a mobiliáře, 0000000232, Statutární město Olomouc [IČ 00299308]**. Elektronický podpis nebyl označen časovým razítkem.

Vystavil: **Elšíková Jana - notářka**
Pracoviště: **JUDr. Elšíková Jana - notářka**
V Olomouci dne **15.09.2017**

Jméno, příjmení a podpis osoby, která autorizovanou konverzi dokumentu provedla:
Lenka Šopíková

Otisk úředního razítka:

JUDr. Lenka Šopíková
notářský koncipient
pověřený notářem

JUDr. Jana ELŠÍKOVÁ NOTÁŘ V OLOMOUCI

100412117-210956-170915073702

Poznámka:

V době od uveřejnění seznamu zneplatněných kvalifikovaných certifikátů, vůči kterému byla ověřována platnost kvalifikovaného certifikátu 22 F0 4B, do provedení autorizované konverze dokumentů mohlo dojít k zneplatnění kvalifikovaného certifikátu.

Kontrolu této ověřovací doložky lze provést v centrální evidenci ověřovacích doložek přístupné způsobem umožňujícím dálkový přístup na adrese https://www.czechpoint.cz/overovacidolozky.

Vyjádření vlastníků a správců dopravní a technické infrastruktury k projektové dokumentaci

2-1

ČD-Telematika

Dopis zn.: 1529/21017-O
Ze dne : 21.09.2017

Naše zn.: 1133/2017-O
Vyřizuje.: Klváček Jiří
Tel.: +420 972 741 277

FAX: +420 972 741 017
e-mail : jiri.klvacek@cdt.cz
Datum: 27.9.2017

MCO a.s.

Leginářská 8

779 00 Olomouc

Věc: **Souhrnné stanovisko ČD - Telematika a.s. k existenci komunikačního vedení a zařízení v majetku SŽDC s.o. - divize TÚDC ke stavebnímu povolení .**

Akce: **oprava mostu v km 95.596 trati Olomouc- Nezamyslice**

Vyjádření pozbývá platnosti dne 27.9.2019

Při realizaci výše uvedené akce **DOJDE** ke styku s telekomunikačním vedením a zařízením, která jsou chráněna ochranným pásmem dle §102 zák.č.127/2005 Sb.,o elektronických komunikacích.

Toto vyjádření platí jen pro dokumentaci ověřenou organizací ČD - Telematika a.s. a pro rozsah prací na ní vyznačených.

Zařízení: DK,TK

Přílohy: 1x Všeobecné podmínky SŽDC

Upřesnění:

Kabel. trasa je podchycena v koord. situaci stavby. Vytýčení v prostoru staveniště zajistí p. Procházka, tel. 724 100 196.
S předloženou PD souhlasíme.

ČD-Telematika
Servis kabelových sítí Olomouc
skupina ochrany a dokumentace
Trocnovská 1284/4, 779 00 Olomouc
DIČ: CZ61459445, Tel.: +420 972 741 277
cdt@cdt.cz, www.cdt.cz
76

ČD - Telematika a.s.
Úsek servis infrastruktury
Vedoucí okrsku
Nuc Miroslav
v.z. Klváček Jiří

OPRAVA MOSTU V KM 95,598 TRATI OLOMOUC - NEZAMYSLICE
PŘEHLEDNÁ SITUACE M 1:500

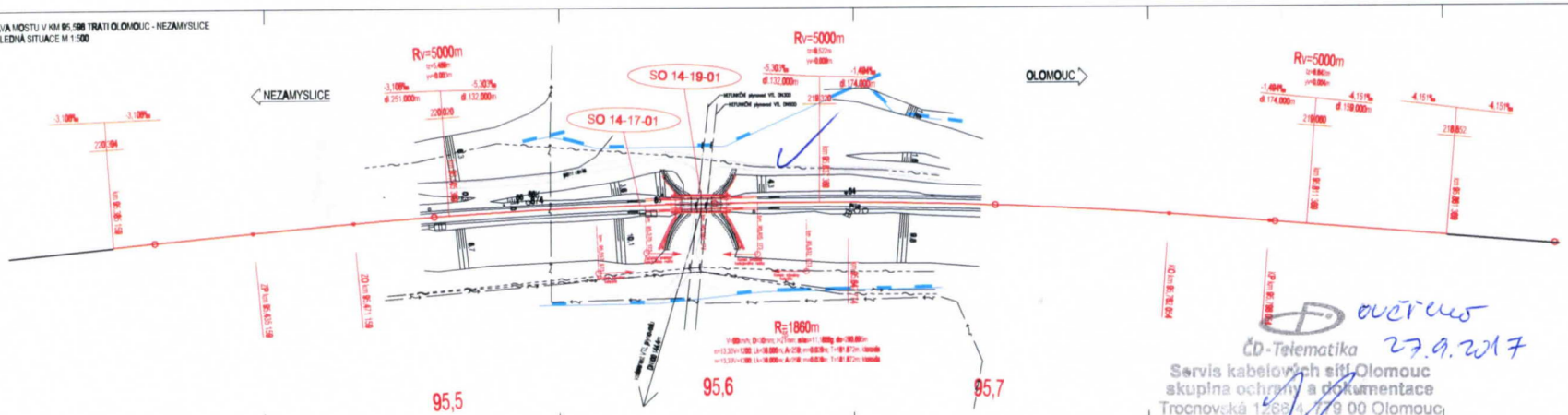

Legenda koordinační situace

Související SO

Legenda stávajících sítí

ověřeno 27.9.2017

ČD-Telematika
Servis kabelových sítí Olomouc
skupina ochrany a dokumentace
Trocnovská 1268/4, 779 00 Olomouc
DIČ: CZ61456445, tel.: +420 972 741 277
cdt@cdt.cz, www.cdt.cz

76

		PO PŘIPOMÍNKOVÉM ŘÍZENÍ
		2016

MORAVIA CONSULT Olomouc a.s.

Správa železniční dopravní cesty, státní organizace

"Oprava mostu v km 95,598 trati Olomouc - Nezamyslice"

PŘEHLEDNÁ SITUACE

C

Všeobecné podmínky pro činnosti na kabelech v majetku Správy železniční dopravní cesty s.o. (ve správě Technické ústředny dopravní cesty) Schváleno SŽDC – TÚDC č.j.: 4856/2016-SŽDC–TÚDC-ÚATT ze dne: 10. 6. 2016

ČD - Telematika a.s. jako organizace udržující, je na základě smluvního vztahu odpovědna za zajištění provozu, dohledu, servisu a údržby na zařízení telekomunikační infrastruktury Správy železniční dopravní cesty s.o. ve správě Technické ústředny dopravní cesty (dále jen SŽDC)

Stavebník pracující v blízkosti kabelového vedení, nebo manipulující s kabelovým vedením v majetku SŽDC je povinen učinit veškerá potřebná opatření tak, aby nedošlo k poškození nebo zhoršení kvality telekomunikačních vedení a zařízení stavebními pracemi, zejména tím, že zajistí:

- aby projektová dokumentace byla zpracovaná dle platné legislativy. V polohopisných výkresech dokumentace je nutno uvádět železniční kilometry (jestliže se jedná o ochranné pásmo dráhy)
- aby činnosti na majetku SŽDC uvedené již ve stupni dokumentace pro územní řízení byly v souladu s technickými kvalitativními podmínkami staveb státních drah.
- písemné vyrozumění organizaci udržující, o zahájení prací a to nejméně 15 dnů předem
- aby před zahájením zemních prací bylo pracovníky ČD – Telematika a.s. *(kontakty naleznete na **www.cdt.cz**, sekce **O nás – Informace pro stavebníky - Vytyčení trasy telekomunikačního vedení, kontrola na stavbě**)* provedeno vytýčení polohy podzemního telekomunikačního vedení a zařízení přímo ve staveništi (trase),
- prokazatelné seznámení pracovníků, kteří budou provádět práce, s polohou vedení (zařízení),
- upozornění organizace provádějící zemní práce na možnou odchylku uloženého vedení (zařízení) od polohy vyznačené ve výkresové dokumentaci,
- upozornění pracovníků, aby dbali při pracích v těchto místech největší opatrnosti a nepoužívali zde nevhodné nářadí, a také ve vzdálenosti nejméně 1,5m po každé straně vyznačené trasy vedení (zařízení) používali pouze ruční kopání
- řádné zabezpečení odkrytého podzemního telekomunikačního vedení (zařízení) proti poškození, zcizení a řádné zajištění výkopů případně včetně osvětlení,
- odpovídající ochranu kabelů a ochranu kabelové trasy dle platných norem, pokud bude trasa kabelů pojížděna vozidly nebo stavební mechanizací,
- ochranu kabelů v místech, kde kabel vystupuje ze země (vstupy do budov, rozvaděčů, na sloupy, trasy kabelu na mostech a propustech, apod.) a také kabelových vedení a závěrů v objektech
- odpovídající ochranu příslušenství kabelových tras (ochranné a označující prvky, tzn. žlaby, chráničky, HDPE trubky, kabelové označníky, markery, …)
- aby organizace provádějící zemní práce zhutnila zeminu pod kabelem před jeho zakrytím po vrstvách (záhozem) a vyzvala ČD - Telematika a.s. *(kontakty naleznete na **www.cdt.cz,** sekce **O nás – Informace pro stavebníky - Vytyčení trasy telekomunikačního vedení, kontrola na stavbě**)* k provedení kontroly před zakrytím kabelu, zda není vedení (zařízení) viditelně poškozeno a zda byly dodrženy příslušné normy a stanovené podmínky,
- aby nad kabelovou trasou a v jejím ochranném pásmu byl dodržován zákaz skládek, deponií materiálu, vysazování trvalých porostů a budování zařízení, která by znemožnila přístup ke kabelům. Bez souhlasu správce nesnižovat, ani nezvyšovat vrstvu zeminy nad kabelovou trasou,
- aby při křížení, příp. souběžích podzemních telekomunikačních vedení byla dodržena ČSN 73 6005 „Prostorové uspořádání sítí technického vybavení“,
- aby při provádění zemních prací byla dodržena ČSN 73 3050 „Zemní práce“ zejména čl.20 a 21, ČSN 33 2160 ,, Předpisy pro ochranu sdělovacích vedení a zařízení před nebezpečnými vlivy trojfázových vedení VN,VVN a ZVV a ČSN 33 2000-5-54 ,, Uzemnění a ochranné vodiče“
- neprodlené ohlášení každého poškození podzemního telekomunikačního vedení a zařízení organizaci ČD - Telematika a.s (telefonicky HELP DESK: +420 972 110 000)
- ohlášení ukončení stavby organizaci udržující, včetně správce a jeho pozvání ke kolaudačnímu řízení,
- aby při provádění prací byly respektovány podmínky vyplývající ze zákona 127/2005 Sb., O elektronických komunikacích, zákona 266/1994 Sb., Zákon o drahách a zákonu 183/2006 Sb., Stavební zákon včetně platných prováděcích vyhlášek.,
- provedení prací (včetně projektování) na telekomunikačním vedení (zařízení) organizací, jejíž pracovníci provádějící práce mají platné příslušné odborné oprávnění k práci na železničním telekomunikačním zařízení, dle zákona o drahách č.266/1994Sb., ,, Podmínky odborné způsobilosti" výše uvedeného zákona a vyhl.č.101/1995 Sb., a příslušných výnosů SŽDC (zejména Předpisem SŽDC Zam 1). Toto (časově omezené) oprávnění lze získat složením příslušné odborné zkoušky u ředitelství SŽDC.
- uzavření „Smlouvy o vynucené překládce podzemního komunikačního vedení“ se správcem kabelu (Správa železniční dopravní cesty s.o., Technická ústředna dopravní cesty, Malletova 10/2363, 190 00 Praha 9 – Libeň) v případě kdy je telekomunikační vedení (zařízení) položeno nebo jeho poloha změněna mimo pozemky SŽDC,
- ověření výškového umístění vedení (zařízení) ručně kopanými sondami vhledem k tomu, že správce neodpovídá za změny provedené bez jeho vědomí nad trasou vedení (zařízení)

Nedodržení těchto podmínek je hrubým porušením právní povinnosti podle zákona 127/2005 Sb., O elektronických komunikacích, zákona 266/1994 Sb., Zákon o drahách.
Případné rozpory nebo výjimky z jednotlivých ustanovení řeší správce SŽDC kterým je: Správa železniční dopravní cesty s.o. Technická ústředna dopravní cesty se sídlem Praha 9 - Libeň, Malletova 10/2363.

MORAVIA CONSULT Olomouc a.s.
Ing Hana Hrabalová
Legionářská 1085/8
779 00 Olomouc

V Praze, 22.9.2017

Naše zn.: **170921-162256475**

Věc: vyjádření k žádosti k akci **"„Oprava mostu v km 95,596 trati Olomouc – Nezamyslice""**

Sdělujeme Vám, že společnost Vodafone Czech Republic a.s., se sídlem Praha 5, náměstí Junkových 2, IČ: 25788001, zapsaná dne 13.8. 1999 v obchodním rejstříku vedeném Městským soudem v Praze pod spisovou značkou B.6064 na základě předložené dokumentace ze dne **21.9.2017**

souhlasí s realizací projektu za následujících podmínek.

Ve Vámi zadaném zájmovém území nachází infrastruktura základnové stanice naší společnosti uvedená níže. Během realizace uvedené akce Vaší společnosti nesmí dojít k jejímu porušení a k omezení funkčnosti naší základnové stanice či jinému zásahu do zařízení základnové stanice.

Základnová stanice a její infrastruktura a její souřadnice ve WGS-84 dd.dddd°:
- stanice č. OCNEM, zeměpisná šířka: 49.549208°, zeměpisná délka: 17.242201°

V přiložených podkladech zasíláme dokumentaci k přípojce NN, případně optického vedení a poloze základnové stanice.

Platnost vyjádření je **1 rok** od data vydání.

S pozdravem

Vodafone Czech Republic a.s.
náměstí Junkových 2, 155 00 Praha 5
IČO: 25788001, DIČ: CZ25788001
tel.: 776 971 111, fax: 776 971 92
-60-

v.z. Ing. Ivana Glosová
Vodafone Czech Republic a.s.
Technická 23
616 00 Brno

Tel.: 608 014 915
E-mail: east@vodafone.cz

Seznam příloh/přiložených souborů:
Zadost_170921-162256475.pdf
OCNEM_Elektroprojekt.PDF

Vodafone Czech Republic a.s.
náměstí Junkových 2
155 00 Praha 5

Vodafone péče o zákazníky: 800 77 00 77
IČO: 25788001, DIČ: CZ25788001
vodafone.cz

Společnost zapsaná v obchodním rejstříku vedeném Městským soudem v Praze, oddíl B, vložka 6064.

První zelená síť

Operátor: Český Mobil a.s.
Stavba: OCNEM , Olomouc - Nemilany

VFCZA139725

Technická zpráva

05

MIROSLAV PŘIKRYL
Autorizovaný technik pro technologická zařízení stavebního charakteru
ČKAIT - 1000308

Položka číslo	Název	Počet listů	Počet A4	List číslo
1	Titulní list	1	1	1
2	Obsah	1	1	2
3	Technická zpráva	3	3	3+5
4	Specifikace materiálu	1	1	6
5	v.č.01 – Situace	1	2	01
6	v.č.02 - Elektroměrový rozvaděč	1	2	02
7	v.č.03 - Schéma zapojení	1	2	03
8	v.č.04 - Pojistkový rozvaděč	1	2	04

C. 2 TECHNICKÁ ZPRÁVA

C. 2. 1 Podklady, rozsah stavby a informace o majiteli

Projektová dokumentace byla zpracována na základě: . podkladů výrobce spojové technologie

. průzkumu na místě

. požadavků investora

Předmětná projektová dokumentace řeší výstavbu elektrické přípojky pro základnovou stanici nově vznikající sítě mobilních telefonů GSM v pásmu 1800MHz pro Český Mobil.

Informace o pozemku:

C. 2. 2 Popis zařízení

Základnová stanice bude napájena ze sítě SME. Připojení bude třífázové a bude provedeno ze stávající trafostanice u ZD č. 4077. Vedle stávající trafostanice se osadí do země nový plastový rozvaděč, ve kterém bude umístěn elektroměr spolu s hlavním jističem 3x25A a pojistkami 32A. Výbava je zřejmá z výkresu T4. Dále povede kabel v zemi v hloubce O,90m a bude kryt výstražnou fólií. U areálu základnové stanice bude kabel ukončen v rozpojovací skříni a z ní napojen do kontejneru.

C. 2. 3 Elektroinstalace

C. 2. 3. 1 Technické údaje

Napěťová soustava: 3+N+PE stř. 50Hz 230/400V TN-C-S

Ochrana před NDN dle ČSN 33 2000-4-41: samočinným odpojením od zdroje se samostatným ochranným vodičem nadproudovým jistícím prvkem.

maximální instalovaný výkon: 14,5 kW

Současnost: 1

výpočtové zatížení: 14,5 kW

OCNEM

Roční spotřeba el. energie: 104,5 MWh

Vnější vlivy dle ČSN 33 2000-3 a ČSN 33 2000-5-51:

vnitřní prostory - AB5, AC1, AD1, AE1, AFl, AG1, AH1, *AK1*, AL1, AM1, ANI, API, AQ1, BA4, BC3, BDI, BEl, CAl, CB1 - prostor normální

venkovní prostory - AB7, AC1, AD4, AE2, AF2, AG1, AH1, *AK1*, AL1, AM1, ANI, API, AQ1, BA4, BC2, BDI, CAl - prostor zvlášť nebezpečný

C. 2. 3. 2 Přívod elektrické energie

Zařízení bude napájeno ze sítě SME. Připojení na rozvodnou síť bude provedeno ve stávající sloupové trafostanici. Z rozvaděče trafostanice vede kabel AYKY 4Bx35 do elektroměrového rozvaděče umístěného vedle trafostanice. V rozvaděči bude umístěn hlavní jistič 25A a elektroměr. Dále vede přívodní kabel AYKY 4x70 zemí do rozpojovací skříně u oplocení základnové stanice. Z rozpojovací skříně vede kabel zemí do kontejneru, kde končí v technologickém rozvaděči. Trasa kabelu musí být dopředu geodeticky vytýčena, aby se trasa udržela ve zvolených parcelách. Pod tratí Českých drah bude proveden řízený protlak dle dokumentace. V technologickém rozvaděči jsou osazeny jističe pro jednotlivá zařízení, přepínač nouzového zdroje a přepěťové ochrany. Další rozvody jsou již připraveny v rámci dodávky kontejneru.

C. 2. 3. 3 Rozvaděč RT

Technologický rozvaděč RT je součástí dodávky kontejneru.

C. 2. 3. 4 Připojení technologie

Technologické zařízení - stojany RBS jsou napojeny z technologického rozvaděče. Přívody jsou již provedeny.

C. 2. 3. 5 Osvětlení

Osvětlení je součástí výbavy kontejneru.

C. 2. 3. 6 Zásuvky

Zásuvky jsou součástí výbavy kontejneru.

C. 2. 3. 8 Kabelové rozvody

Odbočení ze sítě SME do elektroměrového rozvaděče je provedeno kabelem AYKY 4Bx25. Z elektroměrového rozvaděče do rozpojovací skříně u základnové stanice bude položen kabel AYKY 4Bx70. Z rozpojovací skříně do kontejneru bude položen kabel CYKY 5Cx10. Kabel bude veden v zemi ve výkopu 100/35. Uložen bude do pískového lože a bude kryt výstražnou fólií.

C. 2. 3. 9 Uzemnění a ekvipotenciální spojení

V základech stožáru bude vybudována nová zemnící síť z pasoviny FeZn 30x4. Mimo základ bude vybudována zemnící síť v zemi v hloubce 70cm. Anténní systém, stožár, kontejner a všechny kovové konstrukce se uzemní propojením na nově vybudovanou bleskosvodnou soustavu FeZn kulatinou 10mm. Do společného výkopu s přívodním kabelem bude položen zemnící pásek FeZn 30/4 v délce 30m a propojen s uzemněním stanice a sběrnicí v elektroměrovém rozvaděči. Na uzemnění se připojí i stínicí plášť koaxiálních kabelů s využitím zemnicích kitů (součást instalace technologie).

Všechny rozebíratelné zemnicí spoje vystavené povětrnostním vlivům budou impregnovány vodovzdornou vazelínou.

C. 2. 3. 10 Napojení mobilního dieselagregátu

V rozvaděči R1 je zabudován 4. pólový přepínač 25A a na stěně kontejneru umístěna přívodka 32. Toto zařízení je součástí dodávky kontejneru.

C. 2. 4. Závěr

Veškeré práce budou provedeny v souladu s platnými ČSN. Při montáži budou dodrženy předpisy o bezpečnosti a ochraně zdraví při práci. Při zemních pracech bude nutno vytyčit stávající inženýrské sítě. Práce v jejich ochranném pásmu je nutno provádět ručně. Týká se to zejména stávajících napájecích kabelů.

Nově vybudované elektrické zařízení v objektu může být uvedeno do trvalého provozu až po provedení výchozí revize dle ČSN 33 2000-6-61, podle které musí být prováděny i následné periodické revize. Připojení, opravy a jakékoliv jiné zásahy do elektrického zařízení smí provádět jen osoby s předepsanou kvalifikací dle ČSN 343100 a vyhlášky 50/78 Sb.

Při prováděcích pracích je třeba respektovat případné upřesňující požadavky uživatele.Výrobky, které jsou navrženy v projektové dokumentaci musí vyhovovat zákonu Č. 22/97 Sb. o technických požadavcích na výrobky a prováděcím předpisům (nařízením vlády).

Letovicích 16.9.2003

Vypracoval: Bohumil Nykodým

SPECIFIKACE MATERIÁLU

ROZVADĚČ RM:

Skříň elektroměrového rozváděče - PER 2 + PPS 3x160A	1 ks

VYBAVENÍ:

Elektroměr – dodávka SME	1ks
Jistič trojpólový 25A,	

ROZPOJOVACÍ SKŘÍŇ:

Skříň elektroměrového rozváděče - PER 1 + PPS

Nulová sběrnice PEN Pojistkové spodky +pojistky 40A Přepěťové ochrany DEHNport

SPECIFIKACE MATERIÁLU

Výstražná fólie š.300mm	820m
Kabel AYKY 4Bx35	10m
Kabel AYKY 4Bx70	900m
Kabel CYKY 5Cx10	15m
Chránička Kopoflex	100m

Operator: Český Mobil a.s.
Construction: OCNEM , Olomouc - Nemilany

Technical report

MIROSLAV PŘIKRYL
Autorizovaný technik pro technologická zařízení - elektro
ČKAIT - II/000308

C. 2 TECHNICAL REPORT

C. 2. 1 Details, scope of the structure and the information about the owner

The project documentation was processed from the following sources:

- documentation of manufacturer of the transmission technology
- prospecting on the place
- requirements of the investor

The project documentation solves the build of the electrical connection for the base station which is the part of the new GSM network of Český Mobil in bandwidth 1800MHz.

Information about the location:

C. 2. 2 Description of the equipment

The base station will be supplied from the SME network. Three phase connection will be used and will be made from the transformer station at the ZD č. 4077. The plastic switchboard will be placed at the current transformer station with an electrometer, a main circuit breaker 3x25A and fuses 32A. The equipment is shown on the T4 drawing. The cable will be routed at the 0,90m underground and will be covered by the warning foil. The cable will be ended at the base station at the disconnection box and from it will be connected to the container.

C. 2. 3 Electric installation

C. 2. 3. 1 Technical data

Voltage system: 3+N+PE AC 50Hz 230/400V TN-C-S

Protection from the NDN according to ČSN 33 2000-4-41: selfactive disonnection from the power supply with a self-contained protecting wire with a overcurrent circiut breaker component.

maximum installed output: 14,5 kW

present: 1

comuting load: 14,5 kW

OCNEM

year power consumption: 104,5 MWh

external influence according to ČSN 33 2000-3 and ČSN 33 2000-5-51:

interior - AB5, AC1, AD1, AE1, AFl, AG1, AH1, *AK1*, AL1, AM1, ANI, API,AQ1, BA4, BC3, BDI, BEl, CAl, CB1 – normal area

exterior - AB7, AC1, AD4, AE2, AF2, AG1, AH1, *AK1*, AL1, AM1, ANI, API, AQ1, BA4, BC2, BDI, CAl – extra dangerous area

C. 2. 3. 2 Power supply

The equipment will be supplied from the SME network.The connection to the supply network will be done at the current post transformer station. The cable AYKY 4Bx35 is routed from the switchboard of the transformer station to the electrometer switchboard at the transformer station. The main circuit breaker 25A and electrometer will be placed in the switchboard. The supply cable AYKY 4x70 is routed underground to the disconnection box at the fencing of the base station and from it is routed underground to the container where the cable is ended at the technological switchboard. The route of the cable must be geodeticly lay out for avoid from unselected parcels. The controlled countermine will be made under the railway-track of the České dráhy according to the documentation. The circuit breakers for the particular components, the switch of the emergency power supply and overvoltage protection are set in the technological switchboard. The another power distributions are already prepared in the delivery of the container.

C. 2. 3. 3 RT switchboard

The technological RT switchboard is a part of the delivery of the container.

C. 2. 3. 4 Connection of the technology

The technological equipment – racks RBS are supplied from the technological switchboard. The supplies are already made.

C. 2. 3. 5 Lighting

The lighting is a part of the delivery of the container.

C. 2. 3. 6 Sockets

The sockets are parts of the equipment of the container.

C. 2. 3. 8 Power distribution

The branch from the SME network to the electrometer switchboard is made by the cable AYKY 4Bx25. The cable AYKY 4Bx70 will be routed from the electrometer switchboard to the disconnection box at the base station. The cable CYKY 5Cx10 will be routed from the disconnection box to the container. The cable will be laid underground at the excavation 100/35, placed on "sand bed" and will be covered by the warning foil.

C. 2. 3. 9 Grounding and equipotential connection

The grounding network from the strip FeZn 30x4 will be made in the basements of the tower. The grounding network out of the basement will be made underground at 70cm. The antenna system, tower, container and all metal construction will be grounded by the connection to the new constructed lighting conductor system FeZn by the pole 10mm. The grounding belt FeZn 30/4 long 30m and the supply cable will be laid to the excavation and will be connected by a bus in the electrometer switchboard. The cover shield of the coaxial cable will be connected to the grounding using the grounding kits (part of the technology installation).

All of the demountable grounding connections which are exposed to the weather influence will be impregnated with a waterproof vaseline.

C. 2. 3. 10 Connection of the mobile diesel aggregate

The 4 pole switch 25A is built-in in the switchboard R1 and the connector 32 is placed on the wall of the container. This equipment is a part of the delivery of the container.

C. 2. 4. Enclosure

The all works will be made according to valid ČSN. Prescripts about safety and health protection at the work will be kept. It is necessary to lay out the current distribution system. The work at the guard band of the distribution system must be made manually (especially supply cables)

The new built electrical equipment in the object can be introduced into stable operation after the fulfilment of the revision according to ČSN 33 2000-6-61. The subsequent periodic revision have to be done according to ČSN 33 2000-6-61 as well. Connection, repair and any other actions in the electrical equipment can be made only by person with a specified qualification according to ČSN 343100 and public notice 50/78 Sb.

It is necessary to have regard for a refinement of the user's requierements. The products which are suggested in the project documentation have to comply with a law Č. 22/97 Sb. about the technical requierements of the products and have to comply with a executive prescript (government statute)

Letovice 16.9.2003

Author: Bohumil Nykodým

NEW CABLE AYKY 4x35
NOVÝ KABEL AYKY 4x35

NEW RE ČM
NOVÝ RE ČM

DISCONNECTON BOX
ROZPOJOVACÍ SKŘÍŇ

CONTAINER ČM
KONTEJNER ČM

NEW CABLE AYKY 4x70
NOVÝ KABEL AYKY 4x70

CONTROLLED PUNCTURE
ŘÍZENÝ PROTLAK

CABLE ČD - 6 KV
KABEL ČD - 6 KV

TELEPHONE CABLE ČD
TELEFONNÍ KABEL ČD

žel. trať směr Olomouc

žel. trať směr Prostějov

95,580 Ž Km

95,530 Ž Km

1120/7 1120/8 1120/9 1120/10 1120/3 1120/2 1120/12 1247/27 254/9 1073 1062 1059 1058 1057 1056 1207/1 697/5 697/3 700/1 700/6 694 695 698/4 698/29 698/1 698/6 689/10 689/15 689/16 689/8 689/11 689/3 689/18 689/17 719/3 719/1 719/4 719/5 127/4 127/5 397 700/7 700/8 700/9

MIROSLAV PŘIKRYL
Autorizovaný technik pro technologická zařízení stavebních staveb
ČKAIT - 1000308

OPERÁTOR:

ČESKÝ MOBIL a.s.

Vinohradská 167, Praha 10

MÍSTO STAVBY:	MAJITEL / KONTAKTNÍ OSOBA :
PARC.Č. 1120/10, KÚ NEMILANY OLOMOUC	ANNA a ZDENĚK SPURNÝ č.p. 139, VRBÁTKY 798 13

DESING :
ENERGETIKA BOSKOVICE s.r.o.

Rev.		Datum:	Kreslil:	Schválil:	Podpis:
1.	A0	09/2003	B. Nykodým	M. Přikryl	
2.	B0				
3.	C0				
4.	D0				

Obsah výkresu:

Situace stavby
SITUATION

Místo a číslo stavby: SITE OCNEM OLOMOUC-NEMILANY

Měřítko: 1:2000

Číslo dokumentu: OCNEM_T06

Číslo příl.: 01

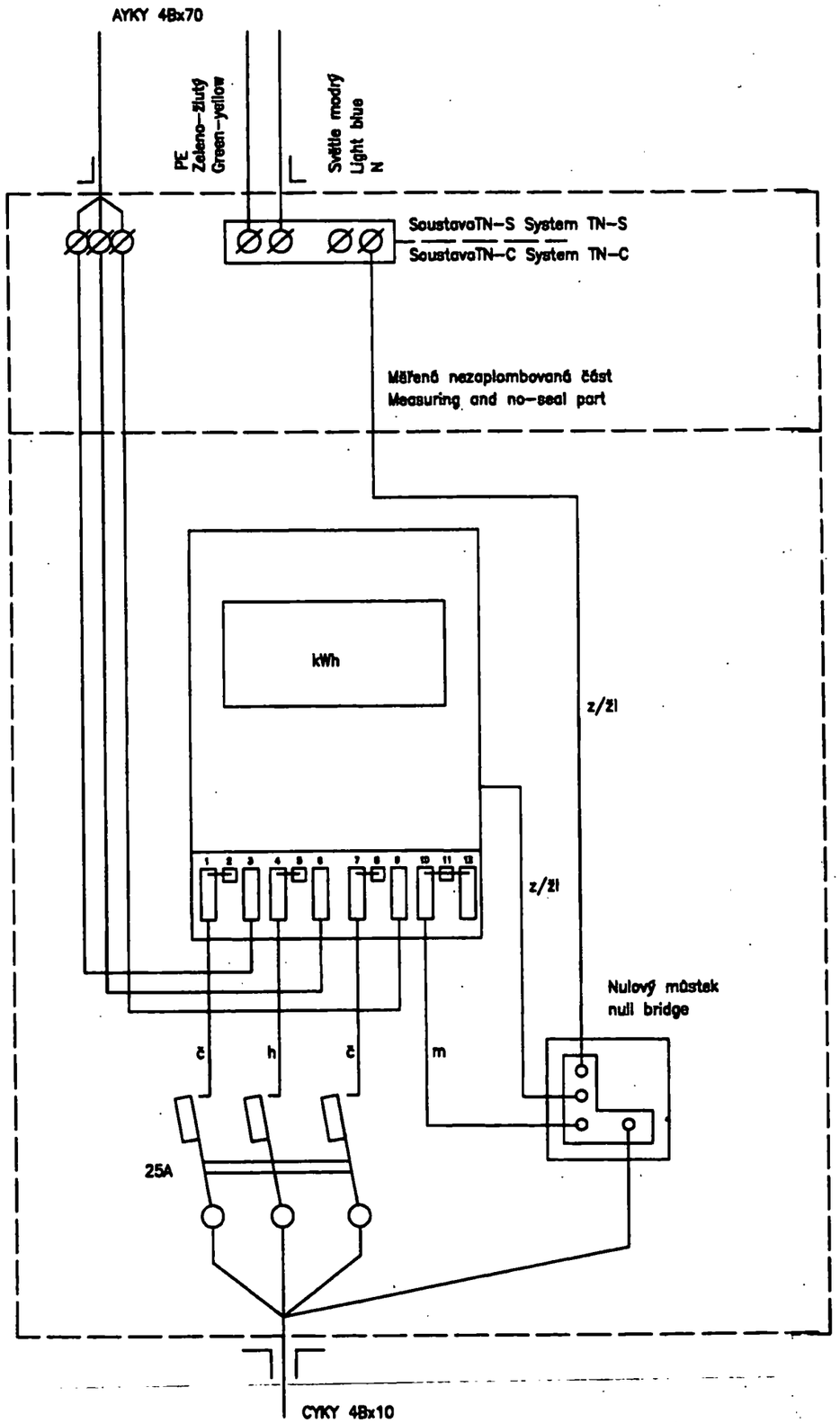

č – černá (black)
h – hnědá (brown)
m – světle modrá (drab blue)
z/žl – zeleno–žlutá (green–yellow)

Typ hlavního jističe před elektroměrem zvolit takový, jehož barva vypínací páčky odpovídá barevnému značení proudového rozsahu dle ČSN.

32 A– fialová
25 A– žlutá
20 A– modrá

Type cirsuit breaker before the watt–hour meter must be specified to the colour of lever

32 A– violet
25 A– yellow
20 A– blue

MIROSLAV PŘIKRYL
Autorizovaný technik pro technologická zařízení stavebních objektů
ČKAIT - 1000308

OPERÁTOR:

ČESKÝ MOBIL a.s.

Vinohradská 167, Praha 10

MÍSTO STAVBY:	MAJITEL / KONTAKTNÍ OSOBA :
PARC.Č. 1120/10, KÚ NEMILANY OLOMOUC	ANNA a ZDENĚK SPURNÝ č.p. 139, VRBÁTKY 798 13

DESING :

ENERGETIKA BOSKOVICE s.r.o.

Rev.		Datum:	Kreslil:	Schválil:	Podpis:
1.	A0	09/2003	B. Nykodým	M. Přikryl	
2.	B0				
3.	C0				
4.	D0				

Obsah výkresu:

ELEKTROMĚROVÝ ROZVADĚČ
POWER METER BOX

Místo a číslo stavby:	Měřítko:
SITE OCNEM OLOMOUC-NEMILANY	--
Číslo dokumentu: OCNEM_T06	Číslo příl.: 02

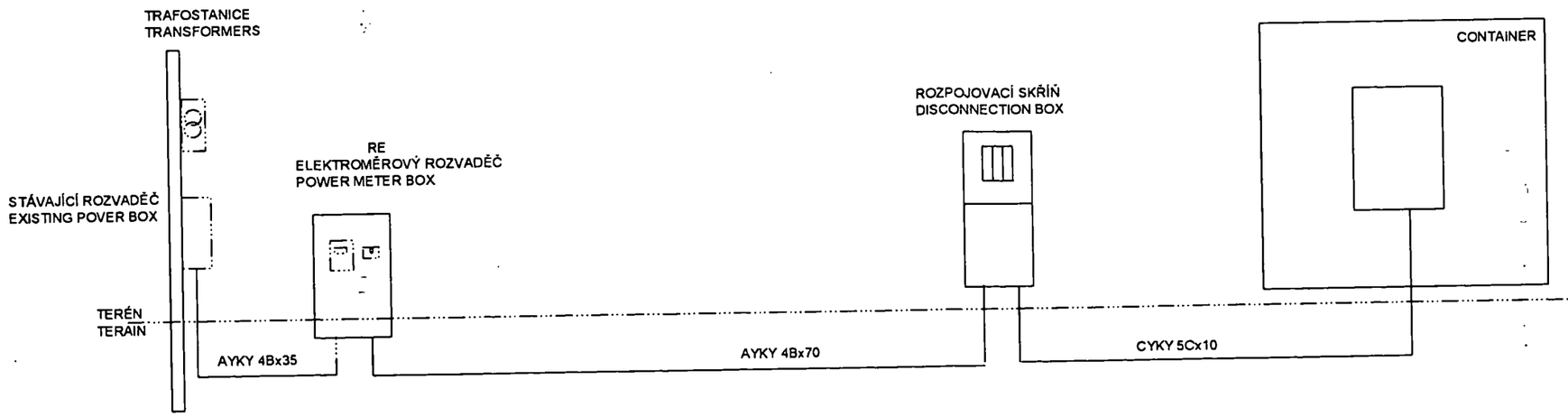

MIROSLAV PŘIKRYL
Autorizovaný technik pro technologická zařízení stavebních staveb
ČKAIT - 1000208

OPERÁTOR:

ČESKÝ MOBIL a.s.

Vinohradská 167, Praha 10

MÍSTO STAVBY:	MAJITEL / KONTAKTNÍ OSOBA :
PARC.Č. 1120/10, KÚ NEMILANY OLOMOUC	ANNA a ZDENĚK SPURNÝ č.p. 139, VRBÁTKY 798 13

DESING :

ENERGETIKA BOSKOVICE s.r.o.

Rev.		Datum:	Kreslil:	Schválil:	Podpis:
1.	A0	09/2003	B. Nykodým	M. Přikryl	
2.	B0				
3.	C0				
4.	D0				

Obsah výkresu:

SCHEMA ZAPOJENÍ
SCHEME SUPPLY

Místo a číslo stavby:

SITE OCNEM OLOMOUC-NEMILANY

Měřítko:

Číslo příl.:

Číslo dokumentu:

OCNEM_T06

03

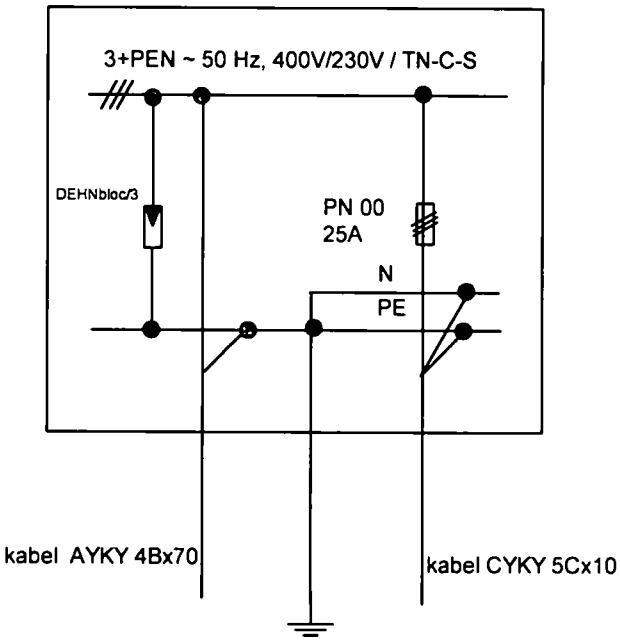

MIROSLAV PŘIKRYL
Autorizovaný technik pro technologická zařízení staveb
ČKAIT - 1008308

OPERÁTOR:

ČESKÝ MOBIL a.s.

Vinohradská 167, Praha 10

MÍSTO STAVBY:	MAJITEL / KONTAKTNÍ OSOBA :
PARC.Č. 1120/10, KÚ NEMILANY OLOMOUC	ANNA a ZDENĚK SPURNÝ č.p. 139, VRBÁTKY 798 13

DESING :

ENERGETIKA BOSKOVICE s.r.o.

Rev.		Datum:	Kreslil:	Schválil:	Podpis:
1.	A0	09/2003	B. Nykodým	M. Přikryl	
2.	B0				
3.	C0				
4.	D0				

Obsah výkresu:

RP POJISTKOVÝ ROZVADĚČ
RP POWER SWITCHBOAD

Místo a číslo stavby:	Měřítko:
SITE OCNEM OLOMOUC-NEMILANY	
	Číslo příl.:
Číslo dokumentu: OCNEM_T06	03

SAR MONTÁŽE s.r.o.
Slévárenská 12, 709 00 Ostrava-Mar.Hory,
tel.:596 639 814

DESTINATION CONS.:	**OLOMOUC-NEMILANY**
CONSTRUCTION:	**BASE STATION RDTF ČESKÝ MOBIL**
CUSTOMER:	**Leonhard Moll Railway&Tower Systems, s.r.o.**
MÍSTO STAVBY:	**OLOMOUC-NEMILANY**
STAVBA:	**ZÁKLADNOVÁ STANICE RDTF ČESKÝ MOBIL**
OBJEDNATEL:	**Leonhard Moll Railway&Tower Systems, s.r.o.**

SEPTATE LIGHTING BS RDTF

PŘEKÁŽKOVÉ OSVĚTLENÍ ZS RDTF

DRAWN BY:	MARTIN ŠTEFEK
DATE:	10/2003
PROJECT NR:	SM-031003-LO
PROJEKTANT:	MARTIN ŠTEFEK
DATUM:	10/2003
ČÍSLO PROJEKTU:	SM-031003-LO

3

PARÉ Č.:

LIST OF ENCLOSURES
SEZNAM PŘÍLOH

SEPTATE LIGHTING BS RDTF
PŘEKÁŽKOVÉ OSVĚTLENÍ ZS RDTF

TECHNICAL REPORT/TECHNICKÁ ZPRÁVA

DRAW. NR./VÝKRES ČÍSLO:
EP01 - DIAGRAM OF POVER SUPPLY/PŘEHLEDOVÉ SCH. ZAPOJENÍ
EP02 - SWITCH BOARD-SEPTATE LIGHTING R-LO/
ROZVÁDĚČ-PŘEKÁŽKOVÉ OSVĚTLENÍ R-LO
EP03 - SEPTATE LIGHTING-VIEW/PŘEKÁŽKOVÉ OSVĚTLENÍ-POHLED

TECHNICAL REPORT
TECHNICKÁ ZPRÁVA

SEPTATE LIGHTING BS RDTF
PŘEKÁŽKOVÉ OSVĚTLENÍ ZS RDTF

OBSAH:

1) VŠEOBECNĚ
2) ZÁKLADNÍ TECHNICKÉ ÚDAJE
3) POPIS TECHNICKÉHO ŘEŠENÍ
4) ULOŽENÍ KABELU
5) OCHRANA A BEZPEČNOST ZDRAVÍ PŘI PRÁCI
6) NAKLÁDÁNÍ S ODPADY
7) ZÁVĚR

1) VŠEOBECNĚ

Předmětem tohoto projektu je instalace a montáž leteckého osvětlení, potřebného pro provoz základnové stanice RDTF sítě.

2) ZÁKLADNÍ TECHNICKÉ ÚDAJE

Provozní napětí:	1+PEN, 230V, 50Hz
Ochrana dle ČSN 332000-4-41:	Samočinným odpojením od zdroje v sítích TN-S
Rozvodná soustava:	TN-S
Ochrana proti zkratu :	Jističem 6A/1
Ochrana proti atmosfér. poruchám:	Zemněním
Vyskytující se prostředí - kontejner:	AA5,AB5,AG2.AH2,BC2 AA4,AB4,AG2.AH2,BC2
Vyskytující se prostředí – venkovní prostor:	AA8,AB8,AD3,AE4,AN3,AR3,BC2
Instalovaný výkon :	Pi = 0,20 Kw
Soudobý příkon :	Ps = 0,20 Kw

3) POPIS TECHNICKÉHO ŘEŠENÍ:

Na přední, venkovní stěně kontejneru bude instalován rozváděč leteckého osvětlení R-LO (výkr.č.EP01). Tento rozváděč bude napojen kabelem CYKY 3C*1,5 z hlavního rozváděče technologie kontejneru - HR, který je umístěn uvnitř kontejneru. Uzemnění rozváděče R-LO bude připojeno vodičem CYA 25 ZZ na sběrnu uzemnění HOP. Z rozváděče R-LO se kabelem CYKY 3C*1,5 napojí 2 ks leteckého osvětlení výrobce AŽD Praha, typ 94006a, které je umístěno na vrcholu stožáru vysílače.

4) ULOŽENÍ KABELU :

Kabelové vedení CYKY 3C*1,5 bude provedeno v lištách LV nebo trubkách FX uvnitř kontejneru. Po stožáru vysílače bude kabelové vedení CYKY 3C*1,5 uloženo na kabelové lávce a uchyceno svorkami sonap.

5) OCHRANA A BEZPEČNOST ZDRAVÍ PŘI PRÁCI:

Základní ochrana elektrických zařízení před vznikem nebezpečného dotykového napětí je dle ČSN 33 2000-4-41. Krytí el. předmětů odpovídá danému prostředí. Ochrana před přetížením a zkratem je provedena jištěním. Pracovníci musí být proškoleni a zkoušeni dle vyhlášky 50/1978 Sb.

6) NAKLÁDÁNÍ S ODPADY:

Dle kategorie odpadu nevzniknou na stavbě žádné zvláštní a nebezpečné odpady. Obyčejné odpady budou odvezeny z prostoru stavby na komunální skládku obce.

7) ZÁVĚR:

Veškeré montážní práce musí být provedeny dle příslušných ČSN platných v období realizace. Po provedení instalace a napojení bude vykonána výchozí revize.

MARTIN ŠTEFEK
CKAIT - LIBEREC

CONTENT:

1) UNIVERSAL
2) FUNDAMENTAL TECHNICAL DATA
3) DESCRIPTION TECHNICAL SOLVING
4) STORAGE CABLE
5) WARDSHIPS and SAFENESS HEALTHY AT WORK
6) CANNED with WASTE
7) FINDINGS

1) UNIVERSAL

Subjects hereof project is installation and assembly air lighting, needed on one's behalf operation basilaric station RDTF sieve.

2) FUNDAMENTAL TECHNICAL DATA

working voltage:	1+PEN, 230V, 50Hz
protection according to CSN 332000-4-41:	Automat. disconnexion from source in
rush TN-S	
distribution system:	TN-S
protection in comparison with cut off :	Breaker 6A/1
protection in comparison with atmospheres. disturbances:	Grounding
incident environment - container:	AA5,AB5,AG2.AH2,BC2
	AA4,AB4,AG2.AH2,BC2
incident environment - outside space:	AA8,AB8,AD3,AE4,AN3,AR3,BC2
generating capacity :	Pi = 0,20 kW
contemporary input :	Ps = 0,20 kW

3) DESCRIPTION TECHNICAL SOLVING:

On fore, outside side container will adjustment distributor air lighting R-LO (dislocation.c.EP01). This distributor will inosculation cable CYKY 3C*1,5 from chief distributor technology container - GAMES, which be placed inside container. Earth distributor R-LO will on line state conductor CYA 25 ZZ on collection point earth HOP. From distributor R-LO with cable CYKY 3C*1,5 join on 2 ks air lighting AŽD Praha, type 94006a, which is set in the ascendent pole transmitter.

4) STORAGE CABLE :

Underground line CYKY 3C*1,5 will effected in moulding LV or piping FX inside container. Up pole yytransmitter will underground line CYKY 3C*1,5 money on deposit on cable foot bridge and gripping clamp sonap.

5) WARDSHIPS and SAFENESS HEALTHY AT WORK:

Fundamental protection electric arrangement before rise sorely tangent tension is according to CSN 33 2000-4-41. Plating el.articles answering given environment. Protection before overfreight and cut off is effected protection. Personnel must exist improve and examinate according to public notice 50/1978 Sb.

6) CANNED with WASTE:

According to caregory waste nevzniknou on construction no special and hazardous wastes. Usual wastes will removal from precinct construction on communal tip community.

7) FINDINGS:

All erection work must exist effected according to pertinent CSN valid in period realization. Up fulfilment installation and inosculation will fulfilment starting revision.

MARTIN STROEV, Autorizovaný technik pro techniku prostředí staveb, elektroinstalace el. zařízení, ČKAIT - 1192374

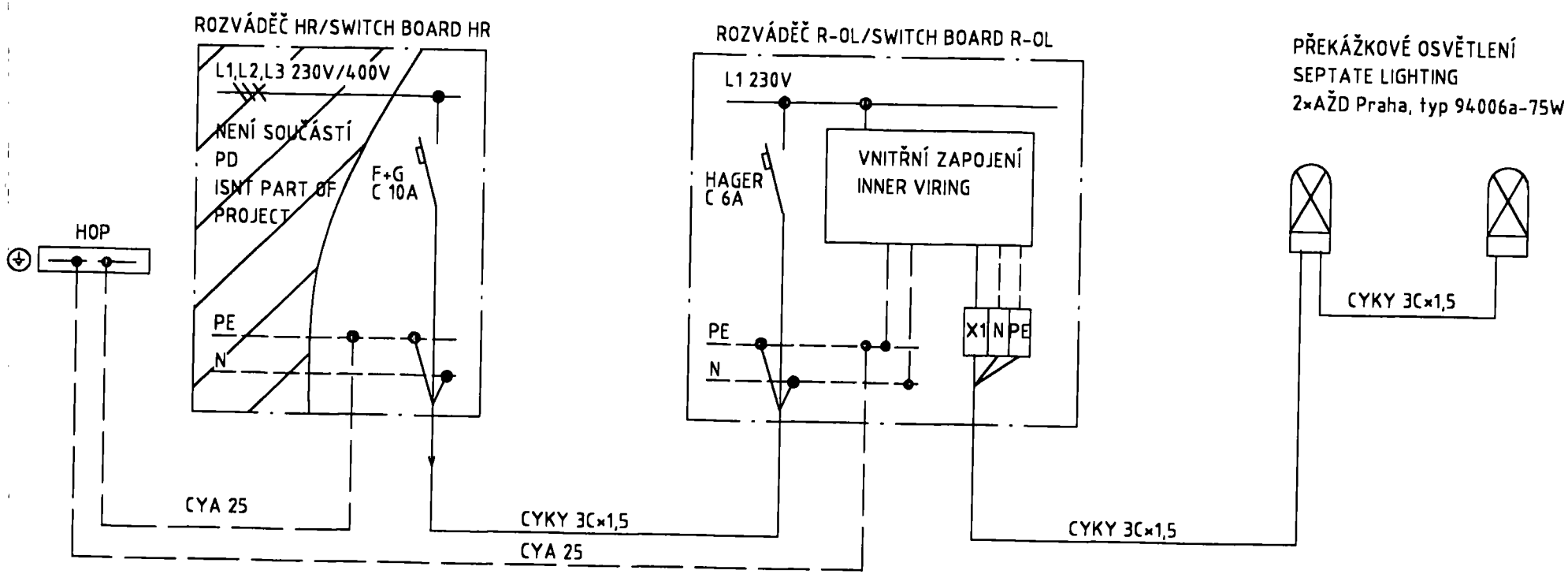

ZÁKLADNÍ ÚDAJE PRO PŘEKÁŽKOVÉ OSVĚTLENÍ
MAIN DATA FOR THE SEPTATE LIGHTING

Pj 0,2kW	cos 0,9
Pp 0,2kW	
Ip 1A	

ROZVODNÁ SOUSTAVA/VOLTAGE SYSTEM: 1PEN 50Hz 230V/ TN-S
OCHRANA PŘED NEBEZPEČNÝM DOTYKEM NEŽIVÝCH ČÁSTÍ DLE ČSN 33 2000-4-41 SAMOČINNÝM ODPOJENÍM OD ZDROJE
PROTECTION AGAINSTELECTRIC SHOCK ACCORDIKG TO ČSN 33 2000-4-41 BY SELF - DISCONECTION FROM POWER SUPPLES
VNĚJŠÍ VLIVY DLE ČSN 33 2000-3
ČSN 33 2000-5-51: AA5 KONTEJNER
AB8 VENKOVNÍ PROSTORY

EXTERNAL PARAMETERS ACCORDING TO ČSN 33 2000-3
ČSN 3 2000-5-51: AA5 CONTAINER
AB8 OUTDOORS

SAR Montáže s.r.o inž. a projekce	SEPTATE LIGHTING BS RDTF	DRAWN BY : MARTIN ŠTEFEK	SM-031003-LO	SCALE : -	DATE : 10/2003	TITLE : DIAGRAM OF POWER SUPPLY	SHEET : 1	DRAW. NR. : EP01
SAR Montáže s.r.o inž. a projekce	PŘEKÁŽKOVÉ OSVĚTLENÍ ZS RDTF	PROJEKTANT : MARTIN ŠTEFEK	SM-031003-LO	MĚŘ. : -	DATUM : 10/2003	NÁZEV VÝKRESU: PŘEHLEDOVÉ SCHÉMA NAPOJENÍ	LIST : 1	ČÍSLO VÝKRESU: EP01
							FOLLOWS : -	
							NÁSL : -	

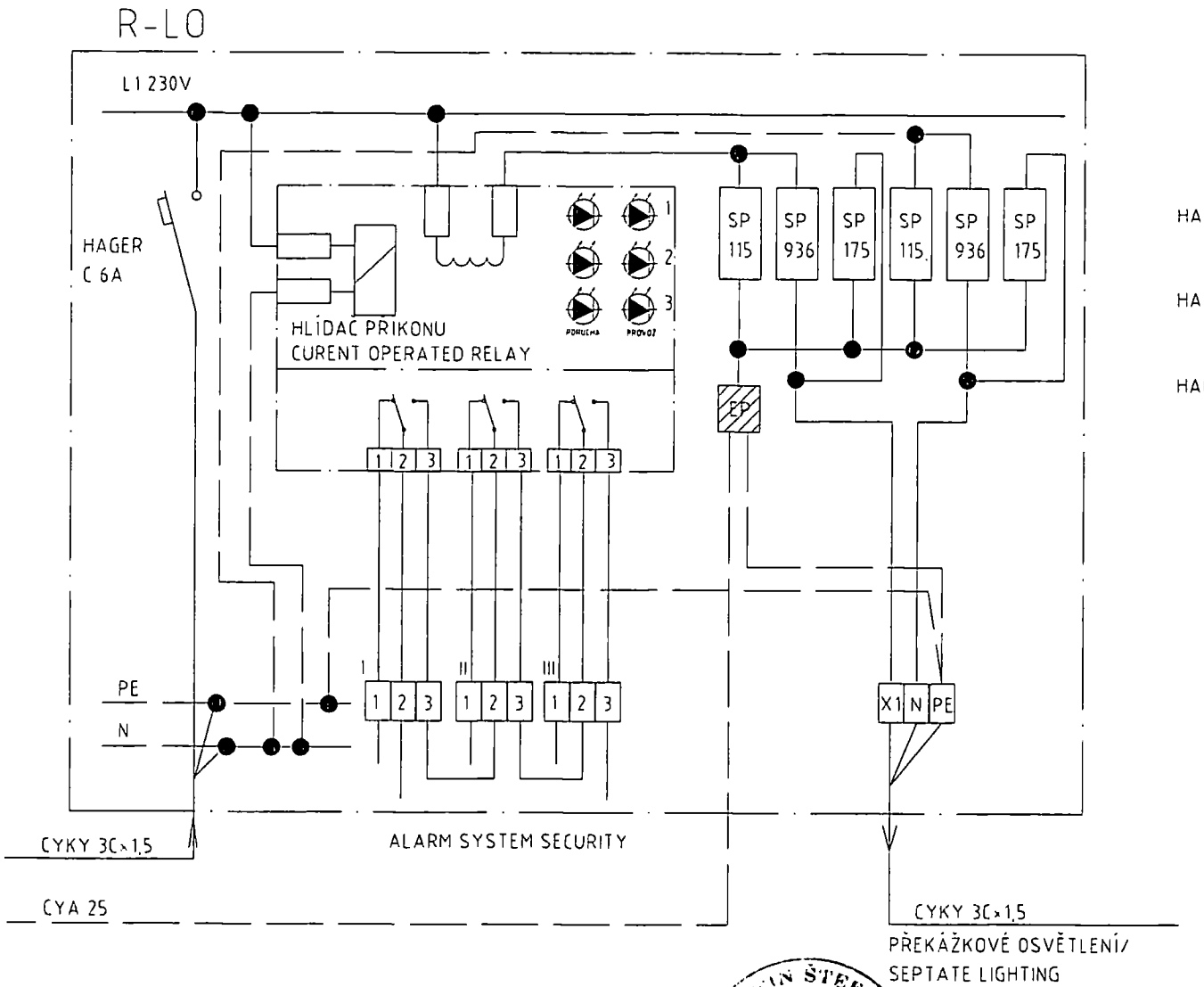

HAGER SP 936 - OMEZOVACÍ IMPEDANCE
IMPEDANCE LIMITER

HAGER SP 115 - SVODIČ PŘEPĚTÍ C
DIVERTER OVERVOLTAGE C

HAGER SP 175 - SVODIČ BLESKOVÉHO PROUDU B
DIVERTER BLITZ CURRENT B

ROZVODNÁ SOUSTAVA/VOLTAGE SYSTEM:
1PEN 50Hz 230V/ TN-S
OCHRANA PŘED NEBEZPEČNÝM DOTYKEM
NEŽIVÝCH ČÁSTÍ DLE ČSN 33 2000-4-41
SAMOČINNÝM ODPOJENÍM OD ZDROJE
PROTECTION AGAINSTELECTRIC SHOCK
ACCORDIKG TO ČSN 33 2000-4-41
BY SELF - DISCONECTION FROM
POWER SUPPLES
VNĚJŠÍ VLIVY DLE ČSN 33 2000-3
ČSN 33 2000-5-51: AA5 KONTEJNER
AB8 VENKOVNÍ PROSTORY

EXTERNAL PARAMETERS ACCORDING TO ČSN 33 2000-3
ČSN 3 2000-5-51: AA5 CONTAINER
AB8 OUTDOORS

SAR Montáže s.r.o inž. a projekce	SEPTATE LIGHTING BS RDTF	DRAWN BY : MARTIN ŠTEFEK		TITLE :	SHEET : 1	DRAW. NR. :
		SM-031003-LO	SCALE : - DATE : 10/2003	SWITCHBOARD SEPTATE LIGHTING R-LO	FOLLOWS : -	EP02
SAR Montáže s.r.o inž. a projekce	PŘEKÁŽKOVÉ OSVĚTLENÍ ZS RDTF	PROJEKTANT . MARTIN ŠTEFEK		NÁZEV VÝKRESU:	LIST : 1	ČÍSLO VÝKRESU:
		SM-031003-LO	MĚŘ : - DATUM : 10/2003	ROZVÁDĚČ PŘEKÁŽKOVÉHO OSVĚTLENÍ R-LO	NÁSL : -	EP02

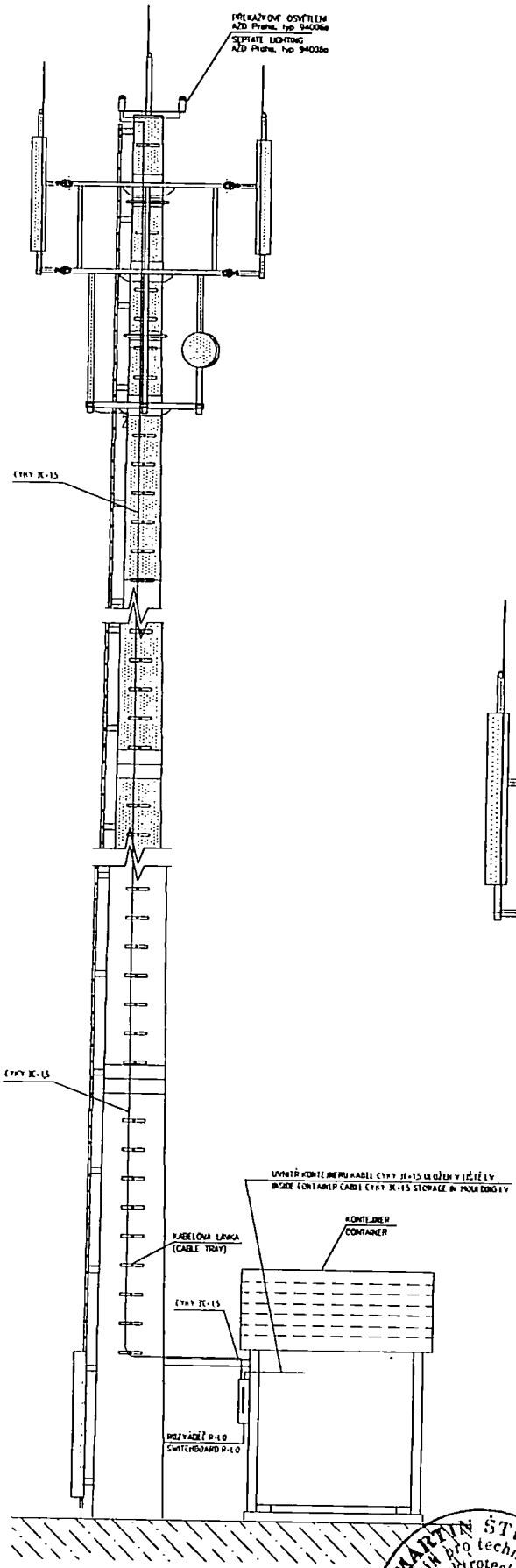

DETAIL/DETAIL

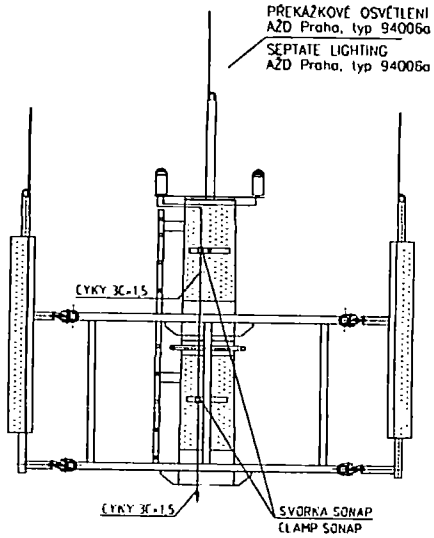

ROZVODNÁ SOUSTAVA/VOLTAGE SYSTEM
TN-S 50Hz 230V/
OCHRANA PŘED NEBEZPEČNÝM DOTYKEM NEŽIVÝCH ČÁSTÍ DLE ČSN 33 2000-4-41
SAMOČINNÝM ODPOJENÍM OD ZDROJE
PROTECTION AGAINST ELECTRIC SHOCK ACCORDING TO ČSN 33 2000-4-41
BY SELF - DISCONNECTION FROM POWER SUPPLIES
VNĚJŠÍ VLIVY DLE ČSN 33 2000-5-51 AA5 KONTEJNER
AB3 VENKOVNÍ PROSTORY

EXTERNAL PARAMETERS ACCORDING TO ČSN 33 2000-5-51 AA5 CONTAINER
AB3 OUTDOORS

MARTIN ŠTEFEK
Autorizovaný technik pro techniku prostředí staveb
Autorizace elektrotechnická

SAR Montáže s.r.o. viz. a projekce	SEPTATE LIGHTING BS RDTF	DRAWN BY : MARTIN ŠTEFEK	TITLE	SHEET : 1	DRAW NR. :
		SM-031003-LO	SEPTATE LIGHTING- VIEW	FOLLOWS : -	EP03
SAR Montáže s.r.o. viz. a projekce	PŘEKÁŽKOVÉ OSVĚTLENÍ-ZS-RDTF	PROJEKTANT : MARTIN ŠTEFEK	NÁZEV VÝKRESU	LIST : 1	ČÍSLO VÝKRESU.
		SM-031003-LO	PŘEKÁŽKOVÉ OSVĚTLENÍ-POHLED	NÁSL : -	EP03

SAR MONTÁŽE s.r.o.
Slévárenská 12, 709 00 Ostrava-Mar.Hory,
tel.:596 639 814

DESTINATION CONS.: **OLOMOUC-NEMILANY**
CONSTRUCTION: **BASE STATION RDTF ČESKÝ MOBIL**
CUSTOMER: **Leonhard Moll Railway&Tower Systems, s.r.o.**

MÍSTO STAVBY: **OLOMOUC-NEMILANY**
STAVBA: **ZÁKLADNOVÁ STANICE RDTF ČESKÝ MOBIL**
OBJEDNATEL: **Leonhard Moll Railway&Tower Systems, s.r.o.**

SEPTATE LIGHTING BS RDTF

PŘEKÁŽKOVÉ OSVĚTLENÍ ZS RDTF

DRAWN BY: MARTIN ŠTEFEK
DATE: 10/2003
PROJECT NR: SM-031003-LO

PROJEKTANT: MARTIN ŠTEFEK
DATUM: 10/2003
ČÍSLO PROJEKTU: SM-031003-LO

MARTIN ŠTEFEK
Autorizovaný technik pro techniku prostředí staveb.
Specializace: Elektrotechnická zařízení
ČKAIT - 1102374

2
PARÉ Č.:

LIST OF ENCLOSURES
SEZNAM PŘÍLOH

SEPTATE LIGHTING BS RDTF
PŘEKÁŽKOVÉ OSVĚTLENÍ ZS RDTF

TECHNICAL REPORT/TECHNICKÁ ZPRÁVA

DRAW. NR./VÝKRES ČÍSLO:
EP01 - DIAGRAM OF POVER SUPPLY/PŘEHLEDOVÉ SCH. ZAPOJENÍ
EP02 - SWITCH BOARD-SEPTATE LIGHTING R-LO/
ROZVÁDĚČ-PŘEKÁŽKOVÉ OSVĚTLENÍ R-LO
EP03 - SEPTATE LIGHTING-VIEW/PŘEKÁŽKOVÉ OSVĚTLENÍ-POHLED

MARTIN ŠTEFEK
technik pro techniku prostředí
CRAIT

TECHNICAL REPORT
TECHNICKÁ ZPRÁVA

SEPTATE LIGHTING BS RDTF
PŘEKÁŽKOVÉ OSVĚTLENÍ ZS RDTF

OBSAH:

1) VŠEOBECNĚ
2) ZÁKLADNÍ TECHNICKÉ ÚDAJE
3) POPIS TECHNICKÉHO ŘEŠENÍ
4) ULOŽENÍ KABELU
5) OCHRANA A BEZPEČNOST ZDRAVÍ PŘI PRÁCI
6) NAKLÁDÁNÍ S ODPADY
7) ZÁVĚR

1) VŠEOBECNĚ

Předmětem tohoto projektu je instalace a montáž leteckého osvětlení, potřebného pro provoz základnové stanice RDTF sítě.

2) ZÁKLADNÍ TECHNICKÉ ÚDAJE

Provozní napětí:	1+PEN, 230V, 50Hz
Ochrana dle ČSN 332000-4-41:	Samočinným odpojením od zdroje v sítích TN-S
Rozvodná soustava:	TN-S
Ochrana proti zkratu :	Jističem 6A/1
Ochrana proti atmosfér. poruchám:	Zemněním
Vyskytující se prostředí - kontejner:	AA5,AB5,AG2.AH2,BC2 AA4,AB4,AG2.AH2,BC2
Vyskytující se prostředí – venkovní prostor:	AA8,AB8,AD3,AE4,AN3,AR3,BC2
Instalovaný výkon :	Pi = 0,20 Kw
Soudobý příkon :	Ps = 0,20 Kw

3) POPIS TECHNICKÉHO ŘEŠENÍ:

Na přední, venkovní stěně kontejneru bude instalován rozváděč leteckého osvětlení R-LO (výkr.č.EP01). Tento rozváděč bude napojen kabelem CYKY 3C*1,5 z hlavního rozváděče technologie kontejneru - HR, který je umístěn uvnitř kontejneru. Uzemnění rozváděče R-LO bude připojeno vodičem CYA 25 ZZ na sběrnu uzemnění HOP. Z rozváděče R-LO se kabelem CYKY 3C*1,5 napojí 2 ks leteckého osvětlení výrobce AŽD Praha, typ 94006a, které je umístěno na vrcholu stožáru vysílače.

4) ULOŽENÍ KABELU :

Kabelové vedení CYKY 3C*1,5 bude provedeno v lištách LV nebo trubkách FX uvnitř kontejneru. Po stožáru vysílače bude kabelové vedení CYKY 3C*1,5 uloženo na kabelové lávce a uchyceno svorkami sonap.

5) OCHRANA A BEZPEČNOST ZDRAVÍ PŘI PRÁCI:

Základní ochrana elektrických zařízení před vznikem nebezpečného dotykového napětí je dle ČSN 33 2000-4-41. Krytí el. předmětů odpovídá danému prostředí. Ochrana před přetížením a zkratem je provedena jištěním. Pracovníci musí být proškoleni a zkoušeni dle vyhlášky 50/1978 Sb.

6) NAKLÁDÁNÍ S ODPADY:

Dle kategorie odpadu nevzniknou na stavbě žádné zvláštní a nebezpečné odpady. Obyčejné odpady budou odvezeny z prostoru stavby na komunální skládku obce.

7) ZÁVĚR:

Veškeré montážní práce musí být provedeny dle příslušných ČSN platných v období realizace. Po provedení instalace a napojení bude vykonána výchozí revize.

MARTIN ŠTEFÁNEK
technik pro techniku prostředí staveb
specializace elektrotechnická zařízení
Autorizovaný
ČKAIT - 1102374

CONTENT:

1) UNIVERSAL
2) FUNDAMENTAL TECHNICAL DATA
3) DESCRIPTION TECHNICAL SOLVING
4) STORAGE CABLE
5) WARDSHIPS and SAFENESS HEALTHY AT WORK
6) CANNED with WASTE
7) FINDINGS

1) UNIVERSAL

Subjects hereof project is installation and assembly air lighting, needed on one's behalf operation basilaric station RDTF sieve.

2) FUNDAMENTAL TECHNICAL DATA

working voltage:	1+PEN, 230V, 50Hz
protection according to CSN 332000-4-41:	Automat. disconnexion from source in rush TN-S
distribution system:	TN-S
protection in comparison with cut off :	Breaker 6A/1
protection in comparison with atmospheres. disturbances:	Grounding
incident environment - container:	AA5,AB5,AG2.AH2,BC2 AA4,AB4,AG2.AH2,BC2
incident environment - outside space:	AA8,AB8,AD3,AE4,AN3,AR3,BC2
generating capacity :	Pi = 0,20 kW
contemporary input :	Ps = 0,20 kW

3) DESCRIPTION TECHNICAL SOLVING:

On fore, outside side container will adjustment distributor air lighting R-LO (dislocation.c.EP01). This distributor will inosculation cable CYKY 3C*1,5 from chief distributor technology container - GAMES, which be placed inside container. Earth distributor R-LO will on line state conductor CYA 25 ZZ on collection point earth HOP. From distributor R-LO with cable CYKY 3C*1,5 join on 2 ks air lighting AŽD Praha, type 94006a, which is set in the ascendent pole transmitter.

4) STORAGE CABLE :

Underground line CYKY 3C*1,5 will effected in moulding LV or piping FX inside container. Up pole yytransmitter will underground line CYKY 3C*1,5 money on deposit on cable foot bridge and gripping clamp sonap.

5) WARDSHIPS and SAFENESS HEALTHY AT WORK:

Fundamental protection electric arrangement before rise sorely tangent tension is according to CSN 33 2000-4-41. Plating el.articles answering given environment. Protection before overfreight and cut off is effected protection. Personnel must exist improve and examinate according to public notice 50/1978 Sb.

6) CANNED with WASTE:

According to caregory waste nevzniknou on construction no special and hazardous wastes. Usual wastes will removal from precinct construction on communal tip community.

7) FINDINGS:

All erection work must exist effected according to pertinent CSN valid in period realization. Up fulfilment installation and inosculation will fulfilment starting revision.

MARTIN ŠTEFEK
technik pro technickou prostředí staveb,
specializace elektrotechnická zařízení,
autorizovaný
ČKAIT - 1102374

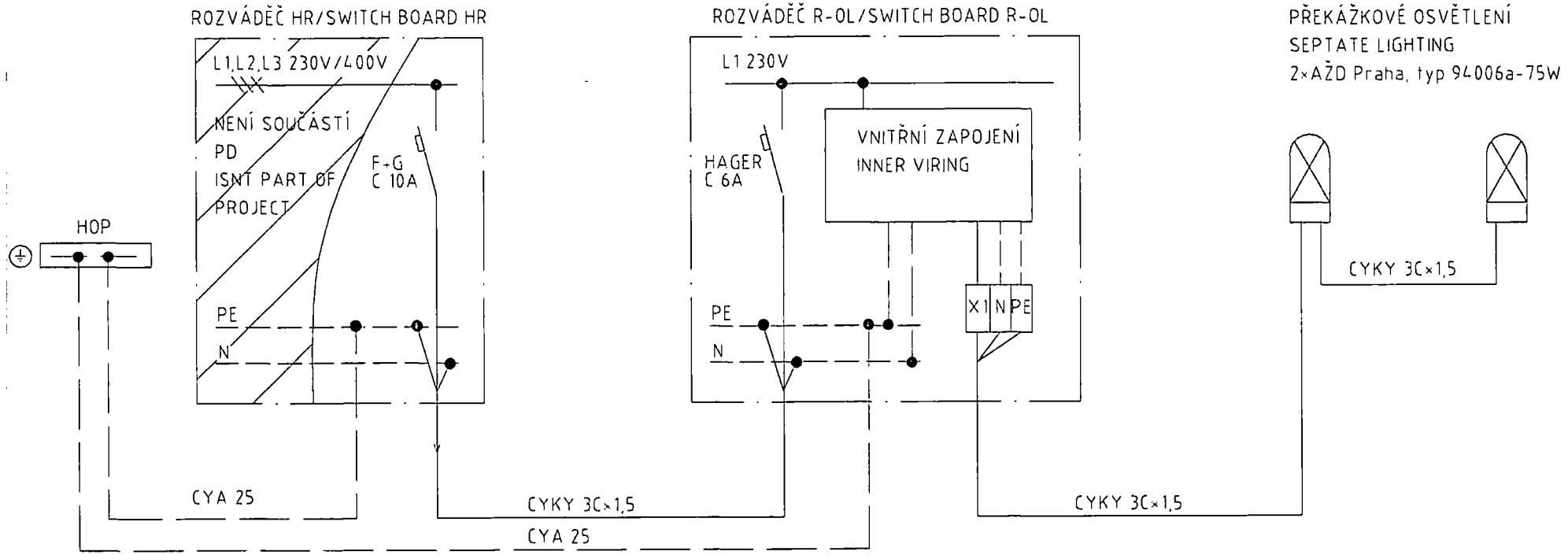

ZÁKLADNÍ ÚDAJE PRO PŘEKÁŽKOVÉ OSVĚTLENÍ
MAIN DATA FOR THE SEPTATE LIGHTING

Pj 0,2kW	cos 0,9
Pp 0,2kW	
Ip 1A	

ROZVODNÁ SOUSTAVA/VOLTAGE SYSTEM:
1PEN 50Hz 230V/ TN-S
OCHRANA PŘED NEBEZPEČNÝM DOTYKEM
NEŽIVÝCH ČÁSTÍ DLE ČSN 33 2000-4-41
SAMOČINNÝM ODPOJENÍM OD ZDROJE
PROTECTION AGAINSTELECTRIC SHOCK
ACCORDING TO ČSN 33 2000-4-41
BY SELF - DISCONECTION FROM
POWER SUPPLES
VNĚJŠÍ VLIVY DLE ČSN 33 2000-3
ČSN 33 2000-5-51: AA5 KONTEJNER
AB8 VENKOVNÍ PROSTORY

EXTERNAL PARAMETERS ACCORDING TO ČSN 33 2000-3
ČSN 3 2000-5-51: AA5 CONTAINER
AB8 OUTDOORS

MARTIN ŠTEFEK
Autorizovaný technik pro techniku prostředí staveb
Autorizace: elektrotechnická zařízení
ČKAIT - 1102 1 1

SAR Montáže s.r.o. inž. a projekce	SEPTATE LIGHTING BS RDTF	DRAWN BY MARTIN ŠTEFEK	SM-031003-LO	SCALE -	DATE 10/2003	TITLE: DIAGRAM OF POWER SUPPLY	SHEET: 1 FOLLOWS: -	DRAW NR.: EP01
SAR Montáže s.r.o. inž. a projekce	PŘEKÁŽKOVÉ OSVĚTLENÍ ZS RDTF	PROJEKTANT: MARTIN ŠTEFEK	SM-031003-LO	MĚŘ. -	DATUM: 10/2003	NÁZEV VÝKRESU: PŘEHLEDOVÉ SCHÉMA NAPOJENÍ	LIST: 1 NÁSL: -	ČÍSLO VÝKRESU: EP01

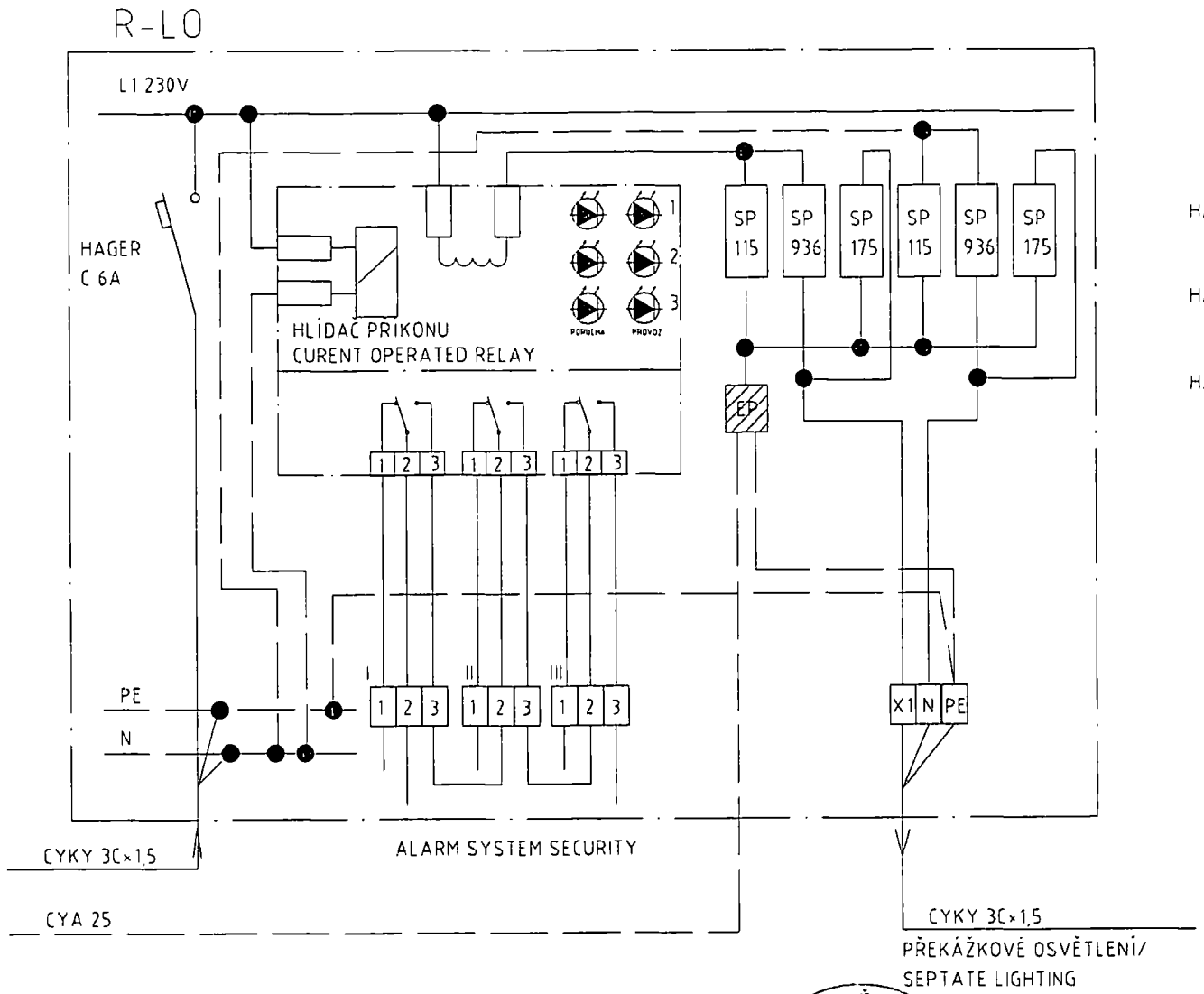

HAGER SP 936 - OMEZOVACÍ IMPEDANCE
IMPEDANCE LIMITER

HAGER SP 115 - SVODIČ PŘEPĚTÍ C
DIVERTER OVERVOLTAGE C

HAGER SP 175 - SVODIČ BLESKOVÉHO PROUDU B
DIVERTER BLITZ CURRENT B

ROZVODNÁ SOUSTAVA/VOLTAGE SYSTEM:
1PEN 50Hz 230V/ TN-S
OCHRANA PŘED NEBEZPEČNÝM DOTYKEM
NEŽIVÝCH ČÁSTÍ DLE ČSN 33 2000-4-41
SAMOČINNÝM ODPOJENÍM OD ZDROJE
PROTECTION AGAINSTELECTRIC SHOCK
ACCORDIKG TO ČSN 33 2000-4-41
BY SELF - DISCONECTION FROM
POWER SUPPLES
VNĚJŠÍ VLIVY DLE ČSN 33 2000-3
ČSN 33 2000-5-51: AA5 KONTEJNER
AB8 VENKOVNÍ PROSTORY

EXTERNAL PARAMETERS ACCORDING TO ČSN 33 2000-3
ČSN 3 2000-5-51: AA5 CONTAINER
AB8 OUTDOORS

MARTIN ŠTEFEK
technik pro techniku prostředí staveb
elektrotechnická zařízení
ČKAIT - 1102...

SAR Montáže s.r.o inž. a projekce	SEPTATE LIGHTING BS RDTF	DRAWN BY : MARTIN ŠTEFEK		TITLE	SHEET : 1	DRAW. NR. :
		SM-031003-LO	SCALE : - DATE : 10/2003	SWITCHBOARD SEPTATE LIGHTING R-LO	FOLLOWS : -	EP02
SAR Montáže s.r.o inž. a projekce	PŘEKÁŽKOVÉ OSVĚTLENÍ ZS RDTF	PROJEKTANT : MARTIN ŠTEFEK		NÁZEV VÝKRESU:	LIST : 1	ČÍSLO VÝKRESU:
		SM-031003-LO	MĚŘ. : - DATUM 10/2003	ROZVÁDĚČ PŘEKÁŽKOVÉHO OSVĚTLENÍ R-LO	NÁSL : -	EP02

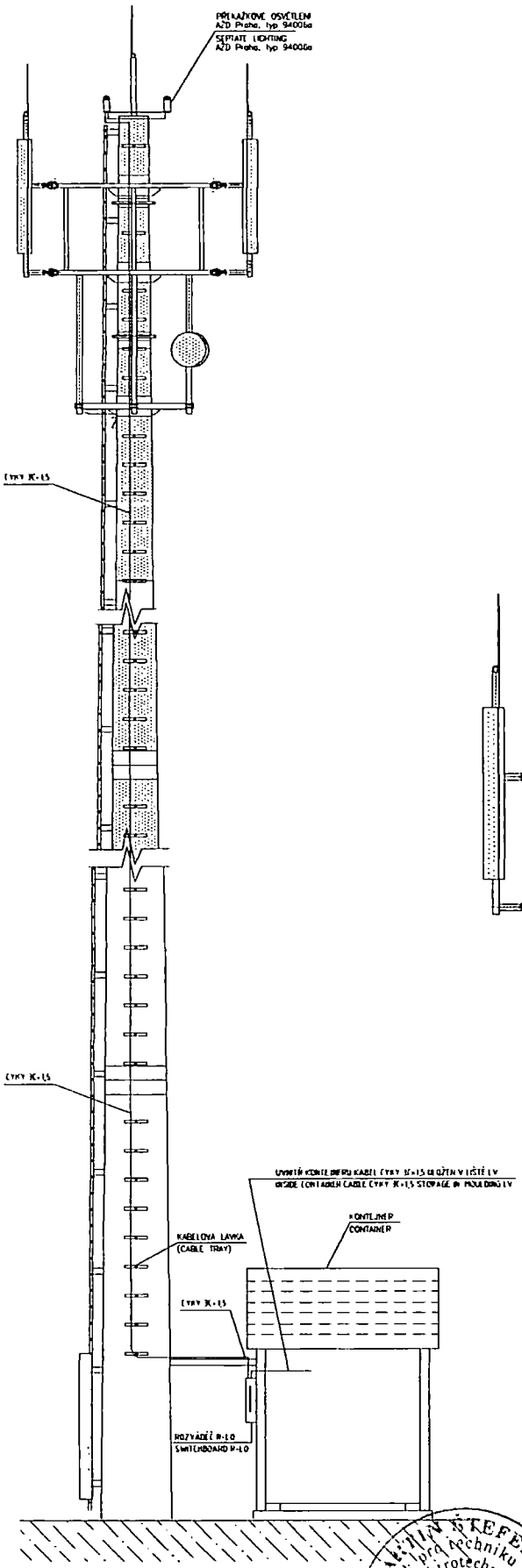

DETAIL/DETAIL

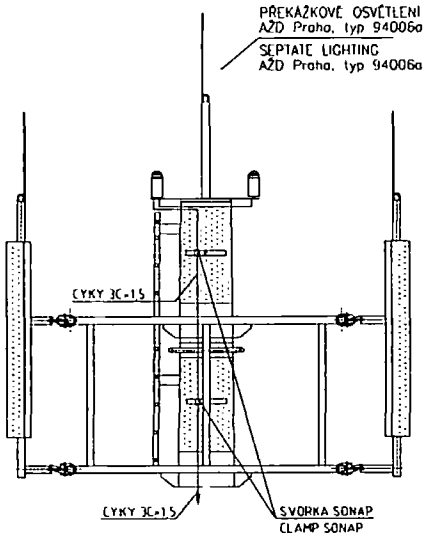

ROZVODNÁ SOUSTAVA/VOLTAGE SYSTEM
1PEN 50Hz 230V/ TN-S
OCHRANA PŘED NEBEZPEČNÝM DOTYKEM
NEŽIVÝCH ČÁSTÍ DLE ČSN 33 2000-4-41
SAMOČINNÝM ODPOJENÍM OD ZDROJE
PROTECTION AGAINSTELECTRIC SHOCK
ACCORDING TO ČSN 33 2000-4-41
BY SELF - DISCONECTION FROM
POWER SUPPLES
VNĚJŠÍ VLIVY DLE ČSN 33 2000-3
ČSN 33 2000-5-51 AA5 KONTEJNER
AB3 VENKOVNÍ PROSTORY

EXTERNAL PARAMETERS ACCORDING TO ČSN 33 2000-3
ČSN 3 2000-5-51 AA5 CONTAINER
AB3 OUTDOORS

SAR Montáže s.r.o. inž. a projekce	SEPTATE LIGHTING BS RDTF	DRAWN BY : MARTIN ŠTEFEK SM-031003-LO	SCALE:	DATE: 10/2003	SEPTATE LIGHTING- VIEW	SHEET : 1 FOLLOWS : -	DRAW NR : EP03
SAR Montáže s.r.o. inž. a projekce	PŘEKÁŽKOVÉ OSVĚTLENÍ ZS RDTF	PROJEKTANT - MARTIN ŠTEFEK SM-031003-LO	MÉR: 1:1 / 1	DATUM: 10/2003	NÁZEV VÝKRESU PŘEKÁŽKOVÉ OSVĚTLENÍ-POHLED	LIST : 1 NÁSL : -	ČÍSLO VÝKRESU EP03

MARTIN ŠTEFEK
technik pro techniku prostředí staveb
elektrotechnická zařízení budov
autorizovaný inženýr

Evidenční číslo dokumentu : OPS-DOK/144/2005/Fil

Magistrát města Olomouce
odbor stavební, oddělení pozemních staveb
771 27 Olomouc, Horní náměstí 1

Č. j. OPS/9492/2004/Fil V Olomouci, dne 5.1.2005
Uvádějte vždy při písemném styku.

Vyřizuje : Ing. Kamil Filip, 1. patro, dv.112
Telefon : 585513231
Fax : 585222062
E-mail : kamil.filip@mmol.cz

KOLAUDAČNÍ ROZHODNUTÍ

Navrhovatel, T-Mobile Czech Republic a.s., Tomíčkova 1/2144, 14900 Praha, zastoupen svým zástupcem, Leonhard Moll Railway & Tower Systems s.r.o., pracoviště Ostrava, U Studia , 70030 Ostrava, podal dne 10.12.2004 u odboru stavebního, oddělení pozemních staveb Magistrátu města Olomouce návrh na kolaudaci:

technologický kontejner, elektropřípojka NN pro základnovou stanici T-Mobile

na pozemku parc. č. 1120/10, k.ú.Nemilany, obec Olomouc, orná půda, 1120/13, k.ú.Nemilany, obec Olomouc, orná půda s vedením inženýrských sítí na pozemcích parc. č.693/0, k.ú.Nemilany, obec Olomouc, ostatní plocha, 695/0, k.ú.Nemilany, obec Olomouc, ostatní plocha, 697/3, k.ú.Nemilany, obec Olomouc, ostatní plocha, 697/5, k.ú.Nemilany, obec Olomouc, ostatní plocha, 700/6, k.ú.Nemilany, obec Olomouc, orná půda, 719/1, k.ú.Nemilany, obec Olomouc, orná půda, 1120/12, k.ú.Nemilany, obec Olomouc, orná půda, 1207/1, k.ú.Nemilany, obec Olomouc, ostatní plocha.

Stavební povolení byla vydána dne 15.11.2004 pod č.j. OPS 6050/2004/Fil a dne 8.9.2004 pod č.j. OPS 6051/2004/Fil pro stavebníka: T-Mobile Czech Republic a.s., Tomíčkova 1/2144, 14900 Praha.

Oddělení pozemních staveb odboru stavebního Magistrátu města Olomouce přezkoumal předložený návrh z pohledu ustanovení § 81 zákona č. 50/1976 Sb. o územním plánování a stavebním řádu ve znění pozdějších předpisů (dále jen stavební zákon). Na základě výsledku ústního jednání, spojeného s místním šetřením konaného dne 4.1.2005 stavební úřad podle § 82 odst. 1 stavebního zákona

povoluje užívání

stavby:

technologický kontejner, elektropřípojka NN pro základnovou stanici T-Mobile.

Místo stavby: 1120/10, k.ú.Nemilany, obec Olomouc, orná půda, 1120/13, k.ú.Nemilany, obec Olomouc, orná půda

Stavba obsahuje:
Technologický kontejner, elektropřípojka NN pro základnovou stanici T-Mobile umístěnou v areálu základnové stanice Oskar Mobil, a.s.

Oskar Mobil a.s.
Legal Department
10 -01- 2005
Received

Pro užívání stavby nestanovuje odbor stavební, oddělení pozemních staveb Magistrátu města Olomouce zvláštní podmínky.

Při místním šetření nebyly u provedené stavby zjištěny žádné nedodělky a nedostatky.

Odůvodnění:

Stavební úřad na základě podaného návrhu oznámil svým opatřením ze dne 13.12.2004 účastníkům řízení a dotčeným orgánům státní správy zahájení kolaudačního řízení.

Účastníci kolaudačního řízení byli určeni dle ustanovení § 78 citovaného stavebního zákona. Podle tohoto ustanovení je účastníkem řízení T-Mobile Czech Republic a.s., Tomíčkova 1/2144, 14900 Praha, T-Mobile Czech Republic a.s., Tomíčkova 1/2144, 14900 Praha, , Anna Spurná, 139, 79813 Vrbátky, Zdeněk Spurný, 139, 79813 Vrbátky, Statutární město Olomouc zast.odborem majetkoprávním MmOl, Horní náměstí 1, 77127 Olomouc, Pozemkový fond ČR, územní pracoviště Olomouc, Wellnerova 5, 77200 Olomouc, České dráhy a.s., Stavební správa Olomouc, Nerudova 1/773, 77258 Olomouc, Český Mobil a.s., Vinohradská 167, 11000 Praha 10.

V jeho rámci přezkoumal předložený návrh v celém rozsahu z toho pohledu, zda byla stavba provedena podle dokumentace ověřené stavebním úřadem ve stavebním řízení a zda byly dodrženy podmínky stanovené ve stavebním povolení. Dále zkoumal, zda skutečné provedení stavby nebo její užívání nebude ohrožovat veřejné zájmy, především z hlediska ochrany života a zdraví osob, a životního prostředí. Tyto otázky posoudil v rámci ústního jednání spojeného s místním šetřením konaným dne 4.1.2005, přičemž zjistil, že skutečné provedení stavby splňuje výše uvedené požadavky. O této skutečnosti také svědčí vyhovující výsledky předepsaných zkoušek a kladná stanoviska dotčených orgánů státní správy.

Užíváním stavby není ohrožen život a zdraví osob ani životní prostředí. Stavba vyhovuje obecným technickým požadavkům na výstavbu

Vzhledem k výše uvedenému a skutečnosti, že při místním šetření nebyly zjištěny nedostatky bránící užívání stavby, rozhodl stavební úřad tak, jak je uvedeno ve výroku tohoto rozhodnutí.

Poučení:

Stavbu lze užívat až po nabytí právní moci kolaudačního rozhodnutí.

Proti tomuto rozhodnutí se lze odvolat **do 15-ti dnů** ode dne doručení k odboru strategického rozvoje kraje, oddělení územního plánu a stavebního řádu Krajského úřadu Olomouckého kraje podáním učiněným u zdejšího odboru stavebního, oddělení pozemních staveb Magistrátu města Olomouce.

MAGISTRÁT MĚSTA OLOMOUCE odbor stavební odd. pozemních staveb (1)

Ing. Marcela Buiglová
vedoucí oddělení pozemních staveb

Rozdělovník

Účastníci řízení:

zástupce navrhovatele

1. Leonhard Moll Railway & Tower Systems s.r.o., pracoviště Ostrava, U Studia , 70030 Ostrava

vlastníci a uživatelé dotčených pozemků a staveb

2. Anna Spurná, č.p. 139, 79813 Vrbátky
3. Zdeněk Spurný, č.p. 139, 79813 Vrbátky
4. Statutární město Olomouc zast.odborem majetkoprávním MmOl, Horní náměstí 1, 77127 Olomouc
5. Pozemkový fond ČR, územní pracoviště Olomouc, Wellnerova 5, 77200 Olomouc
6. České dráhy a.s., Stavební správa Olomouc, Nerudova 1/773, 77258 Olomouc
7. Český Mobil a.s., Vinohradská 167, 11000 Praha 10

Dotčené orgány státní správy a ostatní:

8. Vojenská ubytovací a stavební správa Olomouc, 1. máje 1/803, 77900 Olomouc
9. ČESKÝ TELECOM, a.s.,pracoviště ochrany sítě Olomouc, Stupkova 18, 77900 Olomouc
10. SELF SERVIS s.r.o. Brno, Pálavské nám. 11, 62900 Brno
11. Magistrát města Olomouce, odbor životního prostředí, Horní náměstí 1, 77127 Olomouc
12. Magistrát města Olomouce, odbor stavební, oddělení státní správy na úseku pozemních komunikací, Horní náměstí 1/371, 77127 Olomouc
13. Magistrát města Olomouce, odbor koncepce a rozvoje, Horní náměstí 1, 77127 Olomouc
14. SITEL., spol s r.o., Nad elektrárnou 411, 10600 Praha
15. net4net, a.s., Sokolská 4 /1882, 12000 Praha
16. ALIATEL a.s., Sokolovská 86, 18600 Praha
17. Drážní úřad, sekce stavební, oblast Olomouc, Nerudova 1, 77258 Olomouc
18. České radiokomunikace a.s., ÚTS Strahov, Skokanská 1, 16900 Praha 6
19. Ředitelství silnic a dálnic ČR, Wolkerova 24A, 77911 Olomouc
20. Severomoravská energetika, a.s., oblastní středisko Přerov, nábř. Dr. Edvarda Beneše 20/1913, 75002 Přerov

Na vědomí:

21. T-Mobile Czech Republic a.s., Tomíčkova 1/2144, 14900 Praha
22. spis

Místo pro podací nálepky

Odesílatel:

Místo pro výplatné

R 770 08 Olomouc 8
1698

Statutární město
Olomouc
Horní náměstí
771 27 Olomouc

770 08 OLOMOUC 8
06. 1. 05

ČESKÁ REPUBLIKA
027,00

DOPORUČENĚ DO VLASTNÍCH RUKOU JEN ADRESÁTOVI

Oskar mobil
10 -01- 2005
Xerox - podatelna

Ev.č. písemnosti : OPS-DOK/144/2005/Fil

Č.j. : OPS/9492/2004/Fil

Český Mobil a.s.
Vinohradská 167
11000 Praha 10

Z-S

Vaši zprávu

Přípojka NN

78066

Olomouc Nemilany

T · · Mobile · · ·

Položka číslo	Název	Počet listů	Počet A4
1	Titulní list	1	1
2	Obsah	1	1
3	Technická zpráva	6	6
4	Specifikace materiálu	1	1
5	v.č.01 – Situace	1	2

Technická zpráva

T · · Mobile · · ·

C. 2 TECHNICKÁ ZPRÁVA

C. 2. 1 Podklady, rozsah stavby a informace o majiteli

Projektová dokumentace byla zpracována na základě: . podkladů výrobce spojové technologie

. průzkumu na místě

. požadavků investora

Předmětná projektová dokumentace řeší výstavbu elektrické přípojky pro základnovou stanici nově vznikající sítě mobilních telefonů GSM T-MOBILE a.s.

Informace o pozemku:

Stavbou budou dotčeny tyto pozemky: parc.č. 1120/10, 1120/12, 697/3, 697/5, 693, 1207/1, 700/6, 695 a 719/1.

C. 2. 2 Popis zařízení

Základnová stanice bude napájena ze sítě SME dle vyjádření č. 5213012/OC1347/Ba/04. Připojení bude třífázové a bude provedeno ze stávající trafostanice u ZD č. 4077. Vedle stávající trafostanice se osadí do země nový plastový rozvaděč PER2+PPS 3x160A, ve kterém bude umístěn elektroměr spolu s hlavním jističem 3x25A a pojistkami 32A. Výbava je zřejmá z výkresu T4. Dále povede kabel v zemi v hloubce O,90m a bude kryt výstražnou fólií. U areálu základnové stanice bude kabel ukončen v rozpojovací skříni a z ní napojen do kontejneru.

C. 2. 3 Elektroinstalace

C. 2. 3. 1 Technické údaje

Napěťová soustava: 3+N+PE stř. 50Hz 230/400V TN-C-S

Ochrana před NDN dle ČSN 33 2000-4-41: samočinným odpojením od zdroje se samostatným ochranným vodičem nadproudovým jistícím prvkem.

maximální instalovaný výkon: 14,5 kW

Současnost: 1

výpočtové zatížení: 14,5 kW

Roční spotřeba el. energie: 104,5 MWh

Vnější vlivy dle ČSN 33 2000-3 a ČSN 33 2000-5-51:

vnitřní prostory - AB5, AC1, AD1, AE1, AFl, AG1, AH1, *AK1*, AL1, AM1, ANI, API, AQ1, BA4, BC3, BDI, BEl, CAl, CB1 - prostor normální

venkovní prostory - AB7, AC1, AD4, AE2, AF2, AG1, AH1, *AK1*, AL1, AM1, ANI, API, AQ1, BA4, BC2, BDI, CAl - prostor zvlášť nebezpečný

C. 2. 3. 2 Přívod elektrické energie

Zařízení bude napájeno ze sítě SME. Připojení na rozvodnou síť bude provedeno ve stávající sloupové trafostanici. Přívod z rozvaděče trafostanice se provede kabelem AYKY 4x70 do elektroměrového rozvaděče umístěného vedle trafostanice. V rozvaděči bude umístěn hlavní jistič 32A a elektroměr. Dále vede přívodní kabel AYKY 3Bx185+95 zemí do rozpojovací skříně u oplocení základnové stanice. Z rozpojovací skříně vede kabel zemí do kontejneru, kde končí v technologickém rozvaděči.

Trasa kabelu musí být dopředu geodeticky vytýčena, aby se trasa udržela ve zvolených parcelách.

Pod tratí Českých drah bude kabel ve společné chráničce s kabelem Českého Mobilu a.s., Oba kabely se musí zatahovat do chráničky současně. Stávající kabel bude přeříznut a po novém protažení znovu spojen smršťovací spojkou SVCZ 70/95.

C. 2. 3. 3 Rozvaděč RT

Technologický rozvaděč RT je součástí dodávky kontejneru.

C. 2. 3. 4 Kabelové rozvody

Odbočení ze sítě SME do elektroměrového rozvaděče je provedeno kabelem AYKY 4Bx70. Z elektroměrového rozvaděče do rozpojovací skříně u základnové stanice bude položen kabel AYKY 3Bx185+95. Z rozpojovací skříně do kontejneru bude položen kabel CYKY 5Cx10. Kabel bude veden v zemi ve výkopu 100/35. Uložen bude do pískového lože a bude kryt výstražnou fólií. Křížení s telekomunikačním kabelem bude provedeno v plastové chráničce s přesahem 100 cm na každou stranu.

C. 2. 3. 5 Uzemnění a ekvipotenciální spojení

Uzemění bude spojeno na stávající uzemňovací soustavu. Dle ČSN 33 2000-4,41 na konci vedení je maximální hodnota zemního odporu 5 ohm nebo 50 metru pasku FeZn 30/4.

C. 2. 3. 6 Napojení mobilního dieselagregátu

V rozvaděči R1 je zabudován 4. pólový přepínač a na stěně kontejneru umístěna přívodka 32A. Toto zařízení je součástí dodávky kontejneru.

C. 2. 4. Závěr

Veškeré práce budou provedeny v souladu s platnými ČSN. Při montáži budou dodrženy předpisy o bezpečnosti a ochraně zdraví při práci. Při zemních pracech bude nutno vytyčit stávající inženýrské sítě. Práce v jejich ochranném pásmu je nutno provádět ručně. Týká se to zejména stávajících napájecích kabelů, křížení s kabelem Českého telecomu a.s. a křížení s kabely Českých drah.

Nově vybudované elektrické zařízení v objektu může být uvedeno do trvalého provozu až po provedení výchozí revize dle ČSN 33 2000-6-61, podle které musí být prováděny i následné periodické revize. Připojení, opravy a jakékoliv jiné zásahy do elektrického zařízení smí provádět jen osoby s předepsanou kvalifikací dle ČSN 343100 a vyhlášky 50/78 Sb.

Při prováděcích pracích je třeba respektovat případné upřesňující požadavky uživatele.Výrobky, které jsou navrženy v projektové dokumentaci musí vyhovovat zákonu Č. 22/97 Sb. o technických požadavcích na výrobky a prováděcím předpisům (nařízením vlády).

Letovicích 20.4.2004

Vypracoval: Bohumil Nykodým

SPECIFIKACE MATERIÁLU

ROZVADĚČ RM:

Skříň elektromřrovýho rozvHdřče - PER 2 + PPS 3x160A 1 ks

VYBAVENÍ:

Elektromř – dodávka SME 1ks

Jistič trojpólový 32A,

ROZPOJOVAC´SKŘ´Ň:

Skříň - PPS 3x160A

NulovHsbřrnice PEN Pojistkov Yspodky +pojistky 40A Přepřov Yochrany DEHNport

SPECIFIKACE MATERIÁLU

VýstražnHfólie š.300mm	820m
Kabel AYKY 4Bx70	10m
Kabel AYKY 3Bx185+95	900m
Kabel CYKY 5Cx10	15m
ChrHhička Kopoflex	100m
Spojka SVCZ 70/95	1ks

Stavba: 78066 , Olomouc - Nemilany

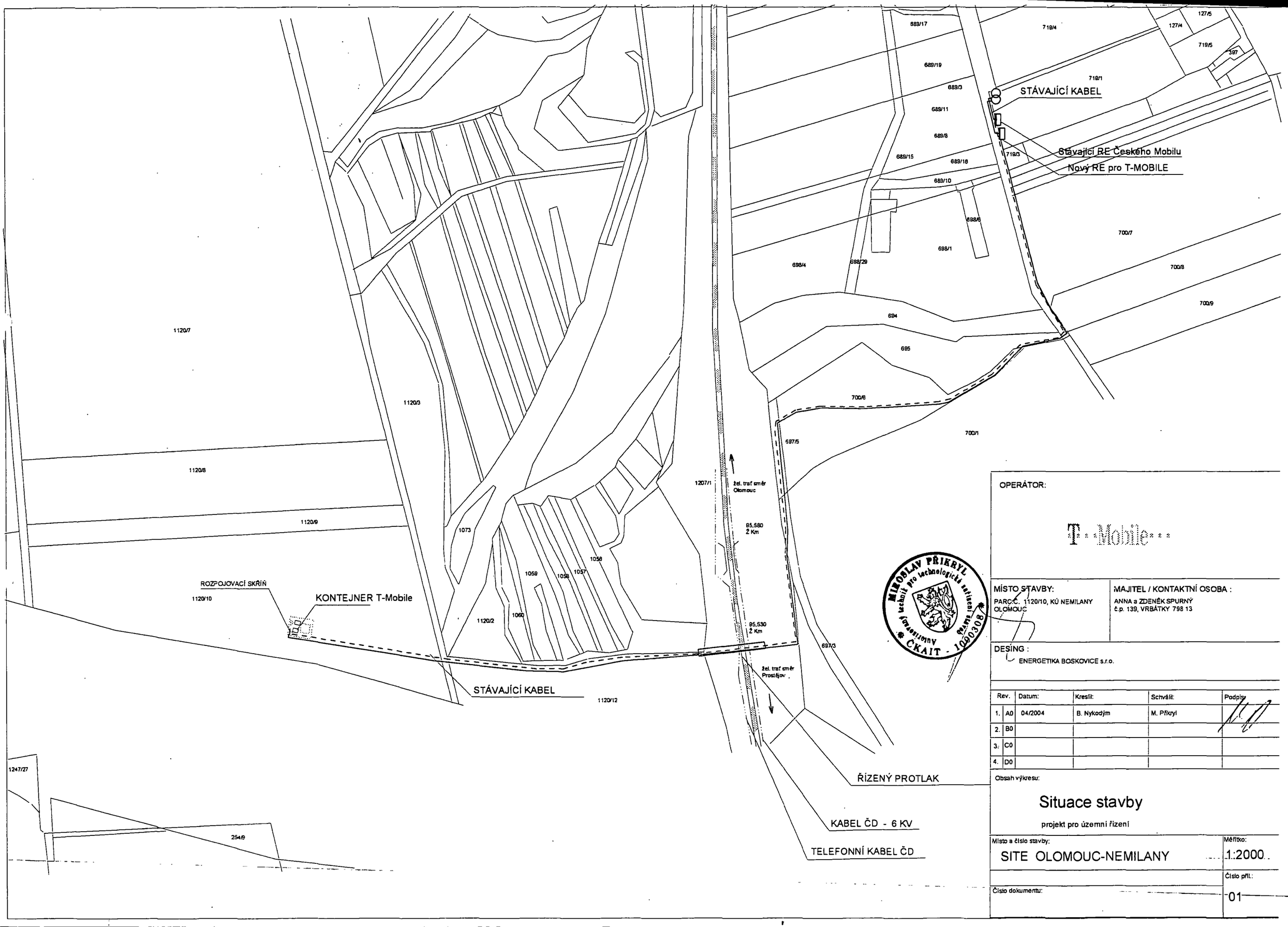

OPERÁTOR:

T-Mobile

MÍSTO STAVBY:	MAJITEL / KONTAKTNÍ OSOBA :
PARC.Č. 1120/10, KÚ NEMILANY OLOMOUC	ANNA a ZDENĚK SPURNÝ č.p. 139, VRBÁTKY 798 13

DESÍNG :
ENERGETIKA BOSKOVICE s.r.o.

MIROSLAV PŘIKRYL
Autorizovaný technik pro technologická zařízení staveb
ČKAIT - 1090308

Rev.		Datum:	Kreslil:	Schválil:	Podpis:
1.	A0	04/2004	B. Nykodým	M. Přikryl	
2.	B0				
3.	C0				
4.	D0				

Obsah výkresu:

Situace stavby

projekt pro územní řízení

Místo a číslo stavby:	Měřítko:
SITE OLOMOUC-NEMILANY	1:2000
	Číslo příl.:
Číslo dokumentu:	01

MORAVIA CONSULT
Olomouc a.s.
Legionářská 1085/8
77900 Olomouc

naše značka	vyřizuje	datum
5001591424	Jaroslav Kápička	21.09.2017

Věc:
„Oprava mostu v km 95,596 trati Olomouc – Nezamyslice“

K.ú. - p.č.: Nemilany

Stavebník: Správa železniční dopravní cesty, státní organizace , Dlážděná 1003/7 , 11000 Praha

Účel stanoviska: Povolení stavby - stavební režim (ÚR+SP)

GasNet, s.r.o., jako provozovatel distribuční soustavy (PDS) a technické infrastruktury, zastoupený GridServices, s.r.o., vydává toto stanovisko:

V zájmovém území vyznačeném v příloze tohoto stanoviska, nejsou umístěna žádná provozovaná plynárenská zařízení a plynovodní přípojky ve vlastnictví nebo správě GasNet, s.r.o.. Mohou se zde nacházet plynárenská zařízení jiných vlastníků či správců, případně i dlouhodobě nefunkční/neprovozovaná plynárenská zařízení bez dostupných informací o jejich poloze a vlastnictví.

V rozsahu území vyznačeného v příloze souhlasíme s povolením stavby dle zákona 183/2006 Sb. ve znění pozdějších předpisů např. s vydáním územního rozhodnutí, zjednodušeným územním řízením, vydáním územního souhlasu, uzavřením veřejnoprávní smlouvy, ohlášením, stavebním povolením, veřejnoprávní smlouvou o provedení stavby nebo oznámením stavebního záměru s certifikátem autorizovaného inspektora.
V případě uzavření veřejnoprávní smlouvy nebude GasNet, s.r.o. ani GridServices, s.r.o., jako zmocněnec GasNet, s.r. o., účastníkem územního ani stavebního řízení a nebudou uvedeni ve třetích osobách veřejnoprávní smlouvy.

Platí pouze pro území vyznačené v příloze tohoto stanoviska a to 24 měsíců ode dne jeho vydání.

Stanovisko bylo vygenerováno na základě vaší žádosti automaticky.

V případě dotčení pozemku v majetku společnosti GasNet, s.r.o. je třeba dále projednat smluvní vztah k tomuto pozemku.
Kontakt na projednání naleznete na adrese www.gasnet.cz/cs/kontaktni-system/, činnost "Smluvní vztahy - pozemky a budovy plynárenských zařízení", případně na NONSTOP zákaznické lince 800 11 33 55.

GridServices, s.r.o.

Plynárenská 499/1
Zábrdovice
602 00 Brno
T +420532221111
F +420545578571
E info@gridservices.cz
I www.gridservices.cz
IČ: 27935311
DIČ: CZ27935311

Zapsán do obchodního rejstříku:
Krajský soud v Brně
oddíl C, vložka 57165
26.07.2007

Bankovní spojení:
Československá obchodní banka, a.s.
Číslo účtu: 17837923
Kód banky: 0300

Za správnost a úplnost dokumentace předložené s žádostí včetně jejího souladu s platnými předpisy plně zodpovídá její zpracovatel. Stanovisko nenahrazuje případná další stanoviska k jiným částem stavby.

V případě další korespondence nebo jednání (např. změna stavby) uvádějte naši značku - 5001591424 a datum tohoto stanoviska. Kontakty jsou k dispozici na www.gridservices.cz nebo NONSTOP zákaznická linka 800 11 33 55.

GasNet, s.r.o.
zastoupená společností GridServices, s.r.o., IČ 279 35 311
Jaroslav Kápička
Vedoucí zpracování externích požadavků
Odbor zpracování externích požadavků

Přílohy: Orientační zákres plynárenského zařízení

Příloha: Orientační zákres plynárenského zařízení. Tato příloha je nedílnou součástí stanoviska č. 5001591424 ze dne 21.09.2017.

Provozovatel DS: GasNet, s.r.o.; Stavebník: Správa železniční dopravní cesty, státní organizace , Dlážděná 1003/7 , 11000 Praha. K.ú.: Nemilany.

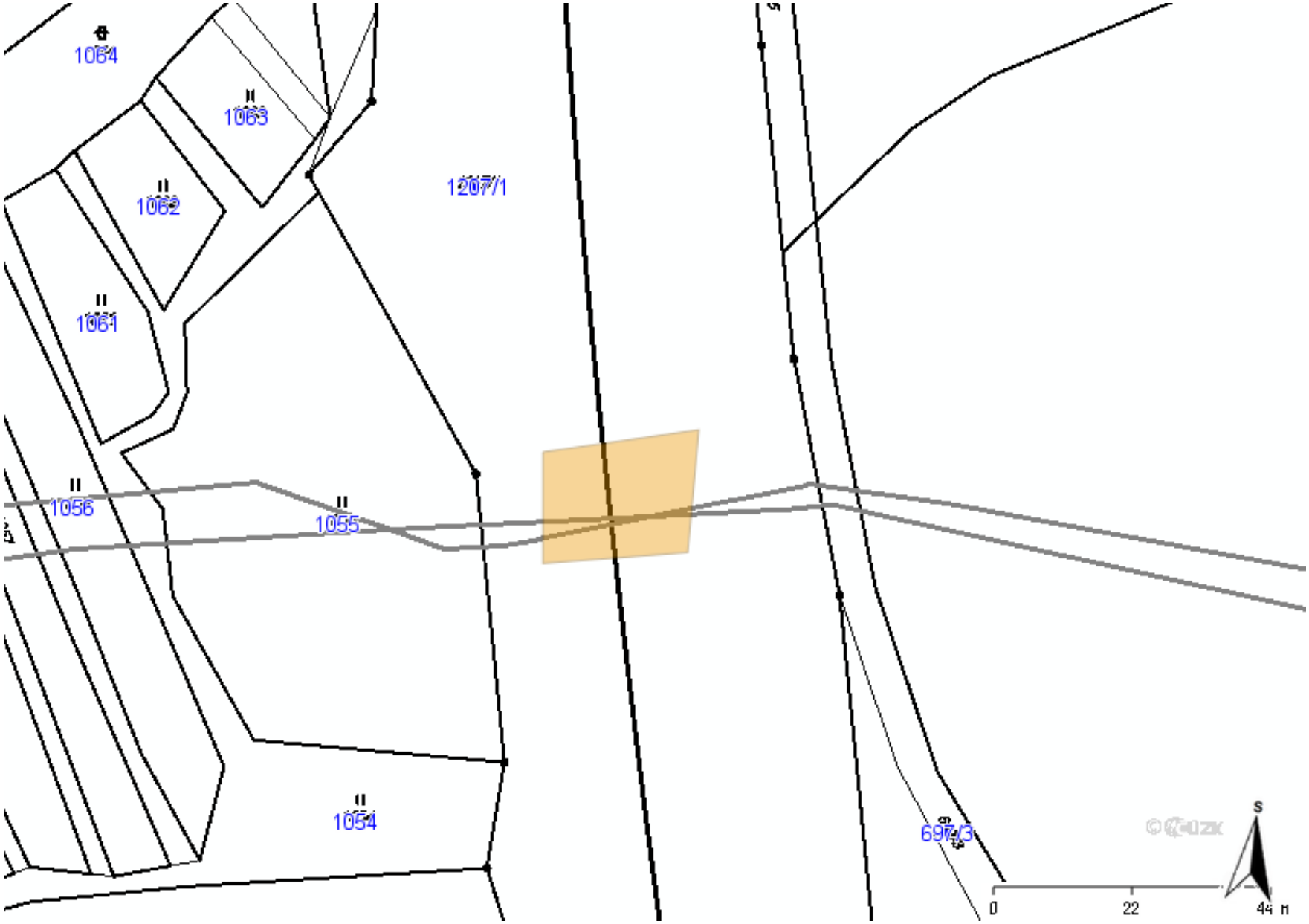

Legenda:

	linie plynovodu
	NTL
	STL
	VTL
	VVTL
	nefunkční
	výstavba
	regulační stanice
	ochranné zařízení
	kabel
	elektropřípojka
	kabel protikorozní ochrany
	anodové uzemnění
	stanice katodové ochrany

2-4

PRO SPOLEČNÉ ZÁŽITKY

MORAVIA CONSULT
Olomouc a.s.
Ing. Anna Drápalová
Legionářská 1085/8
77900 Olomouc

Vyřizuje: Dundáček Petr
E-mail: petr.dundacek@t-mobile.cz

Naše značka: **E34303/17**

V Praze dne: **3.10.2017**

Vyjádření a stanovení podmínek pro udělení souhlasu s umístěním stavby v ochranném pásmu sítě technické infrastruktury (TI) společnosti T-Mobile Czech Republic a.s.

Vydané podle § 101 ZÁKONA Č. 127/2005 Sb., o elektronických komunikacích a o změně některých souvisejících zákonů (zákon o elektronických komunikacích – dále jen ZEK), ve znění pozdějších předpisů a §161 zákona č. 183/2006 Sb., o územním plánování a stavebním řádu (stavební zákon) či dle dalších příslušných právních předpisů

Věc: "Oprava mostu v km 70,905 a km 95,596 trati Olomouc - Nezamyslice"

Stupeň: Stavební řízení

Na základě předložených projektových podkladů dáváme **souhlasné stanovisko k vydání Územního souhlasu / rozhodnutí (Stavebního povolení)** a následně **souhlas s realizací stavby**.

Dle předložených dokladů nedojde ke kolizi s technickou infrastrukturou společnosti **T-Mobile Czech Republic a.s.**

Toto stanovisko má platnost 1 rok.
Vydané stanovisko nelze prodloužit. Po uplynutí platnosti zadejte žádost o nové stanovisko.

T-Mobile
T-Mobile Czech Republic a.s.
Tomíčkova 2144/1
149 00 Praha 4
IČ 649 49 681, DIČ CZ64949681

075

.....

Ochrana sítí
Technologický úsek

Příloha č. 1

Rekapitulace žádosti o vyjádření k existenci sítě elektronických komunikací

Číslo žádosti:	**E34303/17**
Název stavby /akce:	**"Oprava mostu v km 70,905 a km 95,596 trati Olomouc - Nezamyslice"**
Datum podání žádosti:	**3.10.2017**
Důvod žádosti:	**Stavební řízení**
Popis jiného důvodu žádosti:	
Poznámka:	

Žadatel

Firma / organizace:	**MORAVIA CONSULT Olomouc a.s.**
IČ	**64610357**
DIČ	
Kontaktní osoba:	**Ing. Anna Drápalová**
Adresa:	**Legionářská 1085/8**
Město / obec:	**Olomouc**
PSČ:	**77900**
Stát:	
E-mail:	**drapalova@moravia.cz**
Telefonní číslo:	**733611742**

Stavebník

Firma / organizace:	**Správa železniční dopravní cesty s.o.**
Kontaktní osoba:	**Ing. Anna Drápalová**
Adresa:	**Dlážděná 1003/7**
Město / obec:	**Praha 1 , Nové město**
PSČ:	**110 00**
Stát:	
E-mail:	**drapalova@moravia.cz**
Telefonní číslo:	**733611742**

Stavba

Výška nad terénem (metry):	**10 m**
Projektant:	
Druh stavby:	**Infrastruktura**
Hodnota projektu:	**1 mil. Kč**
Měsíc zahájení stavby:	**07/2017**
Měsíc ukončení stavby:	**07/2018**

Odeslání stanoviska

E-mail:	**drapalova@moravia.cz**

Příloha č. 2

Situační plánek

Zájmová oblast (zájmové oblasti) zadaná žadatelem

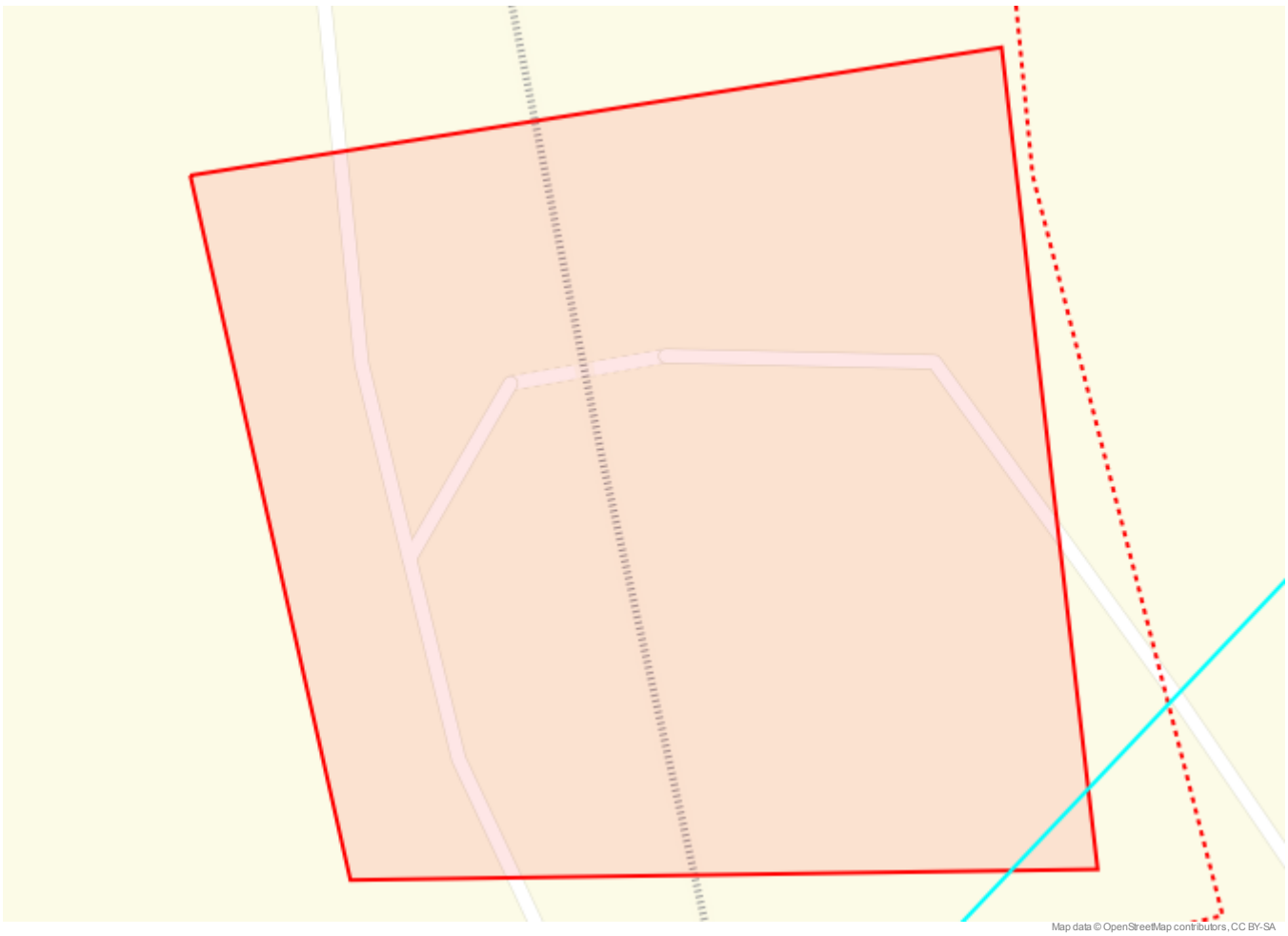

Legenda:

- Optické trasy TMCZ 1
- Optické trasy TMCZ 2 a sítě PASNET
- Elektro trasy NN
- Základnové stanice
- Optická technologie TMCZ 1
- Optická technologie TMCZ 2 a sítě PASNET
- Elektro technologie NN
- Základnové stanice s elektropřípojkou
- Mikrovlnné (MW) spoje
- Body sítě

Druhy sítí:

- Geodeticky zaměřené
- Přibližný průběh
- Plánovaný průběh
- Nadzemní vedení

Geometrie zájmové oblasti (zájmových oblastí) žádosti ve formátu WKT a souřadnicovém systému S-JTSK. Zkopírováním textu lze geometrii zobrazit v jakémkoli softwaru podporujícím formát WKT.
GEOMETRYCOLLECTION(POLYGON((-548042.822029573 -1126287.39047927,-547983.192081962 -1126283.9936804,-547982.146345805 -1126343.9999422,-548036.298033284 -1126339.38500954,-548042.822029573 -1126287.39047927)))