OPRAVA MOSTU V KM 95,596 TRATI OLOMOUC - NEZAMYSLICE

SO 14-19-01 DÚ Blatec - Olomouc hl.n., most v km 95,596

DETAILY IZOLACÍ A DILATAČNÍCH SPÁR 1:5, 1:10

PŘECHOD IZOLACE Z NK NA SPÁDOVÝ BETON ZA OPĚROU, M 1:5

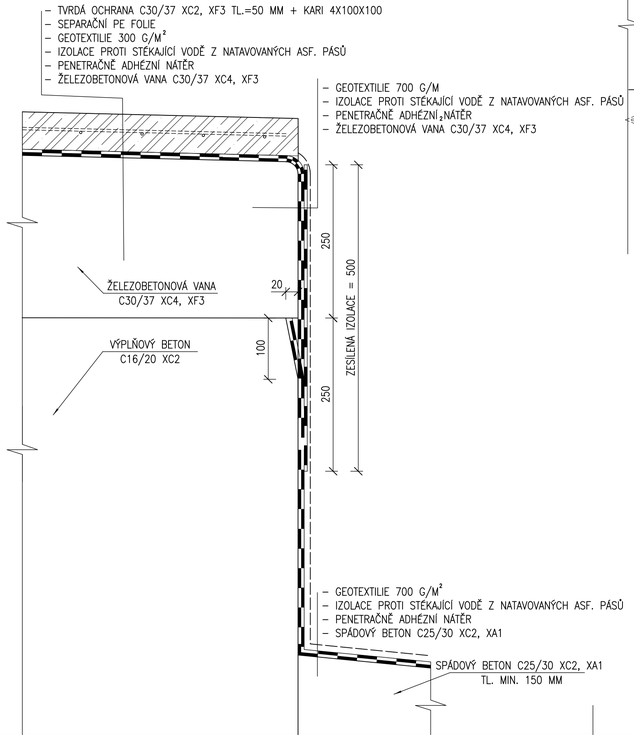

DETAIL UKONČENÍ IZOLACE NA ŘÍMSE, M 1:5

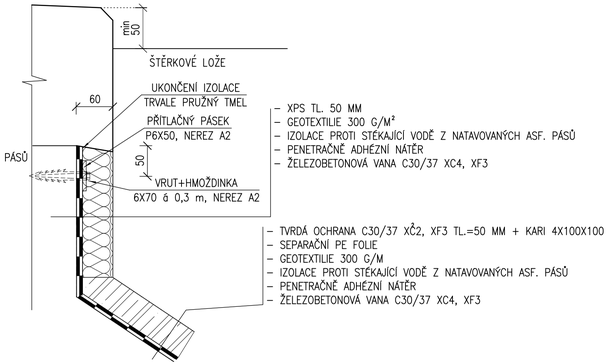

VÝKAZ OCELI - PODÉLNÝ PÁSEK

PÁSEK Z NEREZOVÉ OCELI P6X50, NEREZ A2

DÉLKA NA DESCE – 2x 14,2 m = 28,4 m

HMOTNOST JEDNOTLIVĚ 2,36 kg/m

HMOTNOST CELKEM 28,4 x 2,36 = 67,02 kg

VÝKAZ OCELI - VRUTY

VRUT 6X70, NEREZ A2

POČET CELKEM = 28,4 á 0,3 = 95 KS

DETAIL DILATAČNÍ SPÁRY ŘÍMSY, M 1:5

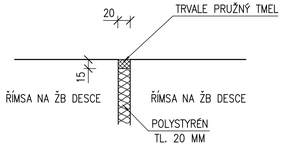

DETAIL ODDĚLENÍ KAMENNÝCH KŘÍDEL OD NOVÉHO ŽLABU KOLEJOVÉHO LOŽE

M 1:10

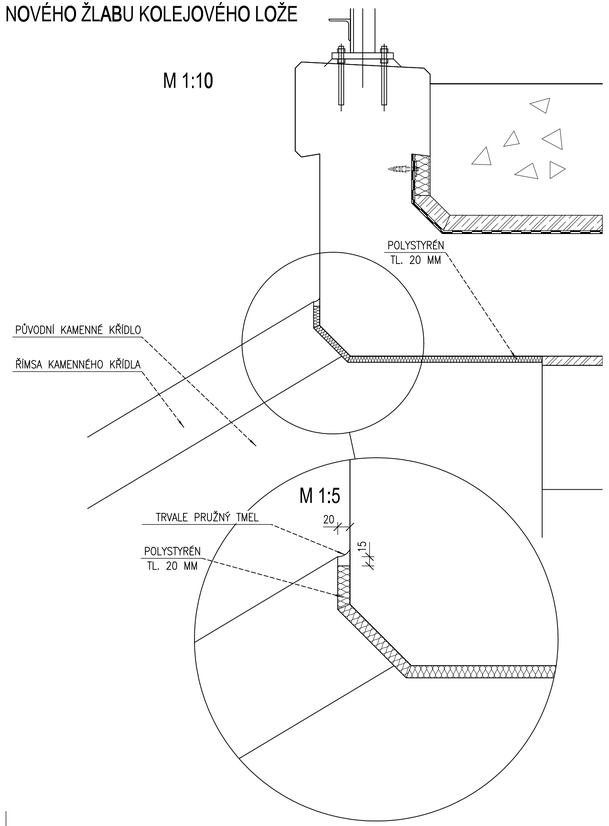

			ČÍSLO SOUPRAVY:
		PO PŘIPOMÍNKOVÉM ŘÍZENÍ	
REVIZE Č.	DATUM	ZMĚNA	

MORAVIA CONSULT Olomouc a.s.
LEGIONÁŘSKÁ 1085/8 , 779 00 Olomouc
tel.: +420 585 570 444
IDS: kjee9md
e-mail: moravia@moravia.cz
http://www.moravia.cz

OBJEDNATEL	Správa železniční dopravní cesty, státní organizace v zastoupení: SŽDC, s.o., Stavební správa východ, Nerudova 1, 772 58 Olomouc	
HLAVNÍ INŽENÝR PROJEKTU	ING. BRONISLAV ZAVADIL	G. ŘEDITEL MORAVIA CONSULT Olomouc a.s. ING. VÁCLAV KRATOCHVÍL
ODPOVĚDNÝ PROJ. OBJ., PS	NAVRHL, VYPRACOVAL	KONTROLOVAL
ING. BRONISLAV ZAVADIL	ING. BRONISLAV ZAVADIL	ING. LADISLAV DORAZIL
KRAJ: OLOMOUCKÝ	POVĚŘENÝ OÚ: OLOMOUC	OBEC: OLOMOUC
"Oprava mostu v km 95,596 trati Olomouc - Nezamyslice"	ZAK. ČÍSLO MCO	17-046-235-PS
	ÚČEL	PROJEKT STAVBY
SO 14-19-01 DÚ Blatec - Olomouc hl.n., most v km 95,596	DATUM	SRPEN 2017
	FORMÁT	4 A4
	MĚŘÍTKO	1:5, 1:10
DETAILY IZOLACÍ A DILATAČNÍCH SPÁR	ČÁST E.1.4.	POŘ.Č. 2.7.2