Modernizace traťového úseku Hradec Králové (mimo) – Týniště nad Orlicí (mimo)

SK 32-00-02 TÚ Týniště nad Orlicí - Třebechovice pod Orebem, železniční svršek a spodek

Detaily odvodnění - v km 47,041 a 47,763

M 1:50

Řez č. 5 - km 47,041

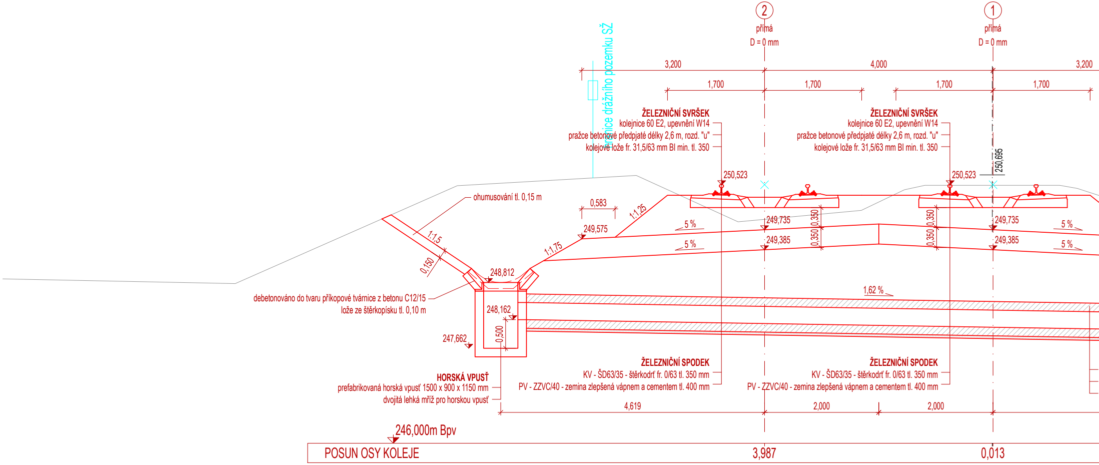

2
přímá
D = 0 mm
1
přímá
D = 0 mm
3,200
4,000
3,200
1,700
1,700
1,700
1,700
hranice drážního pozemku SŽ
ŽELEZNIČNÍ SVRŠEK
kolejnice 60 E2, upevnění W14
pražce betonové předpjaté délky 2,6 m, rozd. "u"
kolejové lože fr. 31,5/63 mm BI min. tl. 350
ŽELEZNIČNÍ SVRŠEK
kolejnice 60 E2, upevnění W14
pražce betonové předpjaté délky 2,6 m, rozd. "u"
kolejové lože fr. 31,5/63 mm BI min. tl. 350
250,695
250,523
250,523
ohumusování tl. 0,15 m
0,583
1:1,25
1:1,5
0,150
249,575
1:1,75
5 %
5 %
249,735
249,385
0,350
0,350
0,350
0,350
249,735
249,385
5 %
5 %
248,812
1,62 %
debetonováno do tvaru příkopové tvárnice z betonu C12/15
lože ze štěrkopísku tl. 0,10 m
248,162
247,662
0,500
HORSKÁ VPUSŤ
prefabrikovaná horská vpusť 1500 x 900 x 1150 mm
dvojitá lehká mříž pro horskou vpusť
ŽELEZNIČNÍ SPODEK
KV - ŠD63/35 - štěrkodrť fr. 0/63 tl. 350 mm
PV - ZZVC/40 - zemina zlepšená vápnem a cementem tl. 400 mm
ŽELEZNIČNÍ SPODEK
KV - ŠD63/35 - štěrkodrť fr. 0/63 tl. 350 mm
PV - ZZVC/40 - zemina zlepšená vápnem a cementem tl. 400 mm
4,619
2,000
2,000
246,000m Bpv
POSUN OSY KOLEJE
3,987
0,013

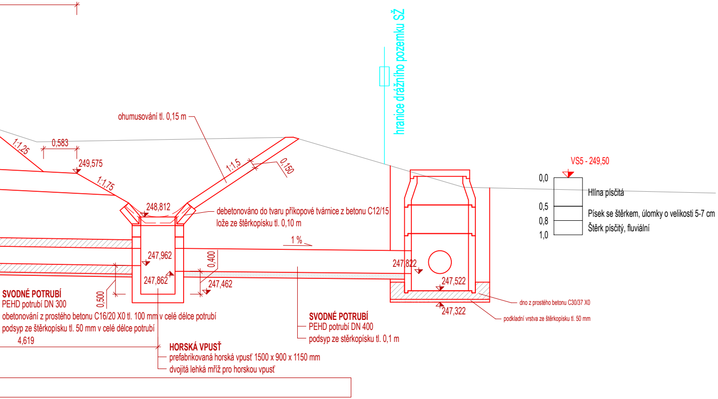
hranice drážního pozemku SŽ
ohumusování tl. 0,15 m
0,583
1:1,25
249,575
1:1,75
1:1,5
0,150
248,812
debetonováno do tvaru příkopové tvárnice z betonu C12/15
lože ze štěrkopísku tl. 0,10 m
1 %
0,400
247,962
247,862
247,462
0,500
247,822
247,522
247,322
SVODNÉ POTRUBÍ
PEHD potrubí DN 300
obetonování z prostého betonu C16/20 X0 tl. 100 mm v celé délce potrubí
podsyp ze štěrkopísku tl. 50 mm v celé délce potrubí
4,619
HORSKÁ VPUSŤ
prefabrikovaná horská vpusť 1500 x 900 x 1150 mm
dvojitá lehká mříž pro horskou vpusť
SVODNÉ POTRUBÍ
PEHD potrubí DN 400
podsyp ze stěrkopísku tl. 0,1 m
dno z prostého betonu C30/37 X0
podkladní vrstva ze štěrkopísku tl. 50 mm
VS5 - 249,50
0,0
Hlína písčitá
0,5
Písek se štěrkem, úlomky o velikosti 5-7 cm
0,8
Štěrk písčitý, fluviální
1,0

Řez č. 6 - km 47,763

ŽEL. SVRŠEK A SPODEK

Zvýšení kapacity trati Týniště n. O. – Častolovice – Solnice, 3. část

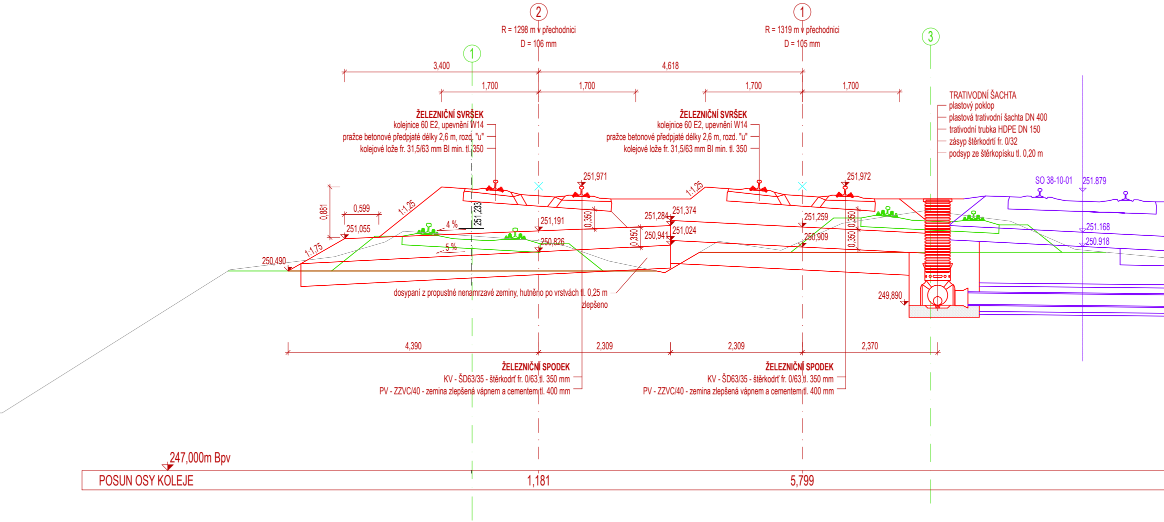

2
R = 1298 m v přechodnici
D = 106 mm
1
R = 1319 m v přechodnici
D = 105 mm
3
1
3,400
4,618
1,700
1,700
1,700
1,700
ŽELEZNIČNÍ SVRŠEK
kolejnice 60 E2, upevnění W14
pražce betonové předpjaté délky 2,6 m, rozd. "u"
kolejové lože fr. 31,5/63 mm BI min. tl. 350
ŽELEZNIČNÍ SVRŠEK
kolejnice 60 E2, upevnění W14
pražce betonové předpjaté délky 2,6 m, rozd. "u"
kolejové lože fr. 31,5/63 mm BI min. tl. 350
TRATIVODNÍ ŠACHTA
plastový poklop
plastová trativodní šachta DN 400
trativodní trubka HDPE DN 150
zásyp štěrkodrtí fr. 0/32
podsyp ze štěrkopísku tl. 0,20 m
SO 38-10-01
251.879
251,971
251,972
1:1,25
1:1,25
0,881
0,599
251,233
4 %
5 %
251,055
1:1,75
250,490
251,191
250,826
0,350
0,350
251,284
251,374
250,941
251,024
251,259
250,909
0,350
0,350
251.168
250.918
249,890
dosypaní z propustné nenamrzavé zeminy, hutněno po vrstvách tl. 0,25 m
zlepšeno
4,390
2,309
2,309
2,370
ŽELEZNIČNÍ SPODEK
KV - ŠD63/35 - štěrkodrť fr. 0/63 tl. 350 mm
PV - ZZVC/40 - zemina zlepšená vápnem a cementem tl. 400 mm
ŽELEZNIČNÍ SPODEK
KV - ŠD63/35 - štěrkodrť fr. 0/63 tl. 350 mm
PV - ZZVC/40 - zemina zlepšená vápnem a cementem tl. 400 mm
247,000m Bpv
POSUN OSY KOLEJE
1,181
5,799

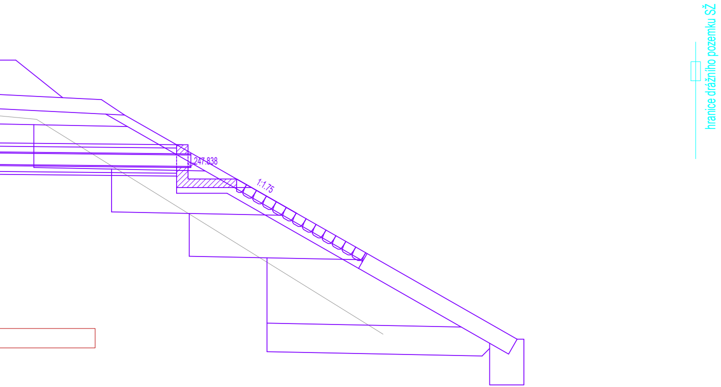

247.838
1:1.75
hranice drážního pozemku SŽ

Jiná ověření:

Paré:

Orientační schéma:

Razítko oprávněné osoby:

Podpis: Datum:

Revize:	Datum:	Popis:	Kontroloval:
002	03.11.2026	Zapracování dotazů 513 - 515	Ing. Dominik Mojžíšek
001	06.11.2025	PDPS se zapracovanými připomínkami	Ing. Dominik Mojžíšek
P01	03.06.2025	PDPS k připomínkovému řízení	Ing. Dominik Mojžíšek

Stavebník/Investor:	**Správa železnic, státní organizace**
Adresa:	Dlážděná 1003/7, 110 00 Praha 1
Zástupce investora:	Stavební správa východ
Adresa:	Nerudova 1, 779 00 Olomouc

SPRÁVA ŽELEZNIC

Zhotovitel díla:	**Společnost HRATÝN**
Účastník společnosti:	**MORAVIA CONSULT Olomouc a.s.**
Adresa:	Legionářská 1085/8 , 779 00 Olomouc
Kontakt:	T: +420 585 570 444, E: moravia@moravia.cz
Účastník společnosti:	**Valbek, spol. s r.o.**
Adresa:	V Olšinách 2300/75, 100 00 Praha 10
Kontakt:	T: +420 221 592 050, E: info@valbek.cz
Účastník společnosti:	**Valbek SK, spol. s r.o.**
Adresa:	Pribinova 4 (EUROVEA), 811 09 Bratislava
Kontakt:	T: +421 244 643 077, E: info@valbek.sk
Zhotovitel objektu:	**EXprojekt s.r.o.**
Adresa:	Heršpická 758/13, 619 00 Brno
Kontakt:	T: +420 533 312 000 E: info@exprojekt.cz

MCO MORAVIA CONSULT Olomouc a.s.

Valbek

EXPROJEKT

Hlavní projektant (HIP): **Ing. Pavel Kučera** Specialista: **Ing. Michal Kasaj**

Název stavby/akce:	**Modernizace traťového úseku Hradec Králové (mimo) – Týniště nad Orlicí (mimo)**	Označení investora: S621600048 Zakázka: 23-053-233-SR
Název části:	Železniční svršek a spodek	Označení části: **D.2.1.1**
Název objektu/dílčí části:	**TÚ Týniště nad Orlicí - Třebechovice pod Orebem, železniční svršek a spodek**	Označení objektu/komplexu: **SK 32-00-02**
Název přílohy:	Detaily odvodnění	Číslo přílohy (typ/pořadí): **2. 503**
Název dílčí části přílohy:	v km 47,041 a 47,763	

Odpovědný projektant: Ing. Dominik Mojžíšek	Zpracovatel přílohy: Ing. Josef Marek	Měřítko: 1:50 Formáty: 8 x A4	Stupeň dokumentace: **PDPS**
Kraj: Královehradecký	Katastrální území: viz textová část	TUDU: viz textová část	Smluvní datum zpracování: **6.11.2025**

Kódové označení přílohy:
S621600048_PDPS_D2101_SK320002_XX_2_503_002