Modernizace traťového úseku Hradec Králové (mimo) – Týniště nad Orlicí (mimo)

SK 32-00-02 TÚ Týniště nad Orlicí - Třebechovice pod Orebem, železniční svršek a spodek

Detaily odvodnění - v km 44,749 a 46,831

M 1:50

Řez č. 3 - km 44,749

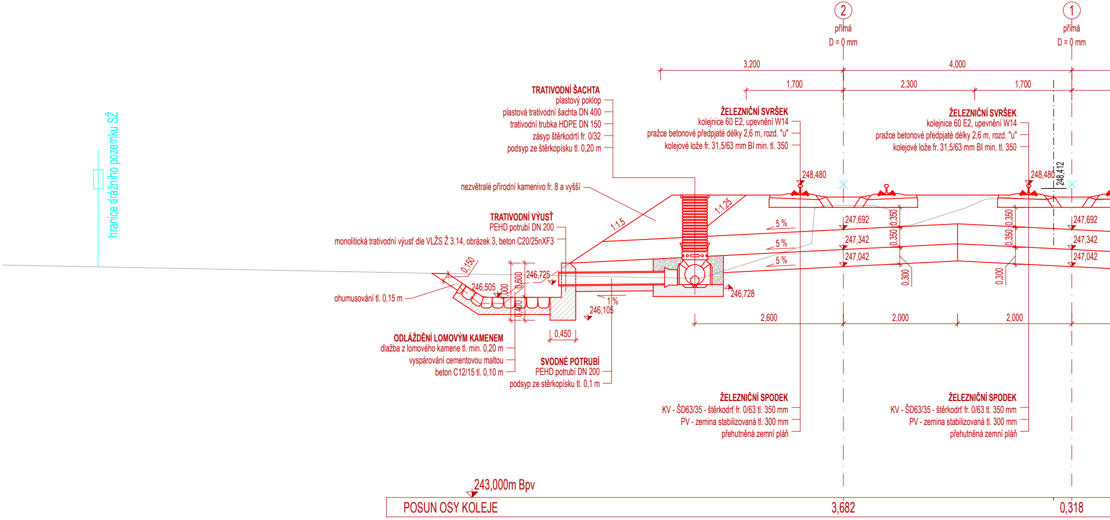

2
přímá
D = 0 mm
1
přímá
D = 0 mm
3,200
4,000
1,700
2,300
1,700
TRATIVODNÍ ŠACHTA
plastový poklop
plastová trativodní šachta DN 400
trativodní trubka HDPE DN 150
zásyp štěrkodrtí fr. 0/32
podsyp ze štěrkopísku tl. 0,20 m
ŽELEZNIČNÍ SVRŠEK
kolejnice 60 E2, upevnění W14
pražce betonové předpjaté délky 2,6 m, rozd. "u"
kolejové lože fr. 31,5/63 mm BI min. tl. 350
ŽELEZNIČNÍ SVRŠEK
kolejnice 60 E2, upevnění W14
pražce betonové předpjaté délky 2,6 m, rozd. "u"
kolejové lože fr. 31,5/63 mm BI min. tl. 350
hranice drážního pozemku SŽ
nezvětralé přírodní kamenivo fr. 8 a vyšší
248,480
248,480
248,412
1:1,25
1:1,5
TRATIVODNÍ VÝUSŤ
PEHD potrubí DN 200
monolitická trativodní výusť dle VLŽS Ž 3.14, obrázek 3, beton C20/25nXF3
5 %
5 %
5 %
247,692
247,342
247,042
0,350
0,350
0,300
0,350
0,350
0,300
247,692
247,342
247,042
0,150
246,725
246,505
1,000
0,600
0,400
246,728
1 %
246,105
ohumusování tl. 0,15 m
2,600
2,000
2,000
0,450
ODLÁŽDĚNÍ LOMOVÝM KAMENEM
dlažba z lomového kamene tl. min. 0,20 m
vyspárování cementovou maltou
beton C12/15 tl. 0,10 m
SVODNÉ POTRUBÍ
PEHD potrubí DN 200
podsyp ze štěrkopísku tl. 0,1 m
ŽELEZNIČNÍ SPODEK
KV - ŠD63/35 - štěrkodrť fr. 0/63 tl. 350 mm
PV - zemina stabilizovaná tl. 300 mm
přehutněná zemní pláň
ŽELEZNIČNÍ SPODEK
KV - ŠD63/35 - štěrkodrť fr. 0/63 tl. 350 mm
PV - zemina stabilizovaná tl. 300 mm
přehutněná zemní pláň
243,000m Bpv
POSUN OSY KOLEJE
3,682
0,318

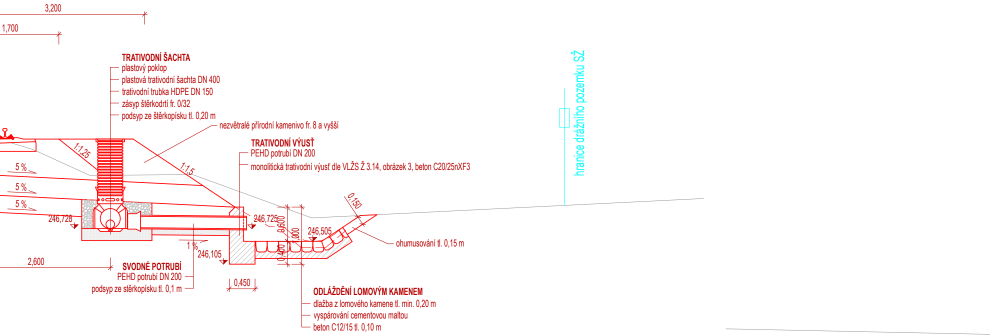
3,200
1,700
TRATIVODNÍ ŠACHTA
plastový poklop
plastová trativodní šachta DN 400
trativodní trubka HDPE DN 150
zásyp štěrkodrtí fr. 0/32
podsyp ze štěrkopísku tl. 0,20 m
nezvětralé přírodní kamenivo fr. 8 a vyšší
TRATIVODNÍ VÝUSŤ
PEHD potrubí DN 200
monolitická trativodní výusť dle VLŽS Ž 3.14, obrázek 3, beton C20/25nXF3
hranice drážního pozemku SŽ
1:1,25
1:1,5
5 %
5 %
5 %
246,728
246,725
0,600
0,800
246,505
0,150
ohumusování tl. 0,15 m
0,400
1 %
246,105
2,600
SVODNÉ POTRUBÍ
PEHD potrubí DN 200
podsyp ze stěrkopísku tl. 0,1 m
0,450
ODLÁŽDĚNÍ LOMOVÝM KAMENEM
dlažba z lomového kamene tl. min. 0,20 m
vyspárování cementovou maltou
beton C12/15 tl. 0,10 m

Řez č. 4 - km 46,831

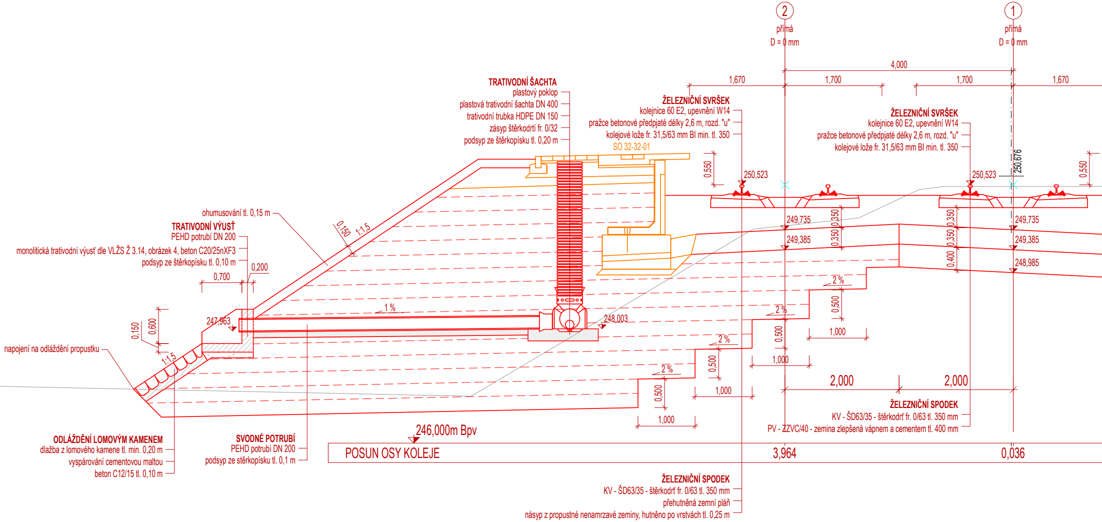
2
přímá
D = 0 mm
1
přímá
D = 0 mm
4,000
1,670
1,700
1,700
1,670
TRATIVODNÍ ŠACHTA
plastový poklop
plastová trativodní šachta DN 400
trativodní trubka HDPE DN 150
zásyp ze štěrkodrtí fr. 0/32
podsyp ze štěrkopísku tl. 0,20 m
ŽELEZNIČNÍ SVRŠEK
kolejnice 60 E2, upevnění W14
pražce betonové předpjaté délky 2,6 m, rozd. "u"
kolejové lože fr. 31,5/63 mm BI min. tl. 350
ŽELEZNIČNÍ SVRŠEK
kolejnice 60 E2, upevnění W14
pražce betonové předpjaté délky 2,6 m, rozd. "u"
kolejové lože fr. 31,5/63 mm BI min. tl. 350
SO 32-32-01
0,550
250,523
250,523
250,676
0,550
ohumusování tl. 0,15 m
TRATIVODNÍ VÝUSŤ
PEHD potrubí DN 200
monolitická trativodní výusť dle VLŽS Ž 3.14, obrázek 4, beton C20/25nXF3
podsyp ze štěrkopísku tl. 0,10 m
0,150
1:1,5
0,200
0,700
249,735
249,385
0,350
0,350
0,350
0,350
0,400
249,735
249,385
248,985
2 %
0,500
1,000
2 %
0,500
1,000
2 %
0,500
1,000
2 %
0,500
1,000
1 %
247,963
248,003
0,150
0,600
1:1,5
napojení na odláždění propustku
2,000
2,000
ŽELEZNIČNÍ SPODEK
KV - ŠD63/35 - štěrkodrť fr. 0/63 tl. 350 mm
PV - ZZVC/40 - zemina zlepšená vápnem a cementem tl. 400 mm
246,000m Bpv
POSUN OSY KOLEJE
3,964
0,036
ODLÁŽDĚNÍ LOMOVÝM KAMENEM
dlažba z lomového kamene tl. min. 0,20 m
vyspárování cementovou maltou
beton C12/15 tl. 0,10 m
SVODNÉ POTRUBÍ
PEHD potrubí DN 200
podsyp ze štěrkopísku tl. 0,1 m
ŽELEZNIČNÍ SPODEK
KV - ŠD63/35 - štěrkodrť fr. 0/63 tl. 350 mm
přehutněná zemní pláň
násyp z propustné nenamrzavé zeminy, hutněno po vrstvách tl. 0,25 m

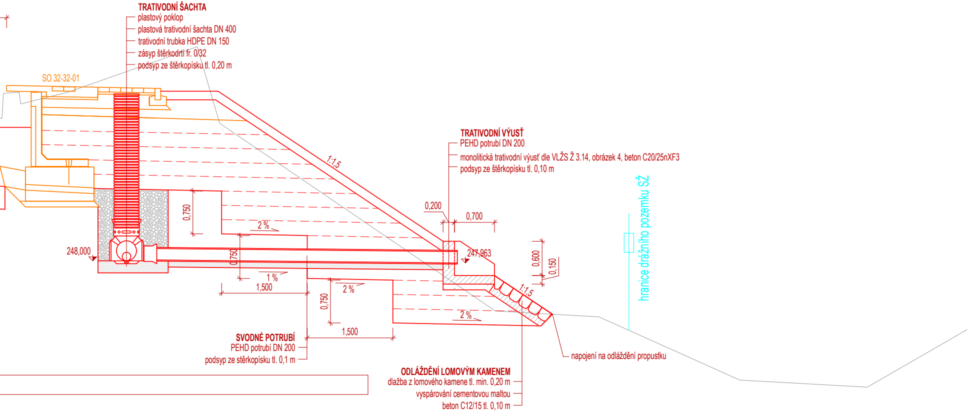
TRATIVODNÍ ŠACHTA
plastový poklop
plastová trativodní šachta DN 400
trativodní trubka HDPE DN 150
zásyp štěrkodrtí fr. 0/32
podsyp ze štěrkopísku tl. 0,20 m
SO 32-32-01
1:1,5
TRATIVODNÍ VÝUSŤ
PEHD potrubí DN 200
monolitická trativodní výusť dle VLŽS Ž 3.14, obrázek 4, beton C20/25nXF3
podsyp ze štěrkopísku tl. 0,10 m
hranice drážního pozemku SŽ
0,200
0,700
0,750
2 %
248,000
247,963
0,750
1 %
1,500
0,600
0,150
2 %
1:1,5
0,750
2 %
1,500
SVODNÉ POTRUBÍ
PEHD potrubí DN 200
podsyp ze štěrkopísku tl. 0,1 m
napojení na odláždění propustku
ODLÁŽDĚNÍ LOMOVÝM KAMENEM
dlažba z lomového kamene tl. min. 0,20 m
vyspárování cementovou maltou
beton C12/15 tl. 0,10 m

Jiná ověření:	Paré:
Orientační schéma:	Razítko oprávněné osoby: Podpis: Datum:

Revize:	Datum:	Popis:	Kontroloval:
002	03.11.2026	Zapracování dotazů 513 - 515	Ing. Dominik Mojžíšek
001	06.11.2025	PDPS se zapracovanými připomínkami	Ing. Dominik Mojžíšek
P01	03.06.2025	PDPS k připomínkovému řízení	Ing. Dominik Mojžíšek

Stavebník/Investor:	**Správa železnic, státní organizace**
Adresa:	Dlážděná 1003/7, 110 00 Praha 1
Zástupce investora:	Stavební správa východ
Adresa:	Nerudova 1, 779 00 Olomouc

SPRÁVA ŽELEZNIC

Zhotovitel díla:	**Společnost HRATÝN**
Účastník společnosti:	**MORAVIA CONSULT Olomouc a.s.**
Adresa:	Legionářská 1085/8 , 779 00 Olomouc
Kontakt:	T: +420 585 570 444, E: moravia@moravia.cz
Účastník společnosti:	**Valbek, spol. s r.o.**
Adresa:	V Olšinách 2300/75, 100 00 Praha 10
Kontakt:	T: +420 221 592 050, E: info@valbek.cz
Účastník společnosti:	**Valbek SK, spol. s r.o.**
Adresa:	Pribinova 4 (EUROVEA), 811 09 Bratislava
Kontakt:	T: +421 244 643 077, E: info@valbek.sk
Zhotovitel objektu:	**EXprojekt s.r.o.**
Adresa:	Heršpická 758/13, 619 00 Brno
Kontakt:	T: +420 533 312 000 E: info@exprojekt.cz

MCO MORAVIA CONSULT Olomouc a.s.

Valbek

EXPROJEKT

Hlavní projektant (HIP):	**Ing. Pavel Kučera**	Specialista:	**Ing. Michal Kasaj**

Název stavby/akce:	**Modernizace traťového úseku Hradec Králové (mimo) – Týniště nad Orlicí (mimo)**		Označení investora: S621600048 Zakázka: 23-053-233-SR
Název části:	Železniční svršek a spodek		Označení části: **D.2.1.1**
Název objektu/dílčí části:	**TÚ Týniště nad Orlicí - Třebechovice pod Orebem, železniční svršek a spodek**		Označení objektu/komplexu: **SK 32-00-02**
Název přílohy: Název dílčí části přílohy:	Detaily odvodnění v km 44,749 a 46,831		Číslo přílohy (typ/pořadí): **2. 502**
Odpovědný projektant: Ing. Dominik Mojžíšek	Zpracovatel přílohy: Ing. Josef Marek	Měřítko: 1:50 Formáty: 8 x A4	Stupeň dokumentace: **PDPS**
Kraj: Královehradecký	Katastrální území: viz textová část	TUDU: viz textová část	Smluvní datum zpracování: **6.11.2025**

Kódové označení přílohy:
S621600048_PDPS_D2101_SK320002_XX_2_502_002