PODÉLNÝ ŘEZ 1-1 V OSE 1:50

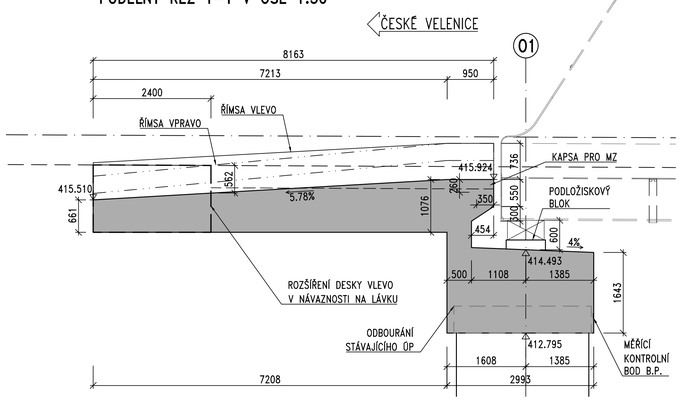

ŘEZ 2-2 V OSE ULOŽENÍ 01 1:50

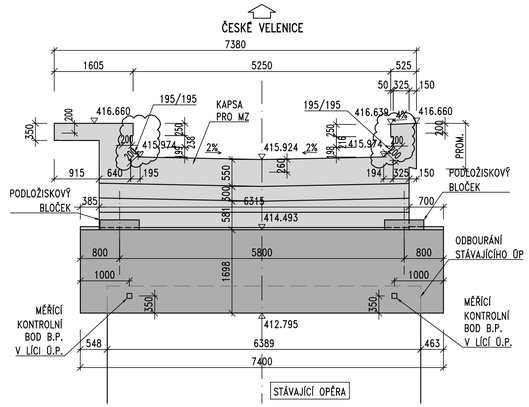

POHLED 3-3 NA KONC. PŘÍČNÍK 01 1:50

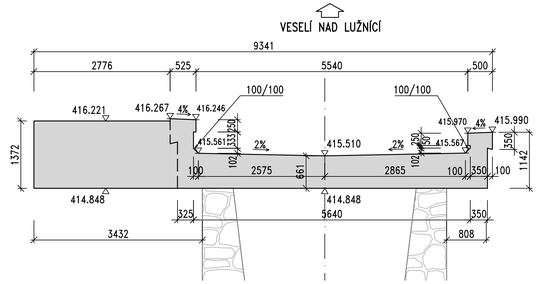

PŮDORYS 01 1:50

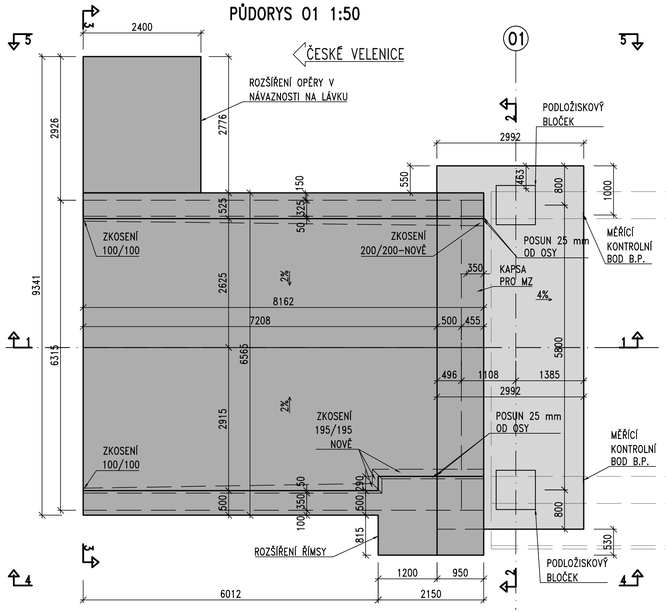

POHLED 4-4 NA PRAVOU STRANU 01 1:50

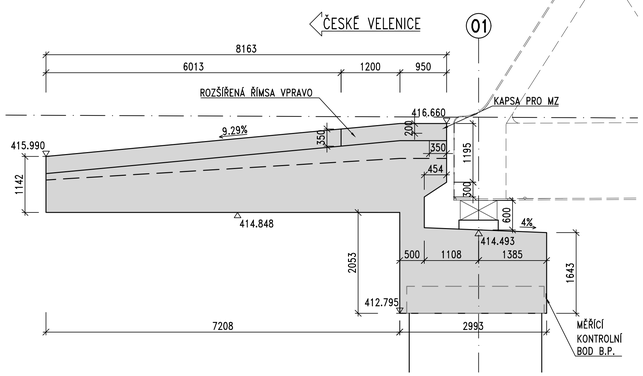

POHLED 5-5 NA LEVOU STRANU 01 1:50

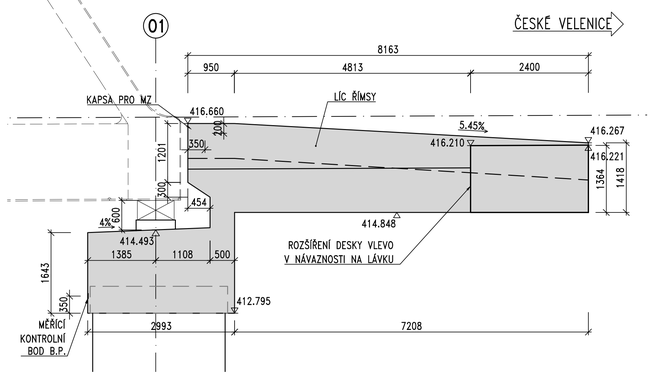

MATERIÁLY

BETON:

PODKLADNÍ BETON:	C12/15-X0
OPĚRY:	C30/37-XC4,XF3,XD1 – Cl 0,2 – Dmax22 MAX. PRŮSAK 20mm DLE ČSN EN 12 390-8
KŘÍDLA:	C30/37-XC4,XD1,XF1 – Cl 0,2 – Dmax22 MAX. PRŮSAK 20mm DLE ČSN EN 12-390-8

BET. VÝZTUŽ:

VÝZTUŽ:	B500 B

POZNÁMKY

- VŠECHNY HRANY JSOU ZKOSENY 20x20mm LIŠTOU VLOŽENOU DO BEDNĚNÍ (POKUD NENÍ UVEDENO JINAK)
- TVAR A VÝZTUŽ BLOČKŮ BUDOU REVIDOVÁNY DLE VTD LOŽISEK

sfdi STÁTNÍ FOND DOPRAVNÍ INFRASTRUKTURY

Paré:

Orientační schéma:

Razítko oprávněné osoby:

Podpis: Datum:

Revize:	Datum:	Popis:	Kontroloval:
000	27.10.2025	Definitivní odevzdání dokumentace	Ing. Martin Pšlek

Stavebník / investor: Adresa: Zástupce investora: Adresa:	**Správa železnic, státní organizace** Dlážděná 1003/7, 110 00 Praha 1 Stavební správa západ Ke Švanovci 656/3, 186 00 Praha 8	SPRÁVA ŽELEZNIC
Zhotovitel díla: Adresa: Kontakt:	**SP + SEU_Velenice - Veselí_DSP** Ottanská 1a, 130 00 Praha 3 T: +420 605 229 020 E: praha@sudop.cz	SUDOP PRAHA / SUDOP EU
Zhotovitel části / objektu: Adresa: Kontakt:	**Pontex, spol. s r.o.** Na hřebenech II 1718/10, 140 00 Praha 4 E: pontex@pontex.cz	PONTEX
Hlavní projektant (HIP):	Ing. Michal Mečl	Specialista: Ing. Martin Pšlek

Název stavby / akce:	**Optimalizace a elektrizace trati České Velenice (mimo) - Veselí nad Lužnicí (mimo)**		Označení (S-kód): **S631500664** Zakázka: **24-026.201**
Název části:	Železniční mosty		Označení části: **D.2.1.4.1**
Název objektu:	**Železniční most v ev. km 53,342**		Číslo objektu / komplexu: **SO 12-20-04**
Název přílohy: Název dílčí části přílohy:	Spodní stavba Výkres tvaru O1		Číslo přílohy: **2. 201**
Odpovědný projektant: Ing. Jan Bažil	Zpracovatel přílohy: Jan Rohlík	Měřítko: 1:50 Formáty: 10xA4	Stupeň dokumentace: PDPS
Kraj: Jihočeský	Katastrální území: viz textová část	TUDU: 1701	Smluvní datum zpracování: 27.10.2025

Číslo	Disciplína	Druh	Stupeň	Objekt	Provozní soubor	Profesní kód	Množina	Generátor	Pořadí	Varianta	Revize
S631500664	PD	PS	D	02141	SO12	2201	XX	2	2	01	000

DOKUMENT LZE UŽÍVAT POUZE VE SMYSLU PŘÍSLUŠNÉ SMLOUVY O DÍLO. ZÁSNA JEKO ČÁST NEMŮŽE BÝT DLE ZÁKONA L121/2000 Sb. KOPÍROVÁNA NEBO JINÝM ZPŮSOBEM ROZŠIŘOVÁNA BEZ SOUHLASU SUDOP PRAHA s.a.