J205

474,040

F1/MGY		NAVÁŽKA, HLÍNA ŠTĚRKOVITÁ
HPVN=4,00m		
S5/SCO	4,10 / 4,30	PÍSEK JÍLOVITÝ, STŘEDNĚ ULEHLÝ, TMAVĚ ŠEDÝ, JEMNOZRNNÝ, SLABĚ HUMOZNÍ, S KOŘÍNKY
S5/SC		PÍSEK HLINITÝ, STŘEDNĚ ULEHLÝ, ŠEDÝ, HRUBOZRNNÝ, S OBČASNÝMI VALOUNY VEL. DO 0,5 cm
F6/CI	5,00 / 5,20	JÍL SE STŘEDNÍ PLASTICITOU, TUHÝ, HNĚDÝ, SLABĚ JEMNĚ PÍSČITÝ
HPVU=5,4m S4/SM		PÍSEK HLINITÝ, STŘEDNĚ ULEHLÝ, HNĚDOŠEDÝ, JEMNOZRNNÝ
G4/GM	5,60 / 6,20	ŠTĚRK HLINITÝ, STŘEDNĚ ULEHLÝ, ŠEDÝ, TVOŘENÝ OPRACOVANÝMI ÚLOMKY A VALOUNY VEL DO 0,5 cm, TVOŘÍ KOSTRU, S HRUBOZRNNOU HLINITOPÍSČITOU VÝPLNÍ
F4/CS	9,10	JÍL PÍSČITÝ, KAŠOVITÝ AŽ MĚKKÝ, HNĚDOŠEDÝ, SLABĚ JEMNĚ PÍSČITÝ
S4/SM	12,60	PÍSEK HLINITÝ, ULEHLÝ, HNĚDÝ, HRUBOZRNNÝ, S OJ. VALOUNY VEL. DO 5 cm, V ÚROVNI 9,9–10,2 m AŽ CHARAKTERU PÍSKU JÍLOVITÉHO
R6/CH	14,30	PRACHOVEC ZCELA ZVĚTRALÝ, CHARAKTERU JÍLU S VYSOKOU PLASTICITOU, PEVNÝ, HNĚDÝ, SVĚTLE ŠEDĚ PÁSKOVANÝ, MÍSTY JEMNĚ PÍSČITÝ, SLÍDNATÝ, V ÚROVNI 13,4–13,5 M S HOJNOU PÍSČITOU PŘÍMĚSÍ A OJ. VALOUNY VEL DO 5 cm
S5/SC	15,40	PÍSEK JÍLOVITÝ, ULEHLÝ, TMAVĚ HNĚDÝ, HRUBOZRNNÝ, S OJ. VALOUNY VEL. DO 3 cm
R6/MI	18,80	PRACHOVEC ZCELA ZVĚTRALÝ, CHARAKTERU HLÍNY SE STŘEDNÍ PLASTICITOU, TVRDÝ, HNĚDÝ, SVĚTLE ŠEDĚ PÁSKOVANÝ, MÍSTY JEMNĚ PÍSČITÝ, SLÍDNATÝ, MÍSTY S HOJNOU JÍLOVITOU PŘÍMĚSÍ CHARAKTERU AŽ JÍLOVCE
R6/SM	20,00	PÍSKOVEC ZCELA ZVĚTRALÝ, CHARAKTERU PÍSKU HLINITÉHO, ULEHLÝ, ŠEDÝ, U BÁZE ČERNĚ PÁSKOVANÝ, STŘEDNĚ ZRNITÝ, U BÁZE S ORGANICKOU PŘÍMĚSÍ, MÍSTY SLABĚ SLÍDNATÝ

PODÉLNÝ ŘEZ 1:50

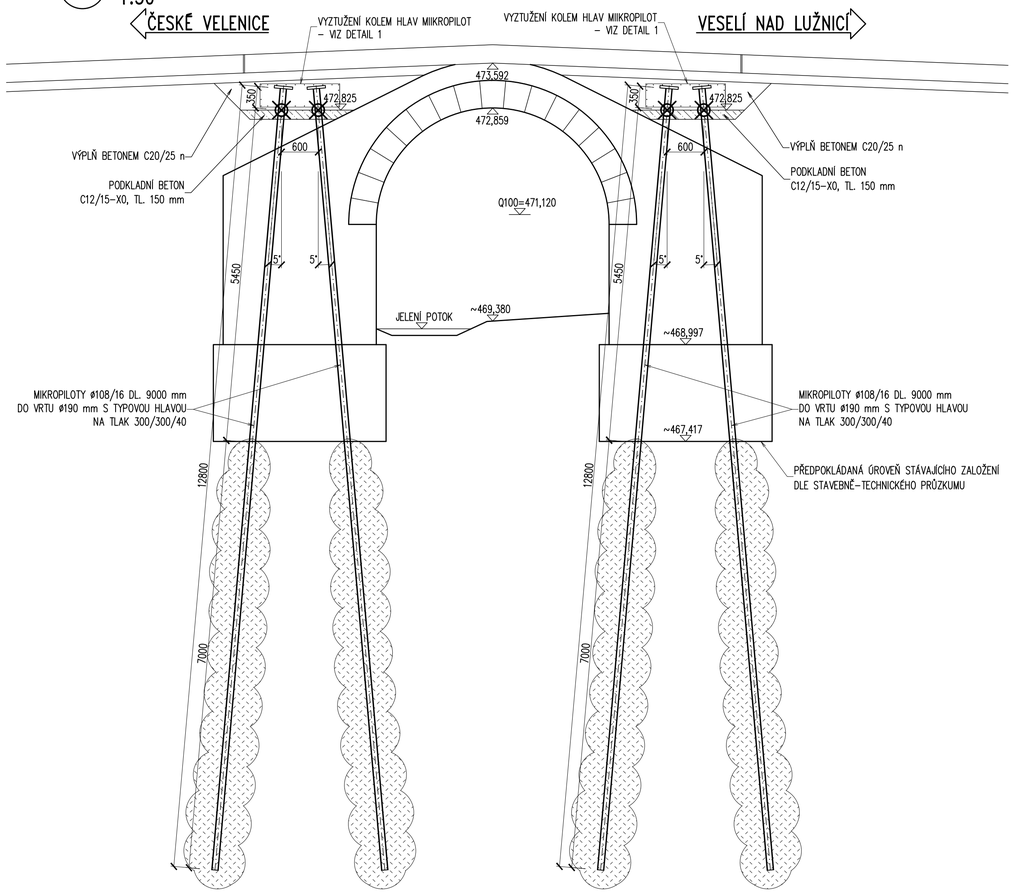

J101

473,550

F3/MSO	0,10	HLÍNA PÍSČITÁ, HUMÓZNÍ, TUHÁ, DRN
S1/SW		PÍSEK DOBŘE ZRNITÝ, STŘEDNĚ ZRNITÝ AŽ HRUBOZRNNÝ, STŘEDNĚ ULEHLÝ, SUCHÝ
HPVU=2,56m		
HPVN=4,50m S1/SW	4,10	PÍSEK DOBŘE ZRNITÝ, S KAMENY HRUBOZRNNÝCH PÍSKOVCŮ, VALOUNY KŘEMEN DO 1 cm, S JÍLOVITÝMI OBÁLKAMI, ÚLOMKY O VELIKOSTI DO 3 cm, AŽ CHARAKTERU ŠTĚRKU S PŘÍMĚSÍ JEMNOZRNNÉ ZEMINY
F4/CS	5,10	JÍL PÍSČITÝ, S KAMENY KOMPAKTNÍCH ŽELEZITÝCH SLEPENCŮ O VELIKOSTI AŽ 20 cm A PEVNOSTI R1
S4/SM	6,00	PÍSEK HLINITÝ, ŠEDÝ, JEMNOZRNNÝ AŽ STŘEDNĚ ZRNITÝ, ULEHLÝ
F6/CI	8,00	JÍL SE STŘEDNÍ PLASTICITOU, ŠEDÝ, PEVNÝ, OJEDINĚLE S PÍSKEM
F5/MI	9,00	HLÍNA SE STŘEDNÍ PLASTICITOU, ČERVENOŠEDÁ, PEVNÁ, OJEDINĚLE S PÍSKEM, S VALOUNY KŘEMENE DO 0,5 cm
	12,00	

1 VYZTUŽENÍ HLAV MIKROPILOT 1:25

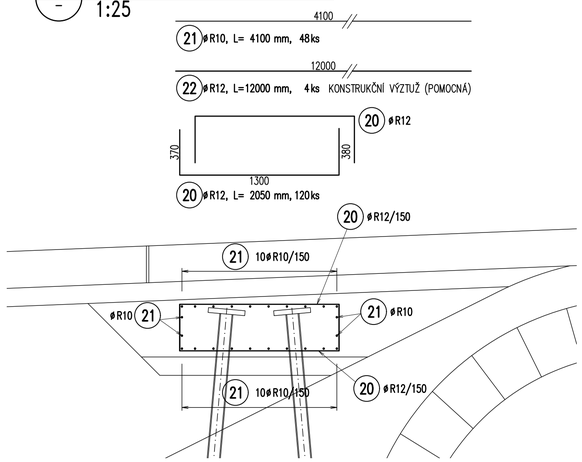

VÝKAZ VÝZTUŽE

POL. Č.	ϕ mm	DÉLKA m'/1ks	POČET ks	10 505 (R) R10	R12
20	R12	2,05	120		246
21	R10	4,10	48	197	
22	R12	12,00	4		48
CELKOVÁ DÉLKA [m]				197	294
HMOTNOST 1m [kg]				0,617	0,888
HMOTNOST CELKEM [kg]				121	261
HMOTNOST CELKEM [kg]				**382**	

PŮDORYS 1:50

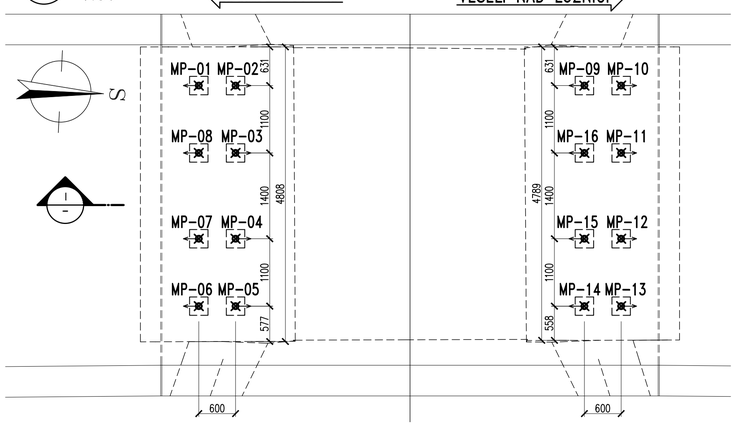

DETAIL – HLAVA MIKROPILOTY 1:5

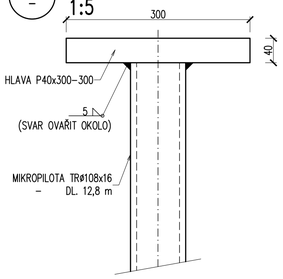

SOUŘADNICE VYTYČOVANÝCH BODŮ

BOD	Y	X	popis bodu
MP-01	725 648,739	1 188 691,648	MIKROPILOTY NA OPĚŘE O1
MP-02	725 648,769	1 188 691,049	
MP-03	725 647,670	1 188 690,993	
MP-04	725 646,272	1 188 690,923	
MP-05	725 645,173	1 188 690,868	
MP-06	725 645,143	1 188 691,467	
MP-07	725 646,242	1 188 691,522	
MP-08	725 647,640	1 188 691,593	
MP-09	725 649,054	1 188 685,361	MIKROPILOTY NA OPĚŘE O2
MP-10	725 649,084	1 188 684,762	
MP-11	725 647,986	1 188 684,707	
MP-12	725 646,587	1 188 684,636	
MP-13	725 645,489	1 188 684,581	
MP-14	725 645,459	1 188 685,181	
MP-15	725 646,557	1 188 685,236	
MP-16	725 647,955	1 188 685,306	

VÝKAZ MIKROPILOT

VRTÁNÍ ∅190mm PRO MP	
Délka vrtu [m]:	12,45
Počet [ks]:	16
Celkem počet [ks]:	16
Celkem délka vrtání [m]:	**199**
KOŘEN MIKROPILOT	
Délka kořene [m]:	7,00
Počet [ks]:	16
Celkem počet [ks]:	16
Celkem délka kořene [m]:	**112**
VÝZTUŽ MIKROPILOT TR. ∅108/16	
Délka tr. [m]:	12,80
Počet [ks]:	16
Celkem počet [ks]:	16
Celkem délka tr. [m]:	**205**

OK - VÝKAZ KONSTRUKČNÍ OCELI - HLAVY MP

PROFIL	DL. (PL.)	KS	CELK. DL.(PL.)	HMOTNOST [kg]		NÁTĚR. PLOCHA		POZNÁMKA
					CELKEM	m²/bm	CELKEM m²	
mm	m (m²)		m (m²)	m (m²), ks				
P 40 x 300 - 300	(0,090)	16	(1,440)	(314.000)	452,2	--	0,0	S355 J0 hlava MP
CELKEM								
S355 J0					**452 kg**		**0 m²**	
SVARY (3%)					**14 kg**			
HMOTNOST CELKEM					**466 kg**			

OCEL (MIKROPILOTY ø108/16): S355 J0

POZNÁMKY:

1. DLE POUŽITÉ VRTNÉ SOUPRAVY JE TŘEBA UVAŽOVAT ÚPRAVU VÝKOPŮ PRO PŘÍPADNÉ NAJETÍ VRTNÉ SOUPRAVY.
2. PRŮMĚR VRTU PRO MIKROPILOTY (MP) JE 190 mm.
3. MINIMÁLNÍ INJEKČNÍ TLAK KOŘENE MP JSOU 2,0 MPa, KOŘEN PROVEDEN V DÉLCE 7 m.
4. MIKROPILOTY OPĚR BUDOU OSAZENY HLAVAMI NA TLAK 300/300/40 mm (1 ks/ MP).
5. MIKROPILOTY BUDOU OPATŘENY PROTIKOROZNÍ OCHRANOU (VIZ TP DODAVATELE).
6. VYTYČENÍ PROVEDENO V SOUŘADNÉM SYSTÉMU S-JTSK.
7. VYTYČENÍ PROVEDENO VE VÝŠKOVÉM SYSTÉMU Bpv..
8. PŘESNOST VYTYČENÍ DLE ČSN 73 0420-1, ČSN 73 0420-2.
9. VYTYČENÍ BUDE PROVEDENO Z BODŮ PLATNÉ A OVĚŘENÉ VYTYČOVACÍ SÍTĚ.

sfdi STÁTNÍ FOND DOPRAVNÍ INFRASTRUKTURY

Paré:

Razítko oprávněné osoby:

Orientační schéma:

Revize:	Datum:	Popis:	Podpis:	Datum: Kontroloval:
000	27.10.2025	Definitivní odevzdání dokumentace		Ing. Libor Marek

Stavebník/investor:	**Správa železnic, státní organizace**	SPRÁVA ŽELEZNIC
Adresa:	Dlážděná 1003/7, 110 00 Praha 1	
Zástupce investora:	Stavební správa západ	
Adresa:	Ke Štvanici 656/3, 186 00 Praha 8	

Zhotovitel díla:	**SP + SEU_Velenice – Veselí_DSP**	SUDOP PRAHA / SUDOP EU
Adresa:	Olšanská 1a, 130 00 Praha 3	
Kontakt:	T: +420 605 229 020 E: praha@sudop.cz	
Zhotovitel části / objektu:	**TOP CON SERVIS s.r.o.**	TOPCON SERVIS
Adresa:	Ke Stírce 1824/56, 182 00 Praha 8	
Kontakt:	T: +420 284 021 740 E: topcon@topcon.cz	
Hlavní projektant (HIP):	Ing. Michal Mečl	Specialista: Ing. Libor Marek

Název stavby / akce:	**Optimalizace a elektrizace trati České Velenice (mimo) – Veselí nad Lužnicí (mimo)**		Označení (S-kód): **S631500664**
			Zakázka: **24-026.201**
Název části:	Železniční mosty		Označení části: **D.2.1.4.1**
Název objektu:	**Železniční most v ev. km 5,775**		Číslo objektu / komplexu: SO 02-20-01
Název přílohy: Název dílčí části přílohy:	Mikropiloty		Číslo přílohy: 2. 101
Odpovědný projektant: Ing. Daniel Novotný	Zpracovatel přílohy: Bc. Vojtěch Konfršt	Měřítko: 1:50, 1:25, 1:5 Formáty: 8xA4	Stupeň dokumentace: PDPS
Kraj: Jihočeský	Katastrální území: viz textová část	TUDU: 1701	Smluvní datum zpracování: 27.10.2025

Úložiště	Objekt dokumentace	Část	Objekt	Podobjekt	Příloha	Revize
S 6 3 1 5 0 0 6 6 4	P D P S	D 2 1 4 1	S O 0 2 2 0 0 1	X X	2 1 0 1	0 0 0

DOKUMENT LZE UŽÍVAT POUZE VE SMYSLU PŘÍSLUŠNÉ SMLOUVY O DÍLO. ŽÁDNÁ ČÁST NEMŮŽE BÝT DLE ZÁKONA č. 121/2000 Sb. KOPÍROVÁNA NEBO JINÝM ZPŮSOBEM ROZŠIŘOVÁNA BEZ SOUHLASU SUDOP PRAHA a.s.