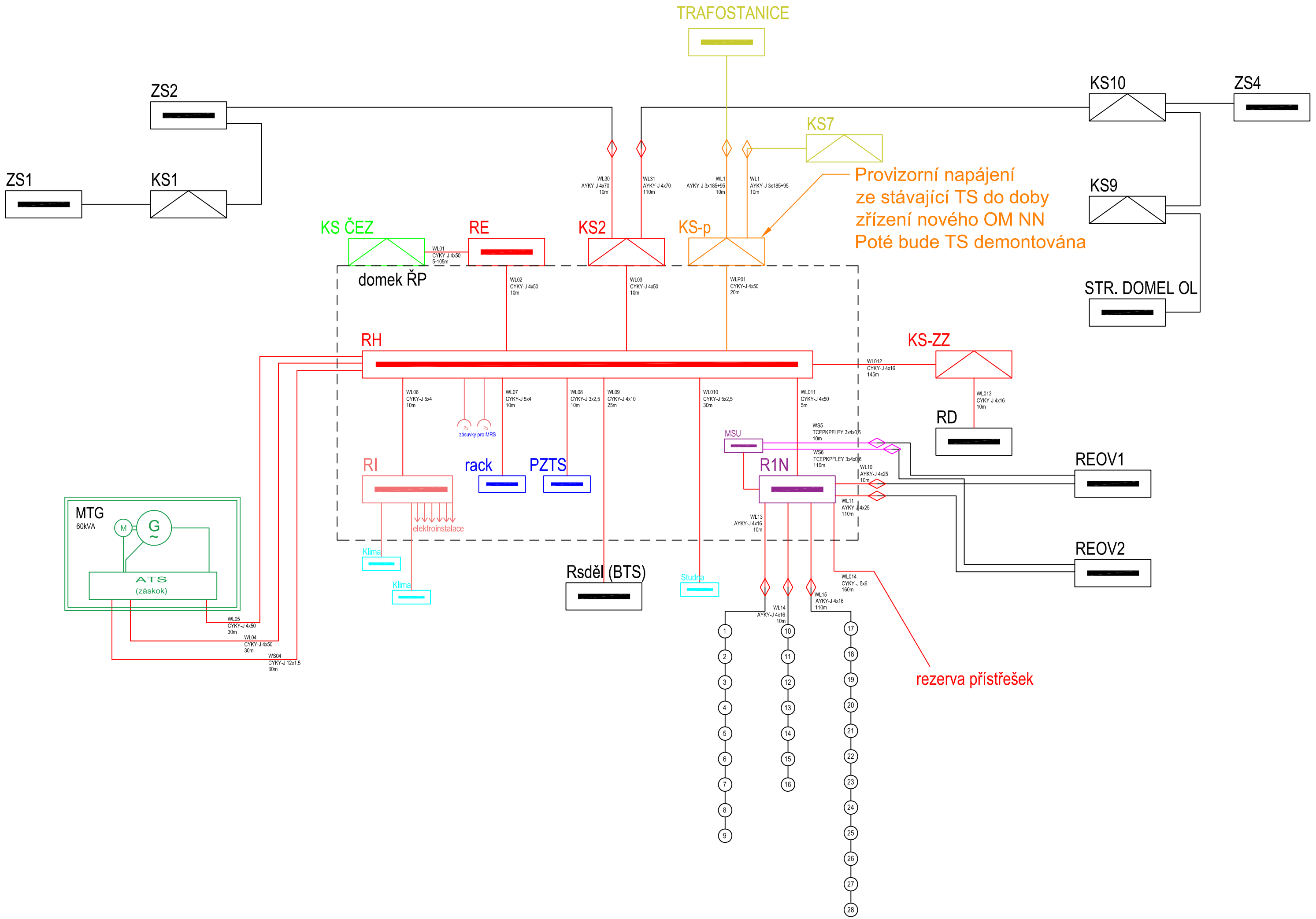

Orientační schéma:

Razítko oprávněné osoby:

Podpis: Datum:

Revize:	Datum:	Popis:	Kontroloval:
000	12/2022	Po připomínkovém řízení	Ing. Marek Vývoda

Stavebník/Investor: Adresa: Zástupce investora: Adresa:	**Správa železnic, státní organizace** Dlážděná 1003/7, 110 00 Praha 1 Oblastní ředitelství Ostrava Muglinovská 1038/5 702 00 Ostrava

Zhotovitel stavby: Adresa: Kontakt:	**Ing. Lukáš Bobek** Strelkovova 1522/1, 700 30 Ostrava T: +420 775 148 939 E: lukasbobek@email.cz
Zhotovitel objektu: Adresa: Kontakt:	**Signal Projekt s.r.o.** Vídeňská 55, 639 00 Brno T: +420 543 233 962 E: projekce@signalprojekt.cz

Hlavní projektant (HIP):	Specialista:	Odpovědný projektant:	Zpracovatel:
Ing. Lukáš Bobek	Ing. Marek Vývoda	Ing. Marek Vývoda	Ing. Marek Vývoda

Název stavby/akce:	**žst. Hrubá Voda - vymístění pracoviště ŘP**			Označení (S-kód):
				Označení zhotovitele:
Název části:	Rozvodny vn, nn, osvětlení a dálkové ovládání odpojovačů			Označení části: D.2.3.6
Název objektu:	**ŽST Hrubá Voda, přípojka NN**			Označení objektu/komplexu: SO 11-86-01
Název přílohy: Název dílčí části přílohy:	**Přehledové schéma NN - nový stav**			Číslo přílohy: 2-102
Kraj:	Katastrální území:		TUDU:	Paré:
Olomoucký	Hrubá Voda [648591]		[219126]	
Stupeň dokumentace:	Datum zpracování:	Formáty:	Měřítko:	
DUSP	15.09.2022	3 x A4	-	

S-kód:	Stupeň dokumentace:	Část:	Objekt:	Podobjekt:	Příloha:	Revize:
1 2 3 4 5 6 7 8 9 10	_ D U S P	_ D 2 3 0 6	_ S O 1 1 8 6 0 1	_ X X	_ 2 _ 1 0 2	_ 0 0 0

(Prostor pro další informace)