km 0,200 00

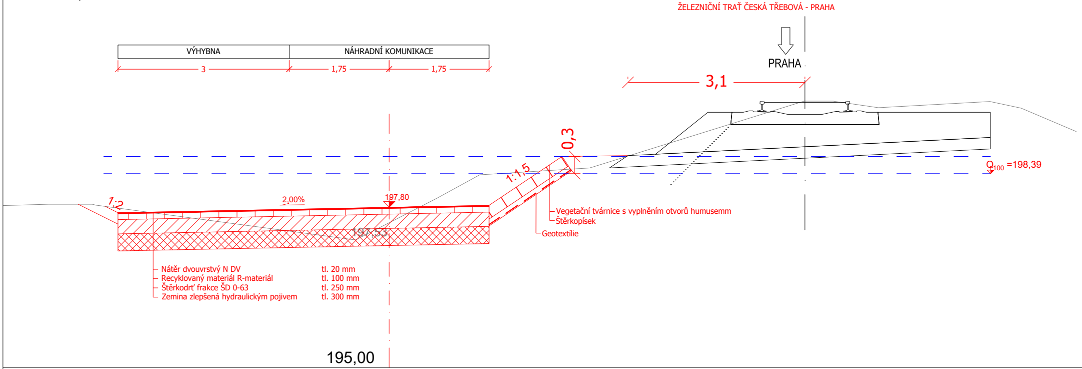
ŽELEZNIČNÍ TRAŤ ČESKÁ TŘEBOVÁ - PRAHA
PRAHA
3,1
VÝHYBNA
NÁHRADNÍ KOMUNIKACE
3
1,75
1,75
0,3
1:1,5
Q_{100} =198,39
1:2
2,00%
197,80
197,53
Vegetační tvárnice s vyplněním otvorů humusemm
Štěrkopísek
Geotextílie
Nátěr dvouvrstvý N DV tl. 20 mm
Recyklovaný materiál R-materiál tl. 100 mm
Štěrkodrť frakce ŠD 0-63 tl. 250 mm
Zemina zlepšená hydraulickým pojivem tl. 300 mm
195,00

km 0,500 00

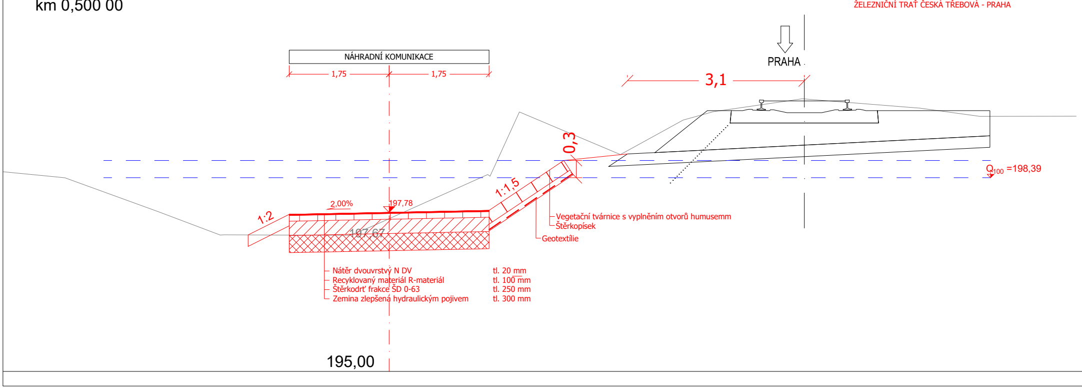
ŽELEZNIČNÍ TRAŤ ČESKÁ TŘEBOVÁ - PRAHA
PRAHA
3,1
NÁHRADNÍ KOMUNIKACE
1,75
1,75
0,3
1:1,5
Q_{100} =198,39
1:2
2,00%
197,78
197,67
Vegetační tvárnice s vyplněním otvorů humusemm
Štěrkopísek
Geotextílie
Nátěr dvouvrstvý N DV tl. 20 mm
Recyklovaný materiál R-materiál tl. 100 mm
Štěrkodrť frakce ŠD 0-63 tl. 250 mm
Zemina zlepšená hydraulickým pojivem tl. 300 mm
195,00

ŽELEZNIČNÍ TRAŤ ČESKÁ TŘEBOVÁ - PRAHA

km 0,750 00

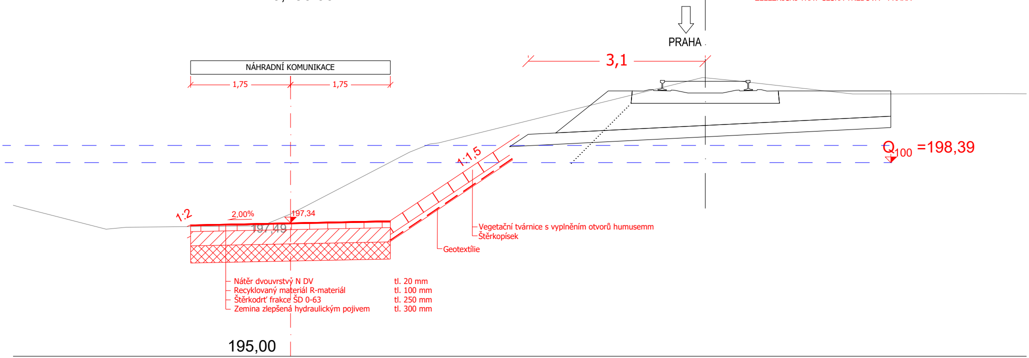
PRAHA
3,1
NÁHRADNÍ KOMUNIKACE
1,75
1,75
Q_{100} =198,39
1:1,5
1:2
2,00%
197,34
197,49
Vegetační tvárnice s vyplněním otvorů humusemm
Štěrkopísek
Geotextílie
Nátěr dvouvrstvý N DV tl. 20 mm
Recyklovaný materiál R-materiál tl. 100 mm
Štěrkodrť frakce ŠD 0-63 tl. 250 mm
Zemina zlepšená hydraulickým pojivem tl. 300 mm
195,00

km 0,830 00

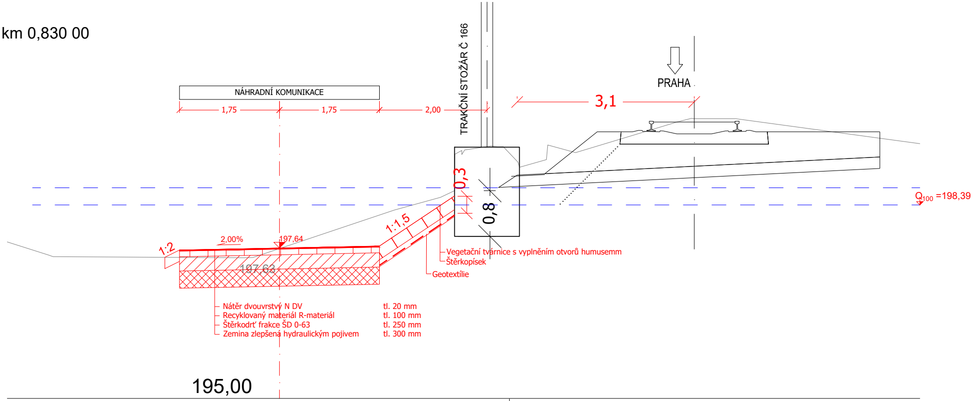
TRAKČNÍ STOŽÁR Č 166
PRAHA
3,1
NÁHRADNÍ KOMUNIKACE
1,75
1,75
2,00
0,3
0,8
Q_{100} =198,39
1:1,5
1:2
2,00%
197,64
197,63
Vegetační tvárnice s vyplněním otvorů humusemm
Štěrkopísek
Geotextílie
Nátěr dvouvrstvý N DV tl. 20 mm
Recyklovaný materiál R-materiál tl. 100 mm
Štěrkodrť frakce ŠD 0-63 tl. 250 mm
Zemina zlepšená hydraulickým pojivem tl. 300 mm
195,00

PŘÍČNÝ ŘEZ V MÍSTĚ ŽELEZNIČNÍHO PROPUSTKU V EV. KM 343,093

km 0,288 99

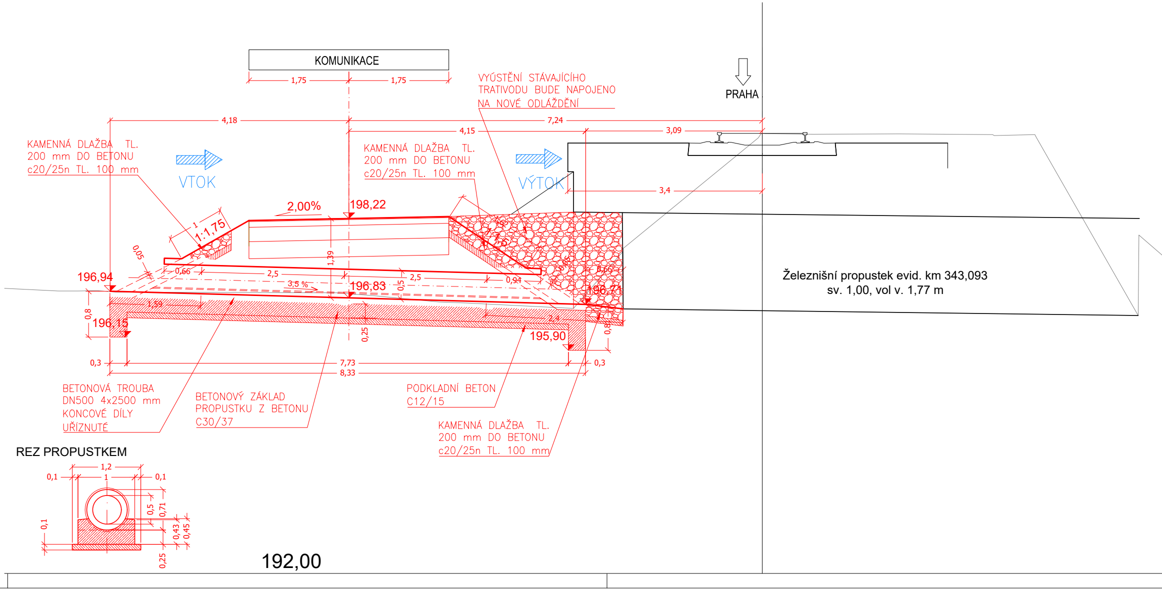
KOMUNIKACE
1,75
1,75
4,18
7,24
4,15
3,09
3,4
PRAHA
VTOK
VÝTOK
KAMENNÁ DLAŽBA TL. 200 mm DO BETONU c20/25n TL. 100 mm
KAMENNÁ DLAŽBA TL. 200 mm DO BETONU c20/25n TL. 100 mm
VYÚSTĚNÍ STÁVAJÍCÍHO TRATIVODU BUDE NAPOJENO NA NOVÉ ODLÁŽDĚNÍ
2,00%
198,22
1:1,75
1:1,5
196,94
196,83
196,71
196,15
195,90
0,05
0,66
2,5
2,5
3,5 %
0,94
0,66
1,39
0,5
1,59
0,8
0,25
2,4
0,8
0,3
7,73
8,33
0,3
Železniční propustek evid. km 343,093
sv. 1,00, vol v. 1,77 m
BETONOVÁ TROUBA DN500 4x2500 mm KONCOVÉ DÍLY UŘÍZNUTÉ
BETONOVÝ ZÁKLAD PROPUSTKU Z BETONU C30/37
PODKLADNÍ BETON C12/15
KAMENNÁ DLAŽBA TL. 200 mm DO BETONU c20/25n TL. 100 mm
REZ PROPUSTKEM
1,2
0,1
1
0,1
0,5
0,71
0,1
0,43
0,45
0,25
192,00

km 0,040 00

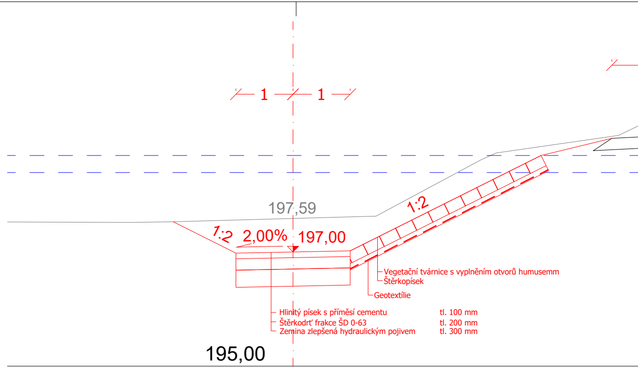
1
1
197,59
1:2
2,00%
197,00
1:2
Vegetační tvárnice s vyplněním otvorů humusemm
Štěrkopísek
Geotextílie
Hlinitý písek s příměsí cementu tl. 100 mm
Štěrkodrť frakce ŠD 0-63 tl. 200 mm
Zemina zlepšená hydraulickým pojivem tl. 300 mm
195,00

km 0,203 98

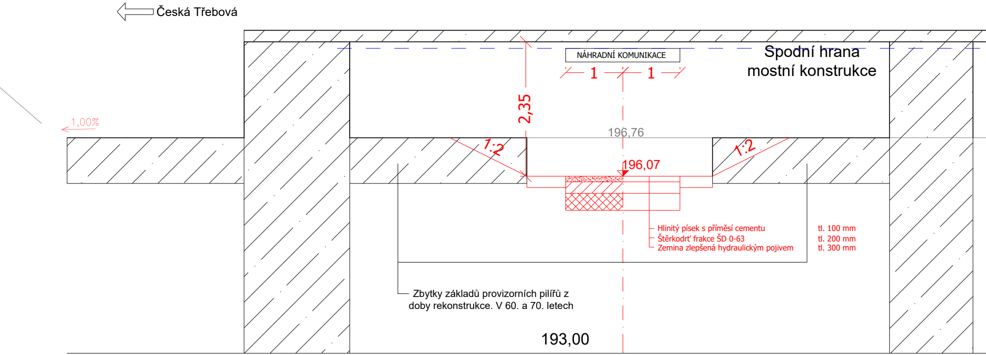
Česká Třebová
NÁHRADNÍ KOMUNIKACE
1
1
Spodní hrana
mostní konstrukce
2,35
1,00%
196,76
1:2
1:2
196,07
Hlinitý písek s příměsí cementu tl. 100 mm
Štěrkodrť frakce ŠD 0-63 tl. 200 mm
Zemina zlepšená hydraulickým pojivem tl. 300 mm
Zbytky základů provizorních pilířů z
doby rekonstrukce. V 60. a 70. letech
193,00

POZNÁMKA: V místě vedení cyklostezky pod stávajícím železničním mostem jsou dle podkladů k že lezničnímu mostu v místě zahloubení cyklostezky základy provizorních pilířů, mezi nimiž by měla cyklostezka vést. Pokud by se při stavbě zjistil jiný aktuální stav, tak by se navrhlo řešení pomocí svahování 1:2.

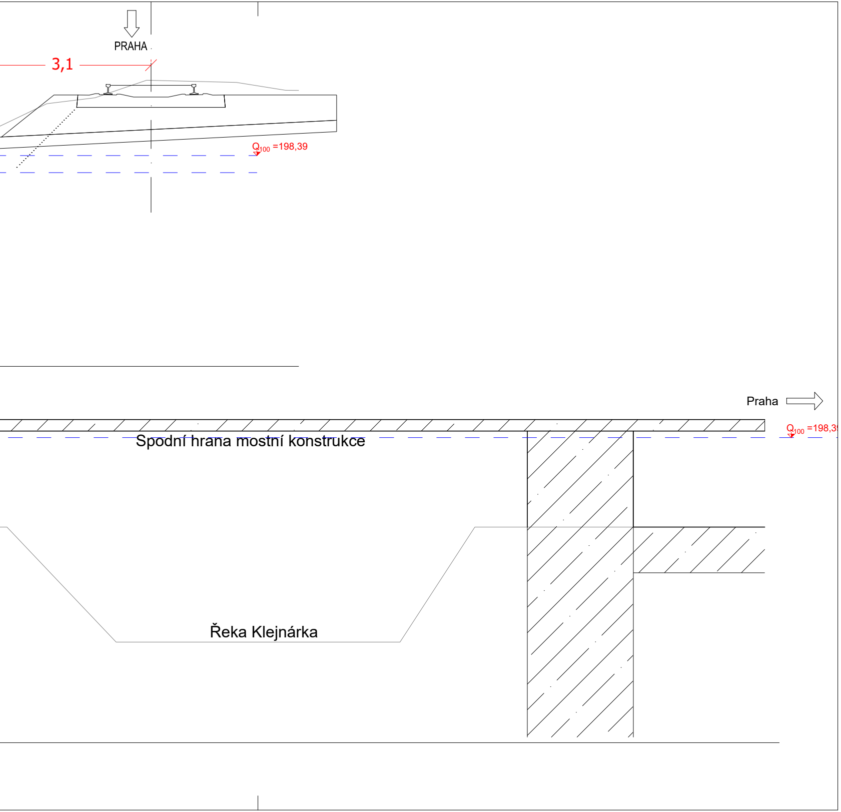
PRAHA
3,1
Q100 =198,39
Praha
Q100 =198,3
Spodní hrana mostní konstrukce
Řeka Klejnárka

Ministerstvo dopravy
Státní fond dopravní infrastruktury

Jiná ověření:

Paré:

Orientační schéma:

Razítko oprávněné osoby:

Podpis: Datum:

Revize:	Datum:	Popis:	Kontroloval:
-	-	-	-
002	31.01.2024	Definitivní odevzdání dokumentace po pozemkových úpravách	Stanislav Melichar
01	31.01.2021	Definitivní odevzdání dokumentace	Stanislav Melichar
P1	14.07.2020	Dokumentace k připomínkám	Stanislav Melichar

Stavebník/Investor:	**Správa železnic, státní organizace**
Adresa:	Dlážděná 1003/7, 110 00 Praha 1
Zástupce investora:	Stavební správa východ
Adresa:	Nerudova 1, 779 000 Olomouc

SPRÁVA ŽELEZNIC

Zhotovitel díla:	**PROJEKT servis spol. s r.o.**
Adresa:	U Elektry 830/2b, 198 00 Praha 9
Kontakt:	T: +420 281 090 860 E: firma@projekt-servis.cz
Zhotovitel objektu:	**PROJEKT servis spol. s r.o.**
Adresa:	U Elektry 830/2b, 198 00 Praha 9
Kontakt:	T: +420 281 090 860 E: firma@projekt-servis.cz

PROJEKT servis

Hlavní projektant (HIP): Ing. Stanislav Melichar
Specialista: Ing. Stanislav Melichar

Název stavby/akce:	**Náhrada přejezdu P4919 v km 342,352 trati Česká Třebová - Praha**		Označení investora: S5213510035 Označení zhotovitele: ZAK-2019/37
Název části:	Pozemní komunikace		Označení části: D.2.1.8
Název objektu/dílčí části:	**SO 101 - Náhradní komunikace pro automobily SO 102 - Náhradní komunikace pro pěší a cyklisty**		Označení objektu/komplexu: **SO 101, SO 102**
Název přílohy: Název dílčí části přílohy:	Vzorové příčné řezy -		Číslo přílohy: **2.007**
Odpovědný projektant: Ing. Martin Koudelka	Zpracovatel přílohy: Ing. Stanislav Melichar	Měřítko: 1:50 Formáty: 8xA4	Stupeň dokumentace: **DSP, PDPS**
Kraj: Středočeský	Katastrální území: Starý Kolín [755052]	TUDU: 1501	**Smluvní datum zpracování:** **31.01.2024**

Označení investora: Stupeň dokumentace: Část: Objekt: Podobjekt: Příloha: Revize:
5213510035_DSP__D2108_SO101102_XX_2_001_002

[Prostor pro další informace]