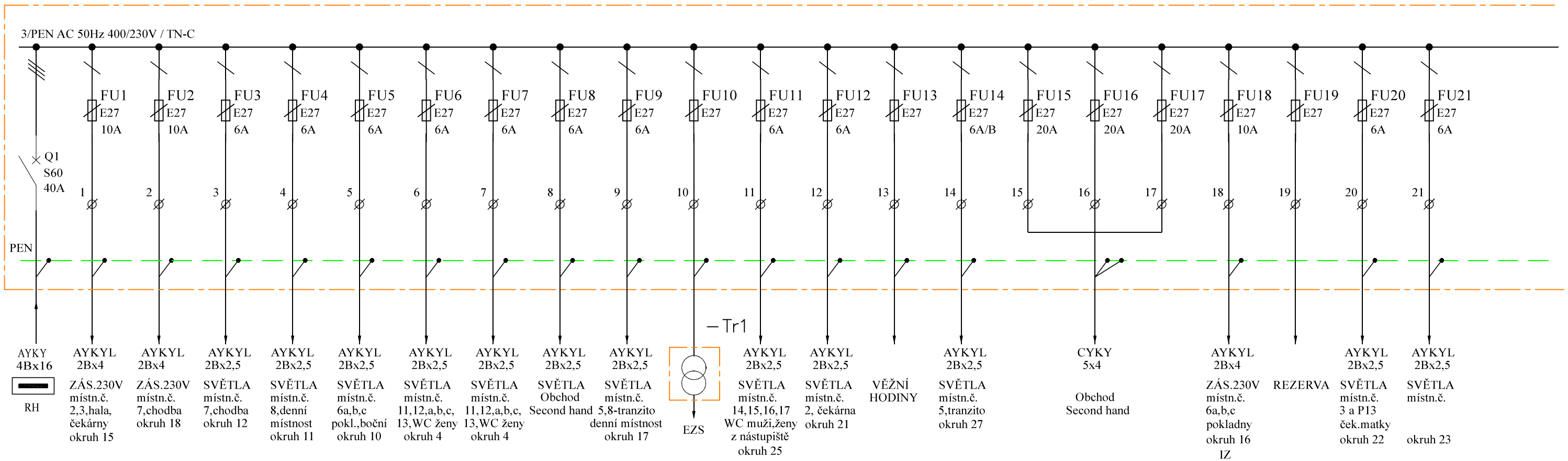

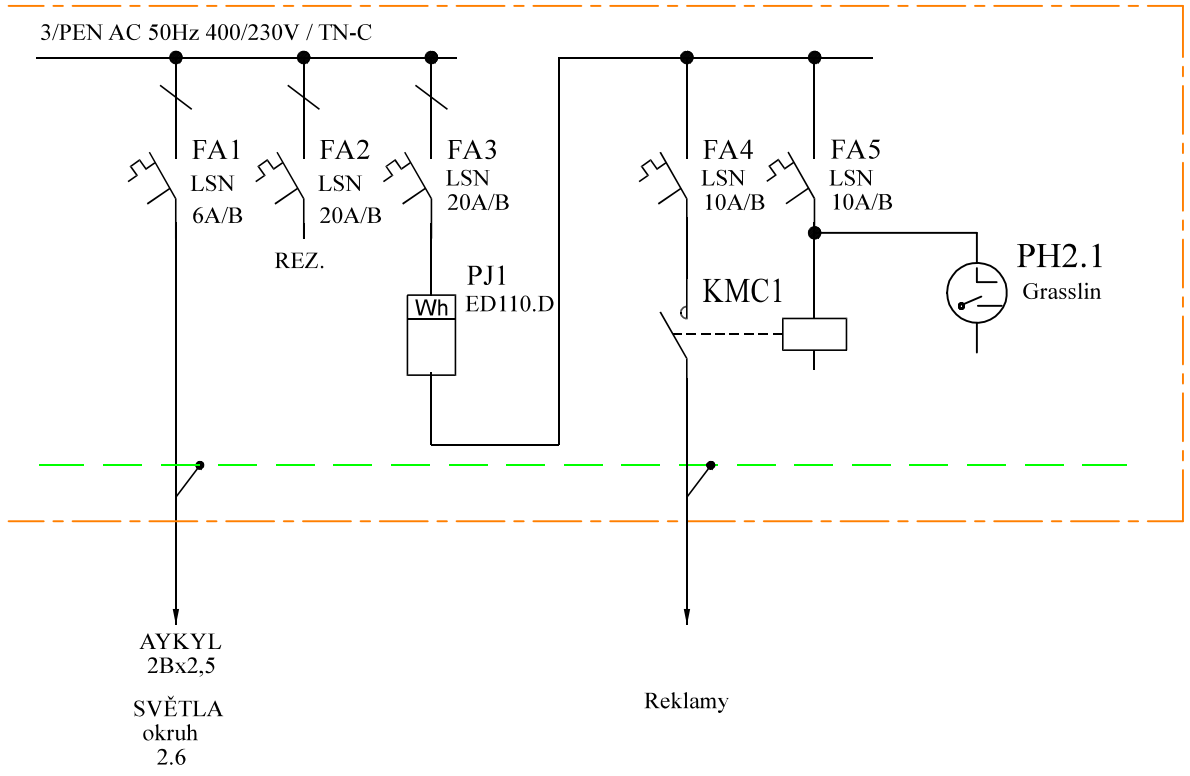

LEGENDA:
TYP RJ8 IP 30/20
OSP BLANSKO v.č.430

INDEX / ZMĚNA		DATUM	PODPIS
VYPRACOVAL:	Štrumfa Vlastimil		
KONTROLOVAL:			
ČÍSLO: 337048	ŽST: Kopřivnice		

OBJEKT:
KOPŘIVNICE OSOBNÍ NÁDRAŽÍ
VÝPRAVNÍ BUDOVA

Přehledové schéma rozvaděče R2

NÁZEV SOUBORU: 337048_20_R2.dwg	
MĚŘ:	FORMÁT: A4
ÚČEL: Pasport SN	LIST: 1
DATUM: 24.07.2019	LISTŮ: 1
ČÁST DOKUM.: 20	ČÍSLO VÝKRESU: 1

SPRÁVA ŽELEZNIČNÍ DOPRAVNÍ CESTY
OŘ Ostrava
Správa elektrotechniky a energetiky
Muglinovská 1038, 702 00 Ostrava