PS 03-02-20-11 ŽST TÝNIŠTĚ N. O., MÍSTNÍ KABELIZACE

SCHÉMA MK

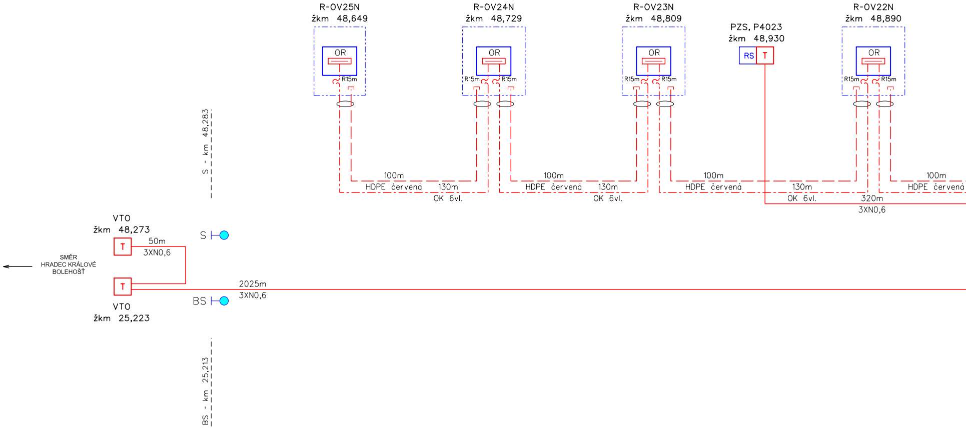
R-OV25N
žkm 48,649
OR
R15m
R-OV24N
žkm 48,729
OR
R15m
R15m
R-OV23N
žkm 48,809
OR
R15m
R15m
PZS, P4023
žkm 48,930
RS
T
R-OV22N
žkm 48,890
OR
R15m
R15m
100m
HDPE červená
130m
OK 6vl.
100m
HDPE červená
130m
OK 6vl.
100m
HDPE červená
130m
OK 6vl.
320m
3XN0,6
100m
HDPE červená
S - km 48,283
VTO
žkm 48,273
T
50m
3XN0,6
S
SMĚR
HRADEC KRÁLOVÉ
BOLEHOŠŤ
T
2025m
3XN0,6
BS
VTO
žkm 25,223
BS - km 25,213

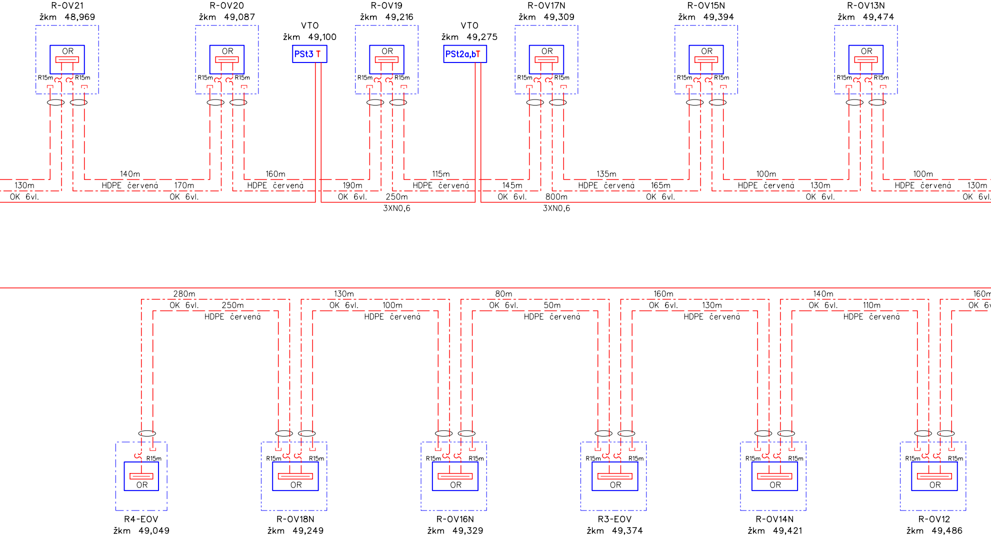
R-OV21
žkm 48,969
R-OV20
žkm 49,087
VTO
žkm 49,100
PSt3 T
R-OV19
žkm 49,216
VTO
žkm 49,275
PSt2a,bT
R-OV17N
žkm 49,309
R-OV15N
žkm 49,394
R-OV13N
žkm 49,474
OR
R15m
140m
160m
115m
135m
100m
100m
130m
HDPE červená
170m
190m
145m
165m
130m
130m
OK 6vl.
250m
800m
3XN0,6
3XN0,6
280m
OK 6vl.
250m
HDPE červená
130m
OK 6vl.
100m
HDPE červená
80m
OK 6vl.
50m
HDPE červená
160m
OK 6vl.
130m
HDPE červená
140m
OK 6vl.
110m
HDPE červená
160m
R4-EOV
žkm 49,049
R-OV18N
žkm 49,249
R-OV16N
žkm 49,329
R3-EOV
žkm 49,374
R-OV14N
žkm 49,421
R-OV12
žkm 49,486

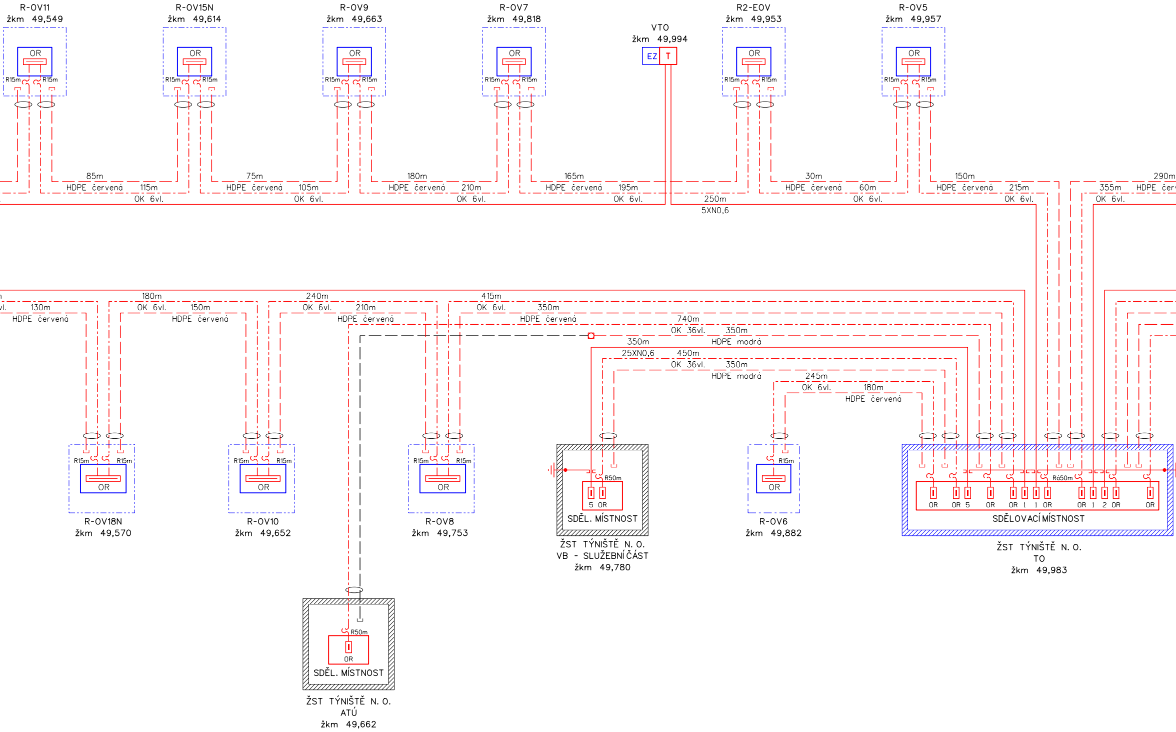
R-OV11
žkm 49,549
R-OV15N
žkm 49,614
R-OV9
žkm 49,663
R-OV7
žkm 49,818
VTO
žkm 49,994
EZ
T
R2-EOV
žkm 49,953
R-OV5
žkm 49,957
OR
R15m
85m
HDPE červená
115m
OK 6vl.
75m
HDPE červená
105m
OK 6vl.
180m
HDPE červená
210m
OK 6vl.
165m
HDPE červená
195m
OK 6vl.
250m
5XN0,6
30m
HDPE červená
60m
OK 6vl.
150m
HDPE červená
215m
OK 6vl.
290m
355m
HDPE červ
OK 6vl.
130m
HDPE červená
180m
OK 6vl.
150m
HDPE červená
240m
OK 6vl.
210m
HDPE červená
415m
OK 6vl.
350m
HDPE červená
740m
OK 36vl.
350m
HDPE modrá
350m
25XN0,6
450m
OK 36vl.
350m
HDPE modrá
245m
OK 6vl.
180m
HDPE červená
R-OV18N
žkm 49,570
R-OV10
žkm 49,652
R-OV8
žkm 49,753
R50m
5 OR
SDĚL. MÍSTNOST
ŽST TÝNIŠTĚ N. O.
VB - SLUŽEBNÍ ČÁST
žkm 49,780
R-OV6
žkm 49,882
Rá50m
OR OR 5 OR OR 1 1 OR OR 1 2 OR OR
SDĚLOVACÍ MÍSTNOST
ŽST TÝNIŠTĚ N. O.
TO
žkm 49,983
R50m
OR
SDĚL. MÍSTNOST
ŽST TÝNIŠTĚ N. O.
ATÚ
žkm 49,662

PS 03-02-60-11

SCHÉMA MK

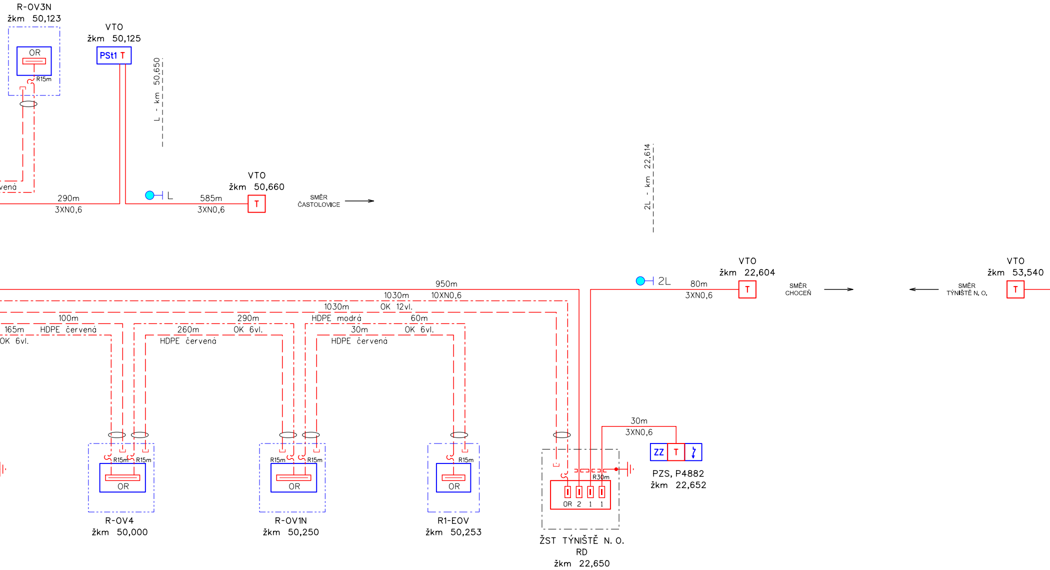
R-OV3N
žkm 50,123
OR
R15m
VTO
žkm 50,125
PSt1 T
L - km 50,650
vená
290m
3XN0,6
L
585m
3XN0,6
VTO
žkm 50,660
T
SMĚR
ČASTOLOVICE
2L - km 22,614
VTO
žkm 22,604
T
2L
80m
3XN0,6
SMĚR
CHOCEŇ
VTO
žkm 53,540
T
SMĚR
TÝNIŠTĚ N. O.
950m
10XN0,6
1030m
OK 12vl.
1030m
HDPE modrá
100m
165m
HDPE červená
OK 6vl.
290m
OK 6vl.
260m
HDPE červená
60m
OK 6vl.
30m
HDPE červená
R15m
R15m
OR
R-OV4
žkm 50,000
R15m
R15m
OR
R-OV1N
žkm 50,250
R15m
OR
R1-EOV
žkm 50,253
R30m
OR 2 1 1
ŽST TÝNIŠTĚ N. O.
RD
žkm 22,650
30m
3XN0,6
ZZ T
PZS, P4882
žkm 22,652

VÝHYBNA RAŠOVICE, MÍSTNÍ KABELIZACE

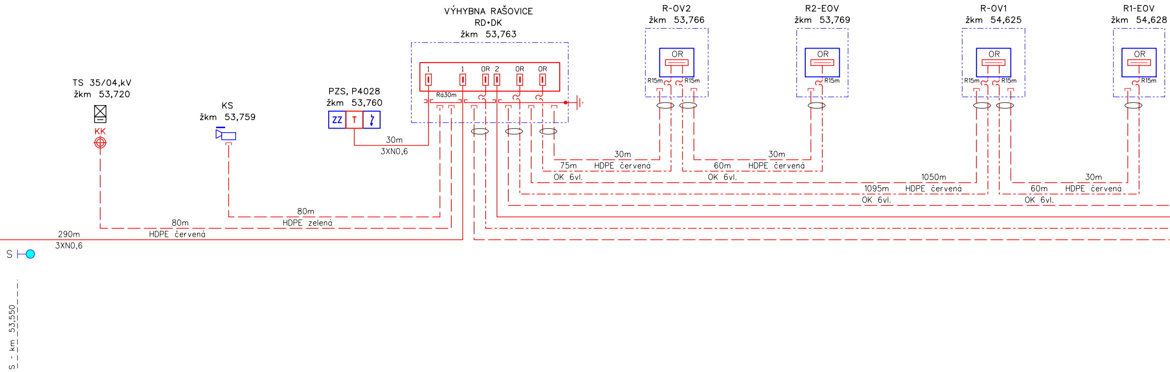
VÝHYBNA RAŠOVICE
RD+DK
žkm 53,763
R-OV2
žkm 53,766
R2-EOV
žkm 53,769
R-OV1
žkm 54,625
R1-EOV
žkm 54,628
TS 35/04,kV
žkm 53,720
KK
KS
žkm 53,759
PZS, P4028
žkm 53,760
ZZ
T
1
1
OR
2
OR
OR
Rá30m
OR
R15m
R15m
30m
3XN0,6
30m
75m HDPE červená
OK 6vl.
60m HDPE červená
OK 6vl.
30m
1050m
1095m HDPE červená
OK 6vl.
30m
60m HDPE červená
OK 6vl.
80m
HDPE zelená
80m
HDPE červená
290m
3XN0,6
S
S - km 53,550

VYSVĚTLIVKY:

——— - Metalický kabel typu TCEPKPFLEZE
— — — - Ochranná trubka HDPE 40/33
—·—·— - Optický kabel SM
KK - Kabelová komora KK
- Ukončení kabelů zářezovou technikou (ochrana vedení bleskojistkami)
OR - Optický rozvaděč OR
R30m - Rezerva na kabelu (R=30metrů)
T - Venkovní telefonní objekt - sloupek, skříňka

LEGENDA:

🟥 - řeší PS místní kabelizace
🟦 - řeší jiný PS nebo SO této stavby
——— - stávající stav

POZNÁMKA: - optická kabelizace pro kamerový systém je řešena v rámci PS kamerového systému.

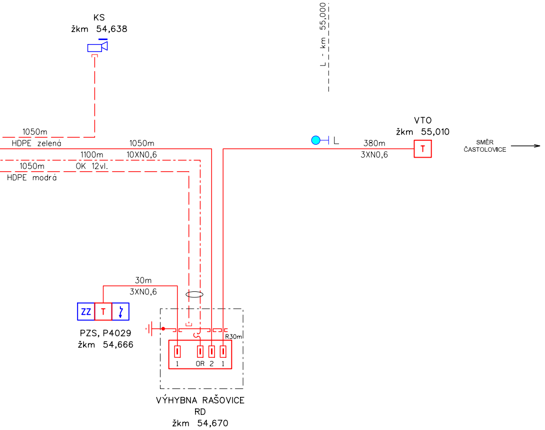
KS
žkm 54,638
L - km 55,000
L
VTO
žkm 55,010
SMĚR
ČASTOLOVICE
1050m
HDPE zelená
1050m
10XN0,6
1100m
OK 12vl.
1050m
HDPE modrá
380m
3XN0,6
T
30m
3XN0,6
ZZ
T
PZS, P4029
žkm 54,666
R30m
1
OR
2
1
VÝHYBNA RAŠOVICE
RD
žkm 54,670

Po připomínkách 03/2018

VÝŠKOVÝ SYSTÉM Bpv SOUŘADNICOVÝ SYSTÉM S-JTSK

Číslo změny:	*Obsah změny:*	*Datum změny:*
01	-	-
02	-	-
03	-	-

Objednatel:

SŽDC, s.o.
Dlážděná 1003/7, 110 00 Praha 1
tel.: +420 222 335 777
e-mail: szdc@szdc.cz

Generální projektant:

SUDOP PRAHA a.s.
Olšanská 1a, 130 80 Praha 3
tel.: +420 267 094 111
e-mail: praha@sudop.cz

Hlavní inženýr projektu: ING. MARTIN RAIBR

Garant profese: ING. MARTIN RAIBR

Středisko:
ELEKTROTECHNIKY, TRAKCE, SDĚLOVACÍ A ZABEZPEČOVACÍ TECHNIKY

Vedoucí střediska:	*Odpovědný projektant SO, IO, PS:*	*Vypracoval:*	*Kontroloval:*
ING. MARTIN RAIBR	ING. PAVEL ROHÁČ	ING. PAVEL ROHÁČ	ING. OLDŘICH HORA

Název akce:

Zvýšení kapacity trati Týniště n.O. - Častolovice - Solnice, 3. část

Číslo smlouvy: 17 054 208

Projektový stupeň: PD

Část:

TECHNOLOGICKÁ ČÁST
ŽELEZNIČNÍ SDĚLOVACÍ ZAŘÍZENÍ

Datum: 30.11.2017

Číslo části: D.2

Název přílohy:

SCHÉMA MÍSTNÍ KABELIZACE

Měřítko: -

Počet formátů: 11x A4

Číslo přílohy: 2.1

DOKUMENT LZE UŽÍVAT POUZE VE SMYSLU PŘÍSLUŠNÉ SMLOUVY O DÍLO. ŽÁDNÁ JEHO ČÁST NEMŮŽE BÝT DLE ZÁKONA č.121/2000 Sb. KOPÍROVÁNA NEBO JINÝM ZPŮSOBEM ROZŠIŘOVÁNA BEZ SOUHLASU SUDOP PRAHA a.s.