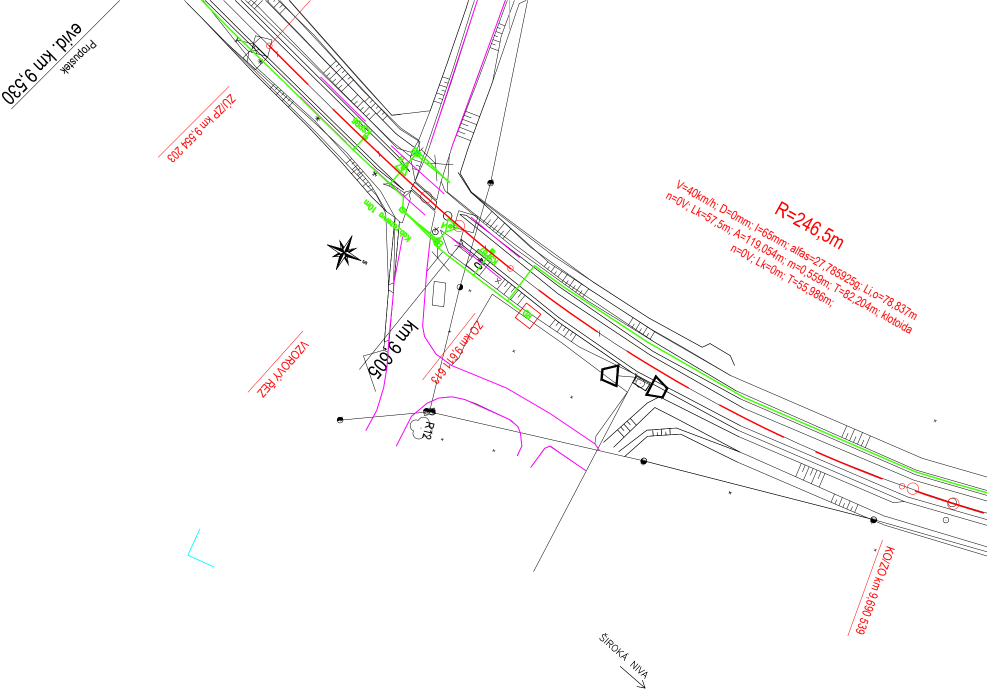
evid. km 9,530
Propustek
ZÚ/ZP km 9,554 203
KSPB6
B
A
kab.rezerva 10m
S
KSPB7
40
RD
km 9,605
ZO km 9,611 613
VZOROVÝ ŘEZ
R12
R=246,5m
V=40km/h; D=0mm; I=65mm; alfas=27,785925g; Li,o=78,837m
n=0V; Lk=57,5m; A=119,054m; m=0,559m; T=82,204m; klotoida
n=0V; Lk=0m; T=55,986m;
KO/ZO km 9,690 539
ŠIROKÁ NIVA

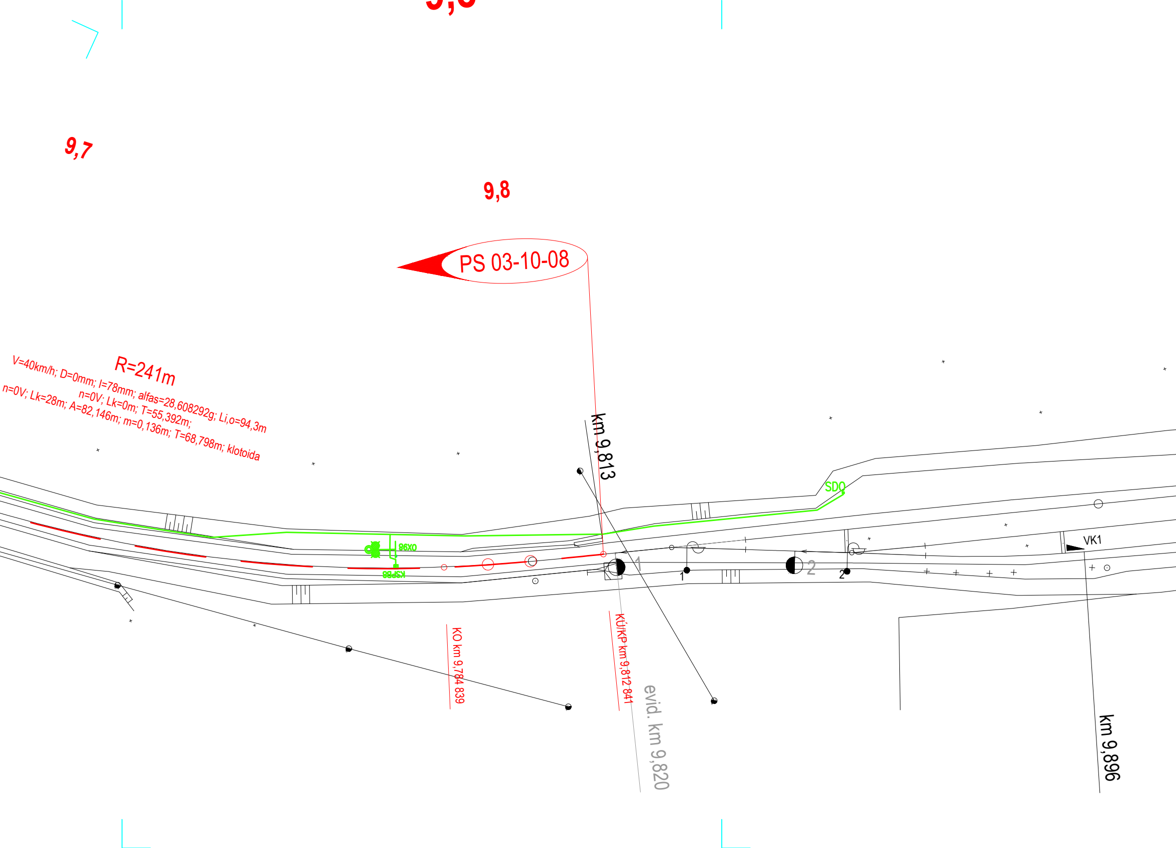
9,7
9,8
PS 03-10-08
R=241m
V=40km/h; D=0mm; I=78mm; alfas=28,608292g; Li,o=94,3m
n=0V; Lk=0m; T=55,392m;
n=0V; Lk=28m; A=82,146m; m=0,136m; T=68,798m; klotoida
km 9,813
SDO
86XO
KSPB8
1
1
2
2
VK1
KO km 9,784 839
KÚ/KP km 9,812 841
evid. km 9,820
km 9,896

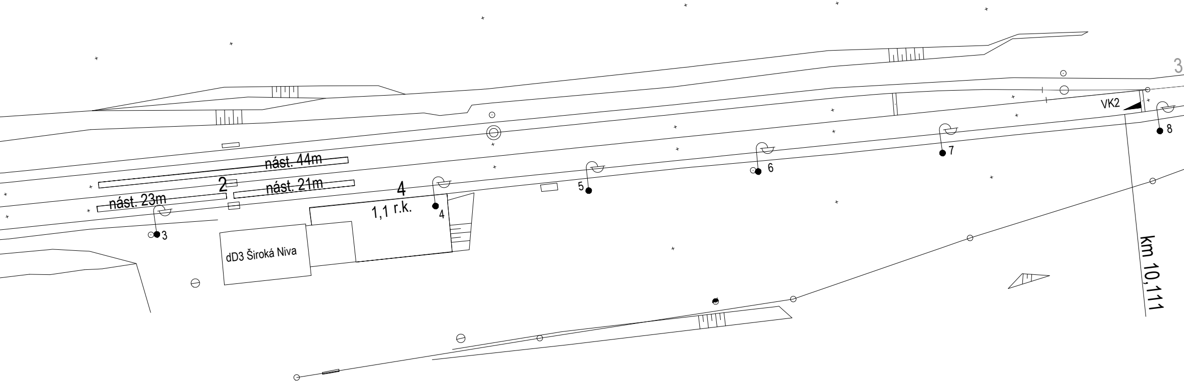
nást. 44m
2
nást. 21m
4
nást. 23m
1,1 r.k.
dD3 Široká Niva
3
4
5
6
7
8
VK2
km 10,111
3

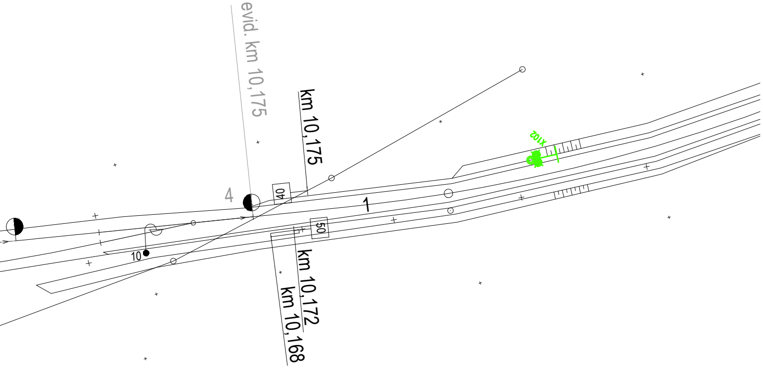
evid. km 10,175
km 10,175
4
40
1
x102
50
10
km 10,172
km 10,168

Orientační schéma:

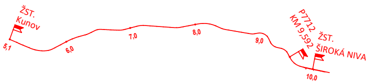
ŽST. Kunov
5,1
6,0
7,0
8,0
9,0
P7712
KM 9,592
ŽST. ŠIROKÁ NIVA
10,0

Razítko oprávněné osoby:

Podpis: Datum:

Revize:	Datum:	Popis:	Kontroloval:
000	3.9.2021	Definitivní odevzdání dokumentace	

Stavebník/investor: **Správa železnic, státní organizace**
Adresa: Dlážděná 1003/7, 110 00 Praha 1
Zástupce investora: Stavební správa východ
Adresa: Nerudova 1, 779 00 Olomouc

Zhotovitel stavby: **CZ&SWE Konsorcium - PZS Milotice**
Adresa: Magistrů 1275/13, 140 00 Praha 4
Kontakt: T: +420 775 429 482
E: radovan.kominek@afry.com

Zhotovitel objektu: **AFRY CZ s.r.o**
Adresa: Magistrů 1275/13, 140 00 Praha 4
Kontakt: T: +420 732 539 411
E: tomas.toma@afry.com

Hlavní projektant (HIP):	Specialista:	Odpovědný projektant:	Zpracovatel přílohy:
Ing. Radovan Komínek	Ing. Tomáš Toma	Ing. Tomáš Toma	Ing. Tomáš Toma

Název stavby/akce: **Výstavba PZS přejezdu P7712 v km 9,592 trati Milotice nad Opavou - Vrbno pod Pradědem**
S-kód: S622000457
Zakázka: **2020/0274**
Název části: **Technologická část**
Označení části: **D.1.1.3**
Název objektu: **Přejezdové zabezpečovací zařízení**
Číslo objektu/komplexu: **PS-03-01-38**
Název přílohy: **Polohopisný výkres od km 9,5 do km 10,3**
Číslo přílohy: **102**
Název dílčí části přílohy:
Paré:
Kraj: Moravskoslezský
Katastrální území: Široká Niva
TUDU: 224104
Dokumentace:
Stupeň dokumentace: DUSP + PDPS
Datum zpracování: 15.10.2021
Formáty: 8 x A4
Měřítko: 1:500

S-kód:	Stupeň dokumentace:	Část:	Objekt:	Podobjekt:	Příloha:
S622000457_	DUSP__	D113_	PS030138	___2__	102_000

Prostor pro další informace