PŮDORYS 1:50

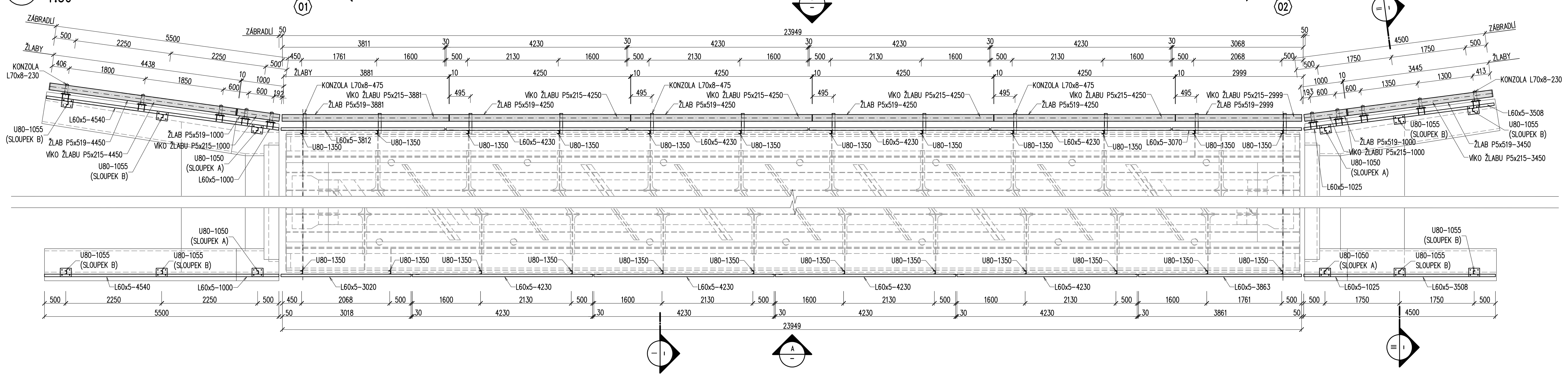

POHLED 1:50

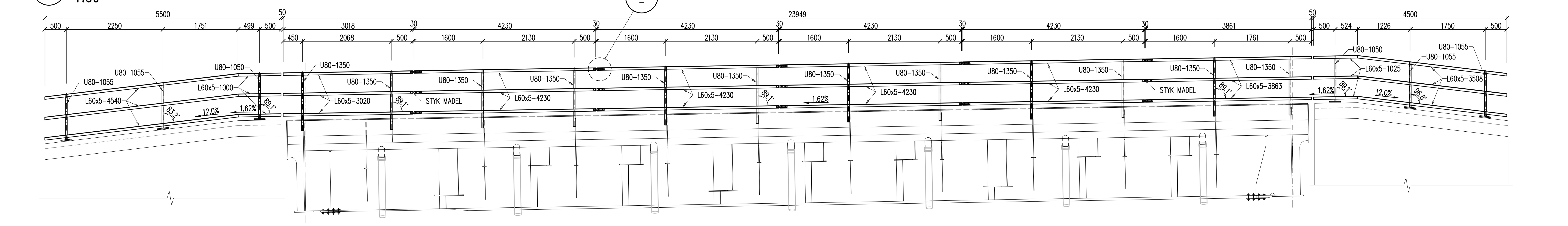

ROZVINUTÝ POHLED – ŽLABY 1:50

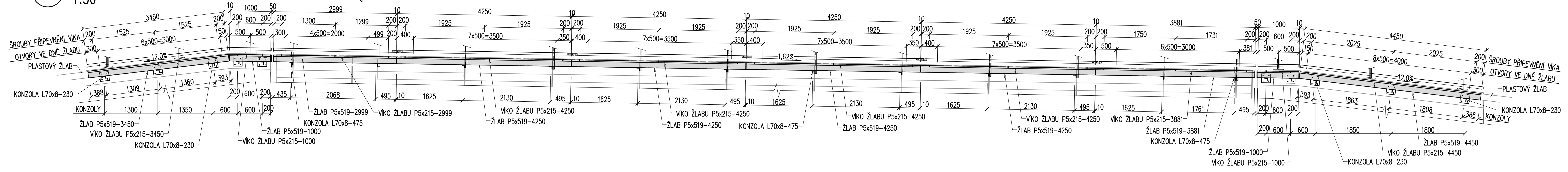

DETAIL STYKU MADEL 1:10

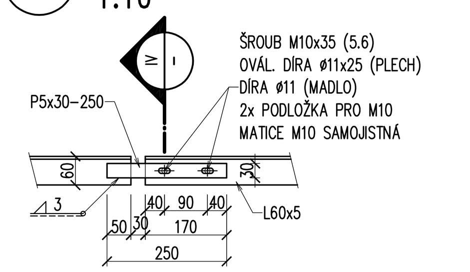

ŘEZ IV 1:5

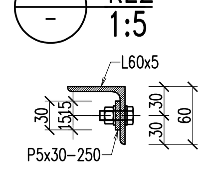

PŘÍPOJ PATNÍ DESKY 1:10

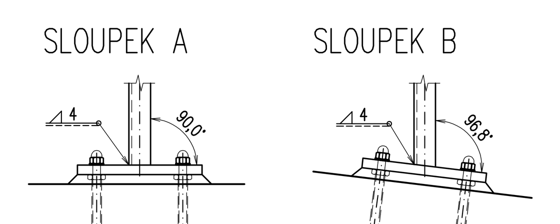

ŽLAB PRO INŽ. SÍTĚ 1:5

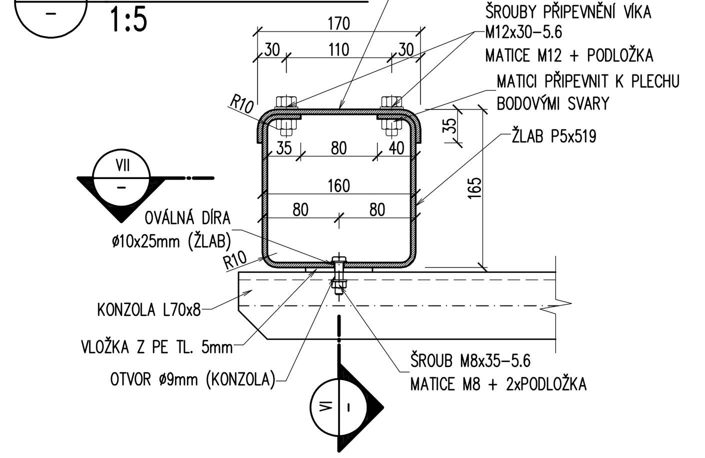

ŘEZ VI 1:5

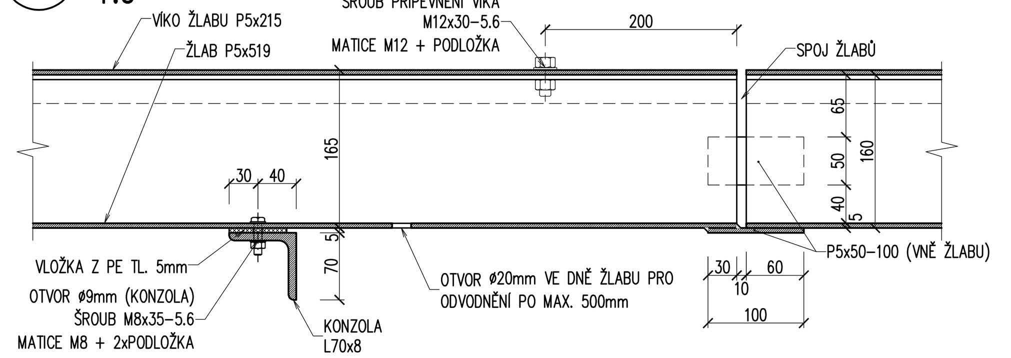

ŘEZ VII 1:5

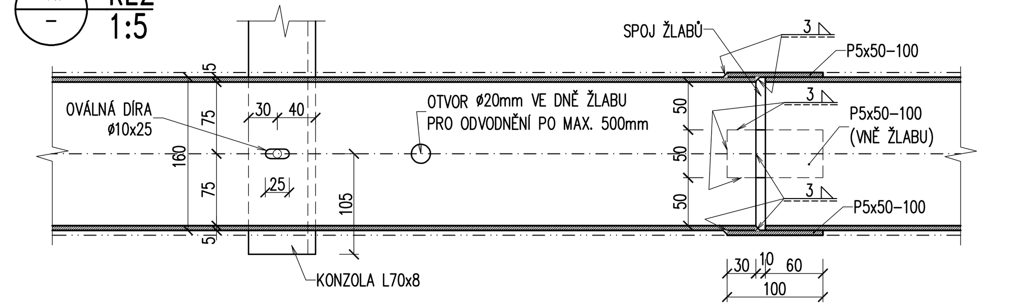

DETAIL KOTEVNÍHO ŠROUBU 1:5

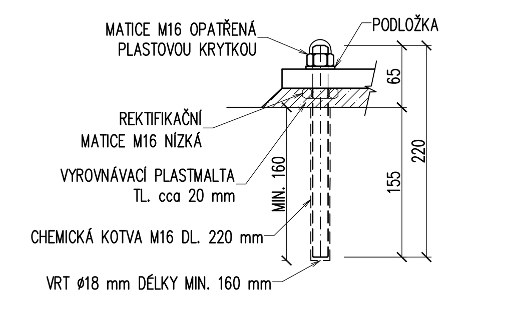

DETAIL PATNÍ DESKY 1:5

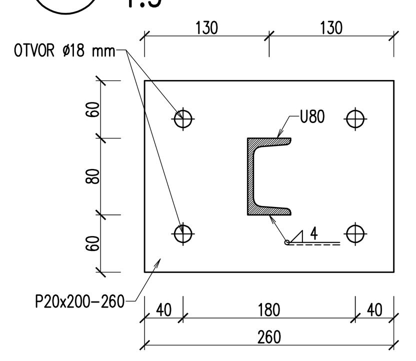

ŘEZ V 1:10

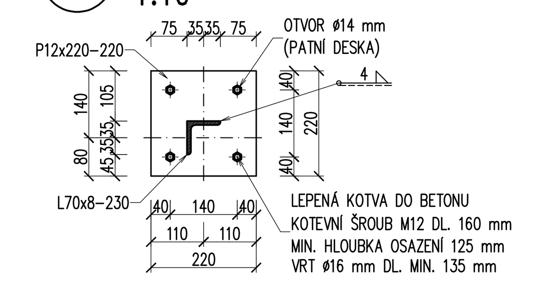

PŘÍČNÝ ŘEZ I 1:10

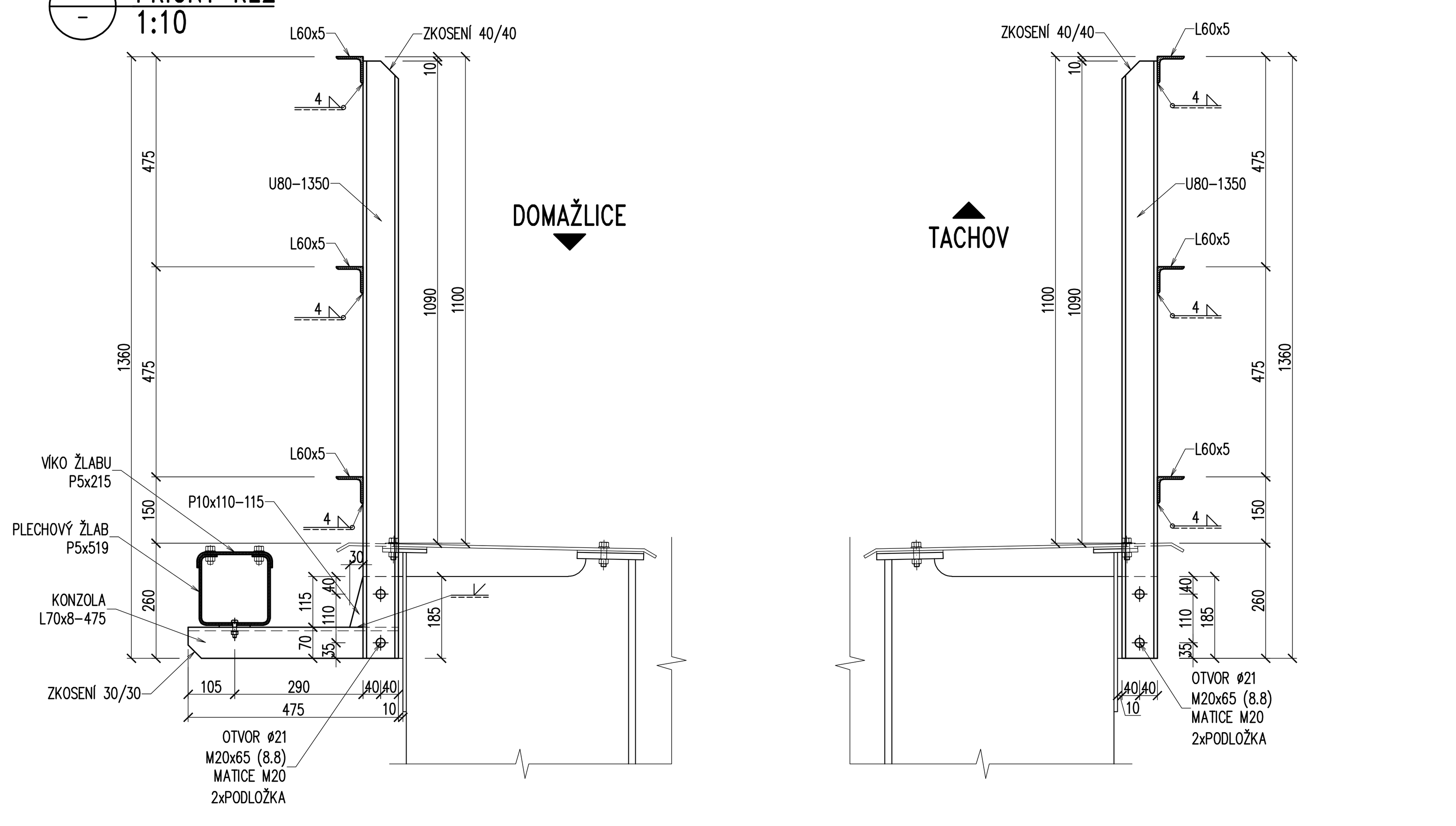

PŘÍČNÝ ŘEZ II 1:10

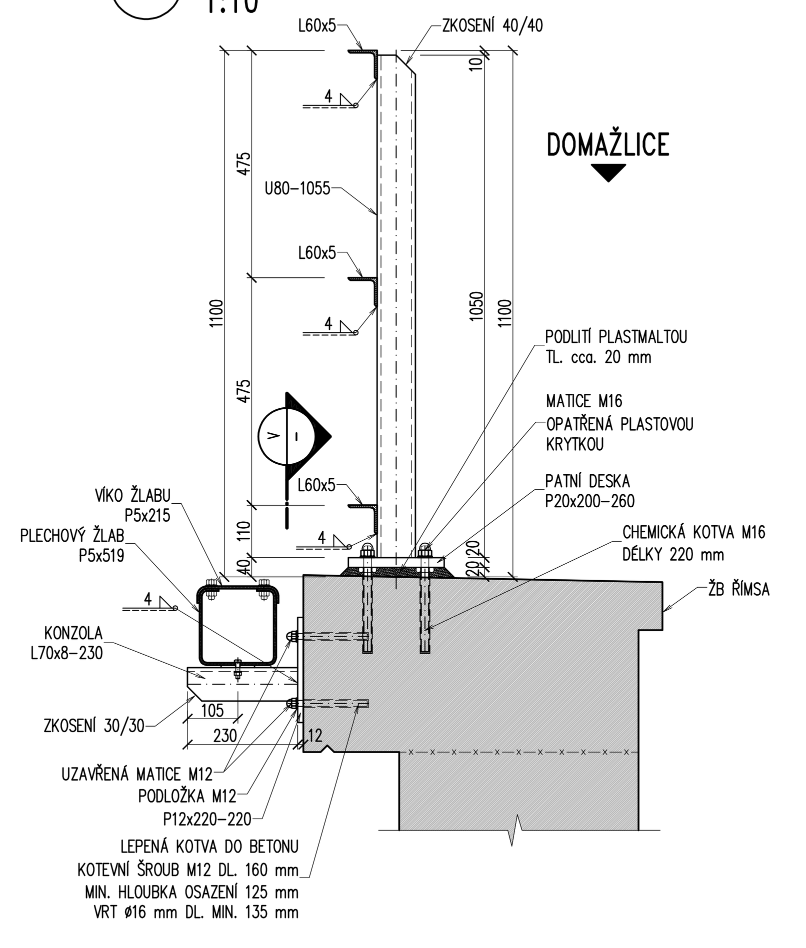

PŘÍČNÝ ŘEZ III 1:10

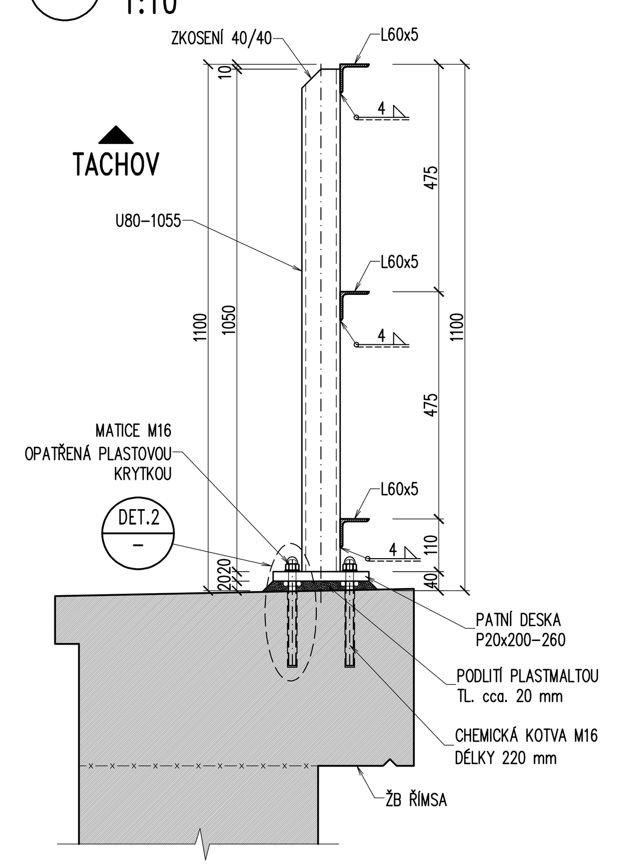

OK - VÝKAZ KONSTRUKČNÍ OCELI - ZÁBRADLÍ, ŽLABY PRO IS

PROFIL	DL. (PL.)	KS	CELK. DL.(PL.)	HMOTNOST [kg]		NÁTĚR. PLOCHA		POZNÁMKA
mm	m (m²)		m (m²)	m (m²), ks	CELKEM	m²/bm	CELKEM m²	
ZÁBRADLÍ								
L 60 x 5 - 1 000	1,000	6	6,000	4,570	27,4	0,2	1,4	S235 JR Madlo
L 60 x 5 - 1 025	1,025	6	6,150	4,570	28,1	0,2	1,5	S235 JR Madlo
L 60 x 5 - 3 020	3,020	3	9,060	4,570	41,4	0,2	2,2	S235 JR Madlo
L 60 x 5 - 3 070	3,070	3	9,210	4,570	42,1	0,2	2,2	S235 JR Madlo
L 60 x 5 - 3 508	3,508	6	21,048	4,570	96,2	0,2	5,1	S235 JR Madlo
L 60 x 5 - 3 812	3,812	3	11,436	4,570	52,3	0,2	2,7	S235 JR Madlo
L 60 x 5 - 3 863	3,863	3	11,589	4,570	53,0	0,2	2,8	S235 JR Madlo
L 60 x 5 - 4 230	4,230	24	101,520	4,570	463,9	0,2	24,4	S235 JR Madlo
L 60 x 5 - 4 540	4,540	6	27,240	4,570	124,5	0,2	6,5	S235 JR Madlo
U80 - 1 050	1,050	4	4,200	8,640	36,3	0,3	1,3	S235 JR Sloupek
U80 - 1 055	1,055	8	8,440	8,640	72,9	0,3	2,6	S235 JR Sloupek
U80 - 1 350	1,350	24	32,400	8,640	279,9	0,3	10,0	S235 JR Sloupek
P 5 x 30 - 250	(0,008)	30	(0,225)	(39,250)	8,8	--	0,5	S235 JR Styky madel
P 20 x 200 - 260	(0,052)	12	(0,624)	(157,000)	98,0	--	1,5	S235 JR Patní deska
ŽLABY								
P 5 x 519 - 1 000	(0,519)	2	(1,038)	(39,250)	40,7	--	2,1	S235 JRC Žlab
P 5 x 519 - 2 999	(1,556)	1	(1,556)	(39,250)	61,1	--	3,1	S235 JRC Žlab
P 5 x 519 - 3 450	(1,791)	1	(1,791)	(39,250)	70,3	--	3,6	S235 JRC Žlab
P 5 x 519 - 3 881	(2,014)	1	(2,014)	(39,250)	79,1	--	4,1	S235 JRC Žlab
P 5 x 519 - 4 250	(2,206)	4	(8,823)	(39,250)	346,3	--	17,8	S235 JRC Žlab
P 5 x 519 - 4 450	(2,310)	1	(2,310)	(39,250)	90,6	--	4,7	S235 JRC Žlab
P 5 x 215 - 1 000	(0,215)	2	(0,430)	(39,250)	16,9	--	0,9	S235 JRC Víko žlabu
P 5 x 215 - 2 999	(0,645)	1	(0,645)	(39,250)	25,3	--	1,3	S235 JRC Víko žlabu
P 5 x 215 - 3 450	(0,742)	1	(0,742)	(39,250)	29,1	--	1,5	S235 JRC Víko žlabu
P 5 x 215 - 3 881	(0,834)	1	(0,834)	(39,250)	32,8	--	1,7	S235 JRC Víko žlabu
P 5 x 215 - 4 250	(0,914)	4	(3,655)	(39,250)	143,5	--	7,5	S235 JRC Víko žlabu
P 5 x 215 - 4 450	(0,957)	1	(0,957)	(39,250)	37,6	--	2,0	S235 JRC Víko žlabu
P 5 x 50 - 100	(0,005)	15	(0,075)	(39,250)	2,9	--	0,2	S235 JR Spoj žlabů
L 70 x 8 - 230	0,230	10	2,300	8,400	19,3	0,3	0,6	S235 JR Konzola
L 70 x 8 - 475	0,475	12	5,700	8,400	47,9	0,3	1,5	S235 JR Konzola
P 10 x 110 - 115	(0,013)	12	(0,152)	(78,500)	11,9	--	0,4	S235 JR Přípoj konzoly
P 12 x 220 - 220	(0,048)	10	(0,484)	(94,200)	45,6	--	1,1	S235 JR Patní deska konzoly
CELKEM								
S235 JR					1 552 kg		69 m²	
S235 JRC					973 kg		50 m²	
CELKEM					2 526 kg		119 m²	
SVARY (3%)					76 kg			
HMOTNOST CELKEM					2 601 kg			
NÁTĚROVÁ PLOCHA CELKEM					119 m²			

(HODNOTY "CELKEM" JSOU VYČÍSLENY BEZ SPOJOVACÍHO MATERIÁLU)

VÝKAZ SPOJOVACÍHO MATERIÁLU

PRVEK	ks		Norma
ZÁBRADLÍ			
ŠROUB M10x35 - 5.6	60		ČSN EN ISO 4014 Styky madel
ŠROUB M20x65 - 8.8	48		ČSN EN ISO 4014 Přípoj k NK
MATICE M10 (5.6) SAMOJISTNÁ	60		ČSN EN ISO 4034 Styky madel
MATICE M20 (8.8)	48		ČSN EN ISO 4034 Přípoj k NK
PODLOŽKA PRO M10 (5.6)	120		ČSN EN ISO 7089 Styky madel
PODLOŽKA PRO M20 (8.8)	96		ČSN EN ISO 7089 Přípoj k NK
CHEM. KOTVA M16x220+MAT.+PODL.	48	A4-70	Kotvy do betonu
PLASTOVÁ KRYTKA NA MATICI M16	48		
ŽLABY			
ŠROUB M8x35 - 5.6	22		ČSN EN ISO 4014 Přípoj ke konzole
ŠROUB M12x30 - 5.6	56		ČSN EN ISO 4014 Připevnění víka
MATICE M8 (5.6)	22		ČSN EN ISO 4034 Přípoj ke konzole
MATICE M12 (5.6)	56		ČSN EN ISO 4034 Připevnění víka
PODLOŽKA PRO M8 (5.6)	44		ČSN EN ISO 7089 Přípoj ke konzole
PODLOŽKA PRO M12 (5.6)	56		ČSN EN ISO 7089 Připevnění víka
CHEM. KOTVA M12x160+MATICE UZAVŘENÁ+PODL.	40	A4-70	Kotvy do betonu

OCEL	
ZÁBRADLÍ	S235 JR
ŽLABY PRO IS	S235 JRC
ŠROUBY	5.6, 8.8
KOTVY DO BETONU	A4-70

POZNÁMKY:

1. OK JE ZAŘAZENA DO TŘÍDY PROVÁDĚNÍ EXC2 DLE ČSN EN 1090-2. POŽADAVKY NA MATERIÁL VIZ TZ.
2. PROTIKOROZNÍ OCHRANA – VIZ TZ.
3. KOUTOVÉ SVARY BUDOU OVAŘENY PO CELÉM OBVODU PRVKU.
4. VŠECHNY HRANY BUDOU ZAOBLENY NA POLOMĚR R=2 mm.
5. CHEMICKÉ KOTVY BUDOU DODÁNY V NEREZOVÉM PROVEDENÍ A4-70
6. VE ŠROUBOVÝCH SPOJÍCH PŘIPEVNĚNÍ ŽLABU BUDOU UMÍSTĚNY PODLOŽKY POD MATICI I HLAVU ŠROUBU.

Ministerstvo dopravy
Státní fond dopravní infrastruktury

Razítko oprávněné osoby:

Revize:	Datum:	Popis:	Podpis:	Datum:	Kontroloval:

Stavebník/Investor: **Správa železnic, státní organizace**
Adresa: Dlážděná 1003/7, 110 00 Praha 1
Zástupce investora: Stavební správa západ
Adresa: Sokolovská 1955/278, 190 00 Praha 9

SPRÁVA ŽELEZNIC

Zhotovitel stavby: **TOP CON SERVIS s.r.o.**
Adresa: Ke Stírce 1824/56, 182 00 Praha 8
Kontakt: T: 284 021 740, E: topcon@topcon.cz

Zhotovitel objektu: **TOP CON SERVIS s.r.o.**
Adresa: Ke Stírce 1824/56, 182 00 Praha 8
Kontakt: T: 284 021 740, E: topcon@topcon.cz

Hlavní projektant (HIP): Ing. Ondřej Lojík, Ph.D.
Specialista: Ing. Libor Marek
Odpovědný projektant: Ing. Ondřej Lojík, Ph.D.
Zpracovatel: Ing. Daniel Novotný

Název stavby/akce: **Rekonstrukce mostu v km 20,691 na trati Domažlice - Planá u M.L.**
Označení (S-kód): S632000182
Označení zhotovitele: 105-20
Název části: Dokumentace objektů — Označení části: D.2.1.4
Název objektu: Rekonstrukce mostu — Označení objektu/komplexu: **SO 20-01**
Název přílohy: OK - zábradlí žlaby pro IS — Číslo přílohy: **2. 0.5.6**
Název dílčí části přílohy:
Kraj: Plzeňský — Katastrální území: Poběžovice u Domažlic [722863] — TUDU: 0331 12
Paré:
Stupeň dokumentace: DUSP+PDPS — Datum zpracování: 11/2021 — Formáty: 14A4 — Měřítko: 1:50; 1:10; 1:5
S-kód: S632000182 — Stupeň dokumentace: DUSP — Část: D2104 — Objekt: SO0020 — Podobjekt: 01 — Příloha: X_2_056 — Revize: 000
(Prostor pro další informace)