PILOTA P1+A1 – 11ks
1:50

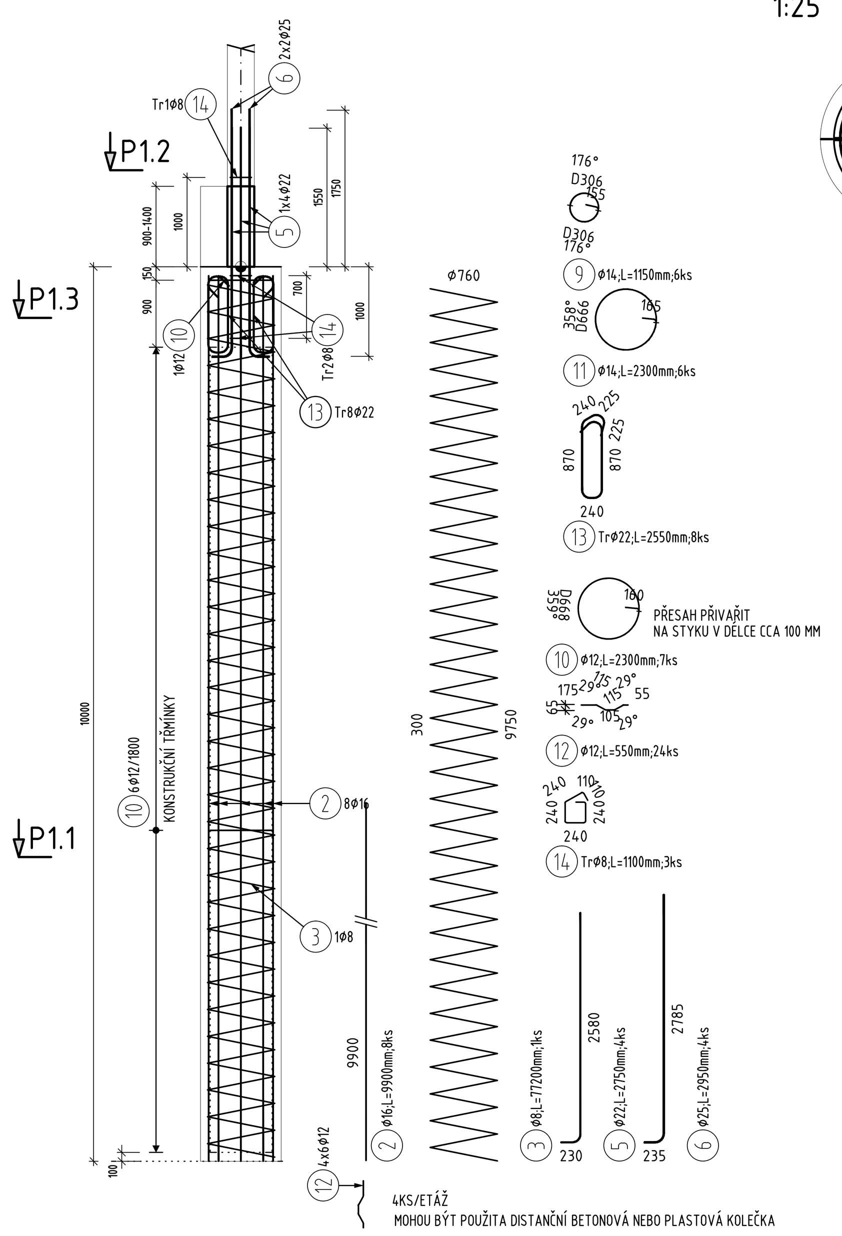

PILOTA P1 – ŘEZ P1.3
1:25

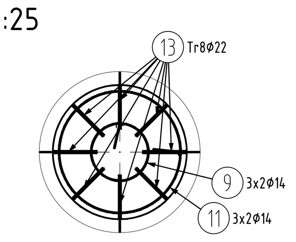

PILOTA P1 – ŘEZ P1.1
1:25

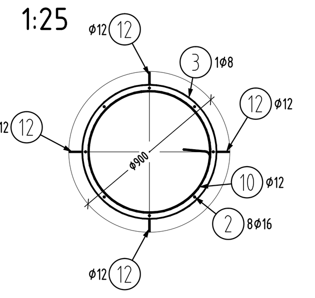

PILOTA P1 – VÝKAZ PRO 1ks
1:50

Pol	Profil	Delka [mm]	ks	B 500 8	12	14	16	22	25
*2	16	9900	8				79.2		
3	8	77200	1	77.2					
5	22	2750	4					11.0	
6	25	2950	4						11.8
9	14	1150	6			6.9			
10	12	2300	7		16.1				
11	14	2300	6			13.8			
12	12	550	24		13.2				
13	22	2550	8					20.4	
14	8	1100	3	3.3					
CELKOVA DELKA [m]				80.5	29.3	20.7	79.2	31.4	11.8
HMOTNOST [kg]				31.8	26.0	25.0	125.0	93.7	45.5
CELKOVA HMOTNOST [kg]				347.0					

PILOTA P1 – VÝKAZ PRO 11ks
1:50

Pol	Profil	Delka [mm]	ks	B 500 8	12	14	16	22	25
*2	16	9900	8				79.2		
3	8	77200	1	77.2					
5	22	2750	4					11.0	
6	25	2950	4						11.8
9	14	1150	6			6.9			
10	12	2300	7		16.1				
11	14	2300	6			13.8			
12	12	550	24		13.2				
13	22	2550	8					20.4	
14	8	1100	3	3.3					
Pocet prvku 11	CELKOVA DELKA [m]			80.5	29.3	20.7	79.2	31.4	11.8
	HMOTNOST [kg]			31.8	26.0	25.0	125.0	93.7	45.5
	CELKOVA HMOT.[kg]			347.0					
HMOT. PRO 11 PRVKU				3816.6					

ŘEZ P1.2
1:25

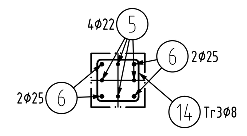

PILOTA P3+A3 – 6ks
1:50

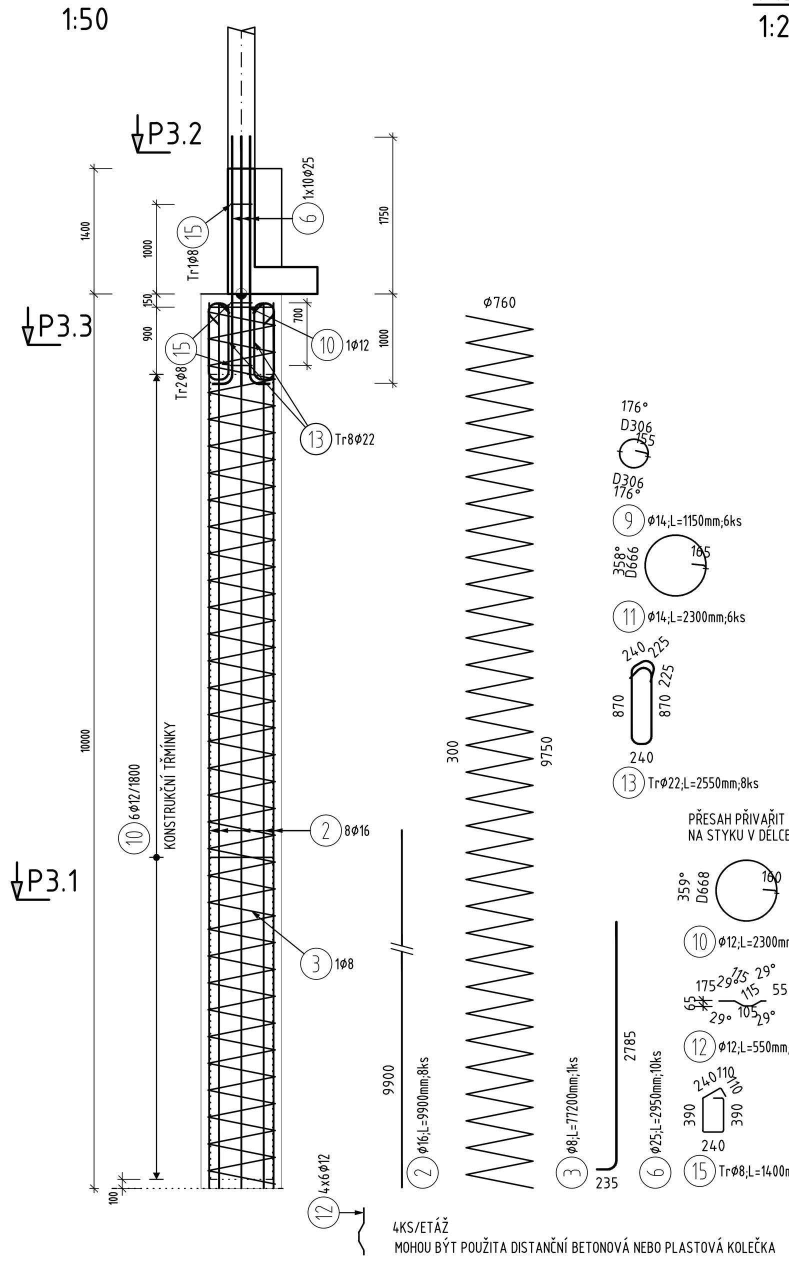

PILOTA P1 – ŘEZ P3.3
1:25

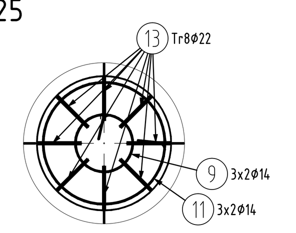

PILOTA P3 – ŘEZ P3.1
1:25

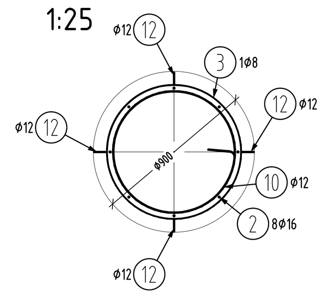

PILOTA P3 – VÝKAZ PRO 1ks
1:50

Pol	Profil	Delka [mm]	ks	B 500 8	12	14	16	22	25
*2	16	9900	8				79.2		
3	8	77200	1	77.2					
6	25	2950	10						29.5
9	14	1150	6			6.9			
10	12	2300	7		16.1				
11	14	2300	6			13.8			
12	12	550	24		13.2				
13	22	2550	8					20.4	
15	8	1400	3	4.2					
CELKOVA DELKA [m]				81.4	29.3	20.7	79.2	20.4	29.5
HMOTNOST [kg]				32.1	26.0	25.0	125.0	60.9	113.7
CELKOVA HMOTNOST [kg]				382.7					

PILOTA P3 – VÝKAZ PRO 6ks
1:50

Pol	Profil	Delka [mm]	ks	B 500 8	12	14	16	22	25
*2	16	9900	8				79.2		
3	8	77200	1	77.2					
6	25	2950	10						29.5
9	14	1150	6			6.9			
10	12	2300	7		16.1				
11	14	2300	6			13.8			
12	12	550	24		13.2				
13	22	2550	8					20.4	
15	8	1400	3	4.2					
Pocet prvku 6	CELKOVA DELKA [m]			81.4	29.3	20.7	79.2	20.4	29.5
	HMOTNOST [kg]			32.1	26.0	25.0	125.0	60.9	113.7
	CELKOVA HMOT.[kg]			382.7					
HMOT. PRO 6 PRVKU				2296.2					

ŘEZ P3.2
1:25

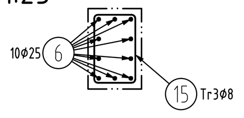

PILOTA P4+A4 – 4ks
1:50

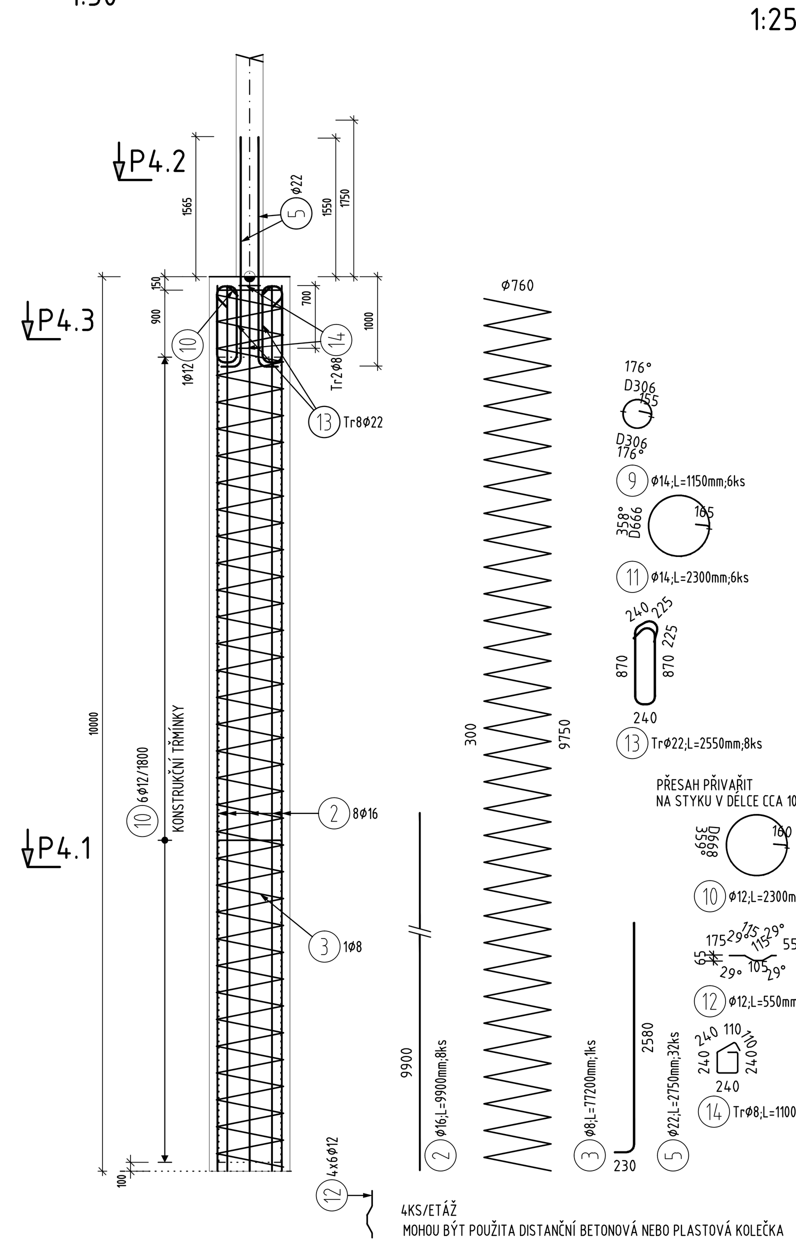

PILOTA P1 – ŘEZ P4.3
1:25

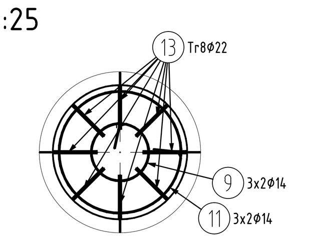

PILOTA P1 – ŘEZ P4.1
1:25

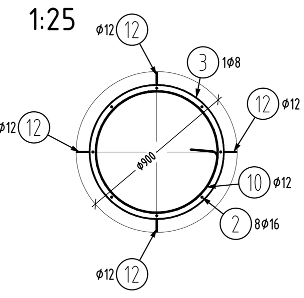

PILOTA P4 – VÝKAZ PRO 1ks
1:50

Pol	Profil	Delka [mm]	ks	B 500 8	12	14	16	22
*2	16	9900	8				79.2	
3	8	77200	1	77.2				
5	22	2750	32					88.0
9	14	1150	6			6.9		
10	12	2300	7		16.1			
11	14	2300	6			13.8		
12	12	550	24		13.2			
13	22	2550	8					20.4
14	8	1100	2	2.2				
CELKOVA DELKA [m]				79.4	29.3	20.7	79.2	108.4
HMOTNOST [kg]				31.3	26.0	25.0	125.0	323.5
CELKOVA HMOTNOST [kg]				530.8				

PILOTA P1 – VÝKAZ PRO 8ks
1:50

Pol	Profil	Delka [mm]	ks	B 500 8	12	14	16	22
*2	16	9900	8				79.2	
3	8	77200	1	77.2				
5	22	2750	32					88.0
9	14	1150	6			6.9		
10	12	2300	7		16.1			
11	14	2300	6			13.8		
12	12	550	24		13.2			
13	22	2550	8					20.4
14	8	1100	2	2.2				
Pocet prvku 8	CELKOVA DELKA [m]			79.4	29.3	20.7	79.2	108.4
	HMOTNOST [kg]			31.3	26.0	25.0	125.0	323.5
	CELKOVA HMOT.[kg]			530.8				
HMOT. PRO 8 PRVKU				4246.7				

ŘEZ P4.2
1:25

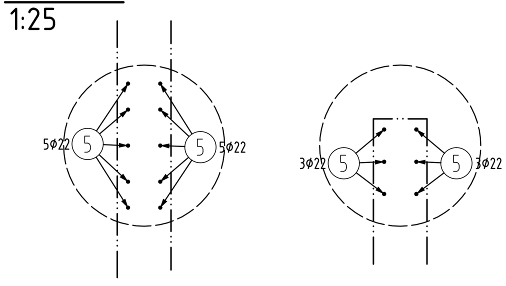

SOUČTOVÁ TABULKA VÝZTUŽE

Pol	Profil	Delka [mm]	ks	B 500 8	12	14	16	18	22	25
*1	16	5700	40				228.0			
*2	16	9900	240				2376.0			
3	8	77200	25	1930.0						
4	8	106100	5	530.5						
5	22	2750	300						825.0	
6	25	2950	104							306.8
7	22	3100	20						62.0	
8	25	3300	20							66.0
9	14	1150	150			172.5				
10	12	2300	220		506.0					
11	14	2300	150			345.0				
12	12	550	760		418.0					
13	22	2550	200						510.0	
14	8	1100	64	70.4						
15	8	1400	18	25.2						
16	18	4550	30					136.5		
17	18	4650	30					139.5		
18	12	2450	140		343.0					
19	18	3350	60					201.0		
CELKOVA DELKA [m]				2556.1	1267.0	517.5	2604.0	477.0	1397.0	372.8
HMOTNOST [kg]				1008.6	1124.9	625.4	4110.0	952.8	4168.7	1436.5
CELKOVA HMOTNOST [kg]				13426.9						

PILOTA P2+A2 – 5ks
1:50

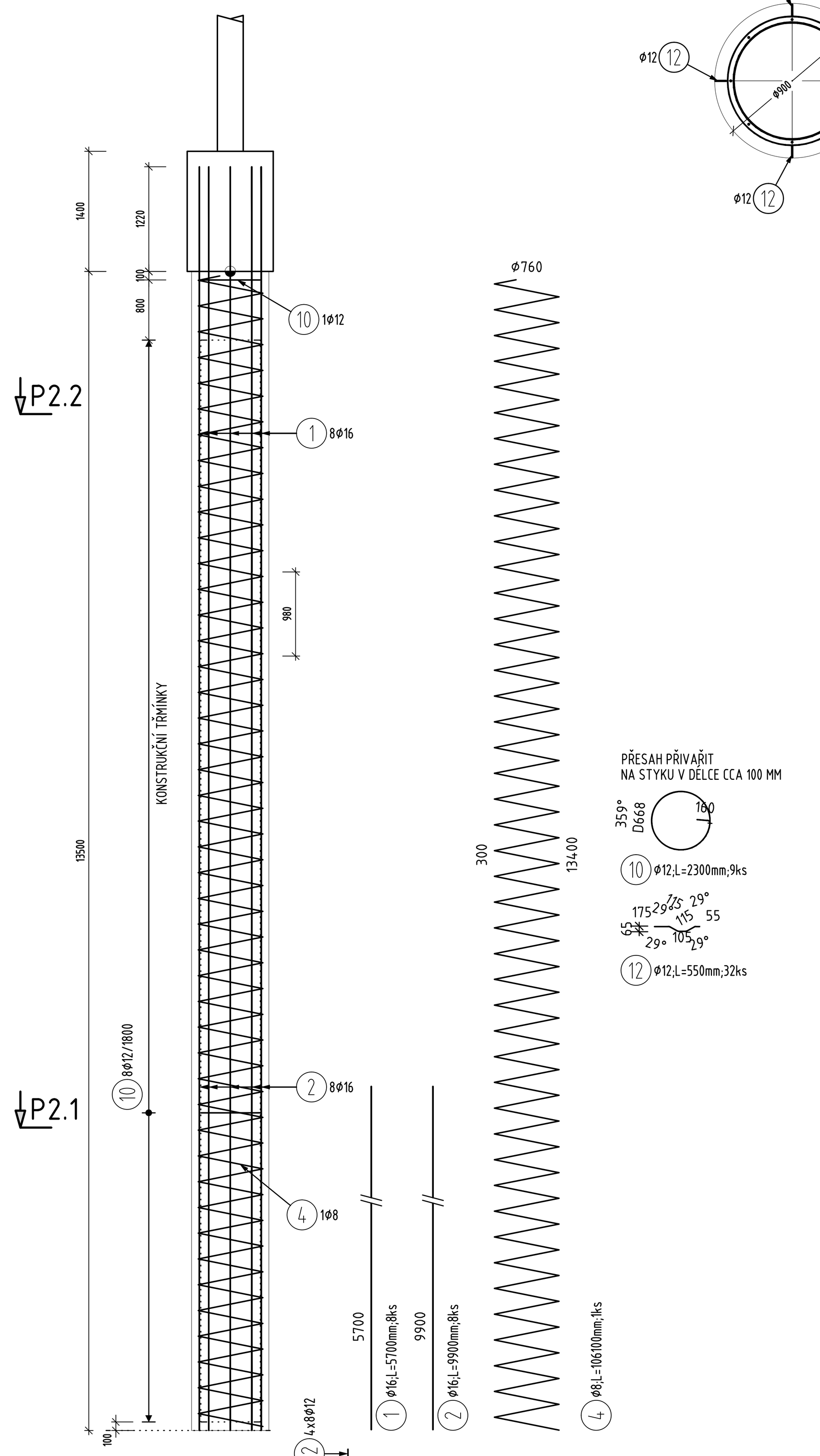

PILOTA P2– ŘEZ 2.1
1:25

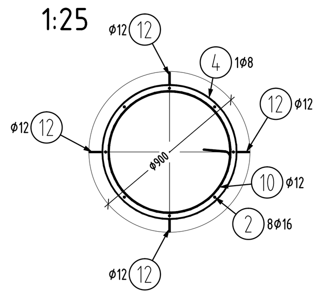

PILOTA P2– ŘEZ 2.2
1:25

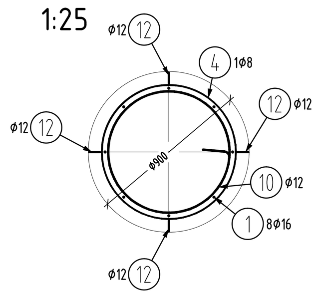

PILOTA P2 – VÝKAZ PRO 1ks
1:50

Pol	Profil	Delka [mm]	ks	B 500 8	12	16
*1	16	5700	8			45.6
*2	16	9900	8			79.2
4	8	106100	1	106.1		
10	12	2300	9		20.7	
12	12	550	32		17.6	
CELKOVA DELKA [m]				106.1	38.3	124.8
HMOTNOST [kg]				41.9	34.0	197.0
CELKOVA HMOTNOST [kg]				272.8		

PILOTA P2 – VÝKAZ PRO 5ks
1:50

Pol	Profil	Delka [mm]	ks	B 500 8	12	16
*1	16	5700	8			45.6
*2	16	9900	8			79.2
4	8	106100	1	106.1		
10	12	2300	9		20.7	
12	12	550	32		17.6	
Pocet prvku 5	CELKOVA DELKA [m]			106.1	38.3	124.8
	HMOTNOST [kg]			41.9	34.0	197.0
	CELKOVA HMOT.[kg]			272.8		
HMOT. PRO 5 PRVKU				1364.2		

ARMOKOŠ A2 – 5ks
PILOTA P2
1:25

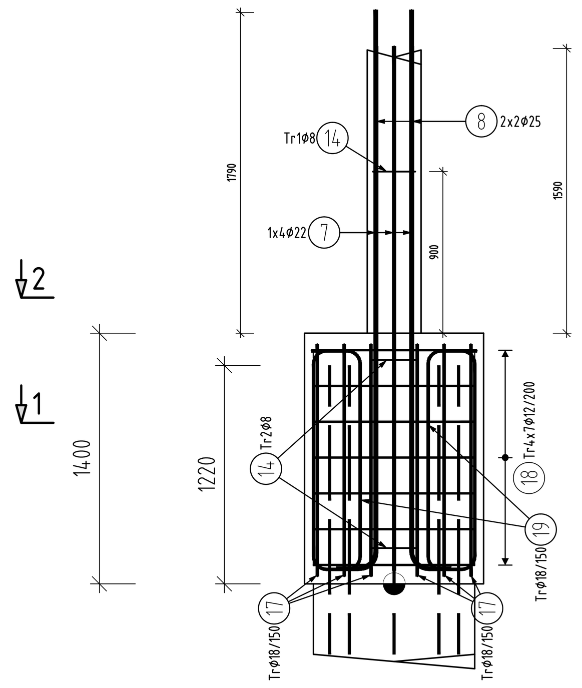

ŘEZ 2
1:25

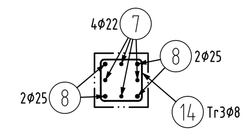

ŘEZ 1
1:25

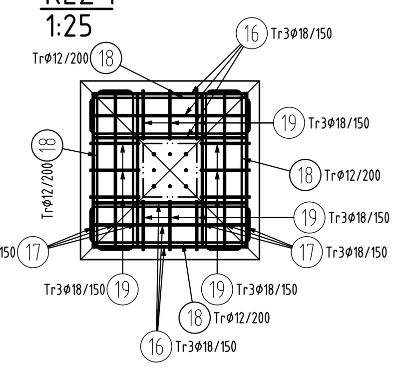

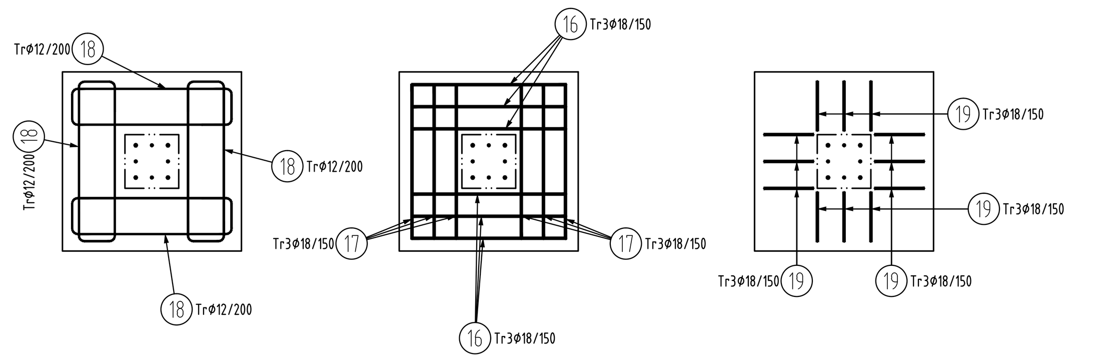

ARMOKOŠ A2 – VÝKAZ PRO 1ks
1:50

Pol	Profil	Delka [mm]	ks	B 500 8	12	18	22	25
7	22	3100	4				12.4	
8	25	3300	4					13.2
14	8	1100	3	3.3				
16	18	4550	6			27.3		
17	18	4650	6			27.9		
18	12	2450	28		68.6			
19	18	3350	12			40.2		
CELKOVA DELKA [m]				3.3	68.6	95.4	12.4	13.2
HMOTNOST [kg]				1.3	60.9	190.6	37.0	50.9
CELKOVA HMOTNOST [kg]				340.6				

ARMOKOŠ A2 – VÝKAZ PRO 5ks
1:50

Pol	Profil	Delka [mm]	ks	B 500 8	12	18	22	25
7	22	3100	4				12.4	
8	25	3300	4					13.2
14	8	1100	3	3.3				
16	18	4550	6			27.3		
17	18	4650	6			27.9		
18	12	2450	28		68.6			
19	18	3350	12			40.2		
Pocet prvku 5	CELKOVA DELKA [m]			3.3	68.6	95.4	12.4	13.2
	HMOTNOST [kg]			1.3	60.9	190.6	37.0	50.9
	CELKOVA HMOT.[kg]			340.6				
HMOT. PRO 5 PRVKU				1703.2				

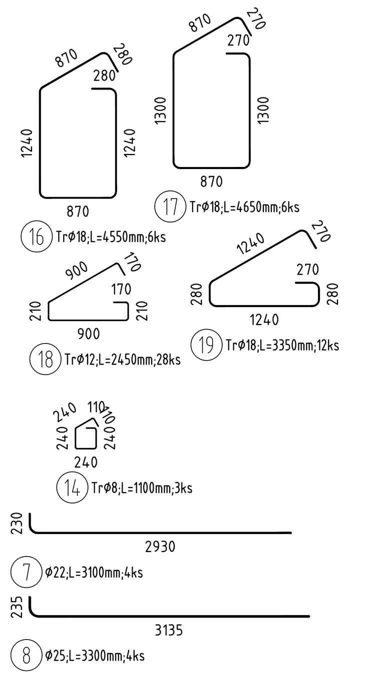

PŮDORYSNÉ SCHÉMA 1 :100

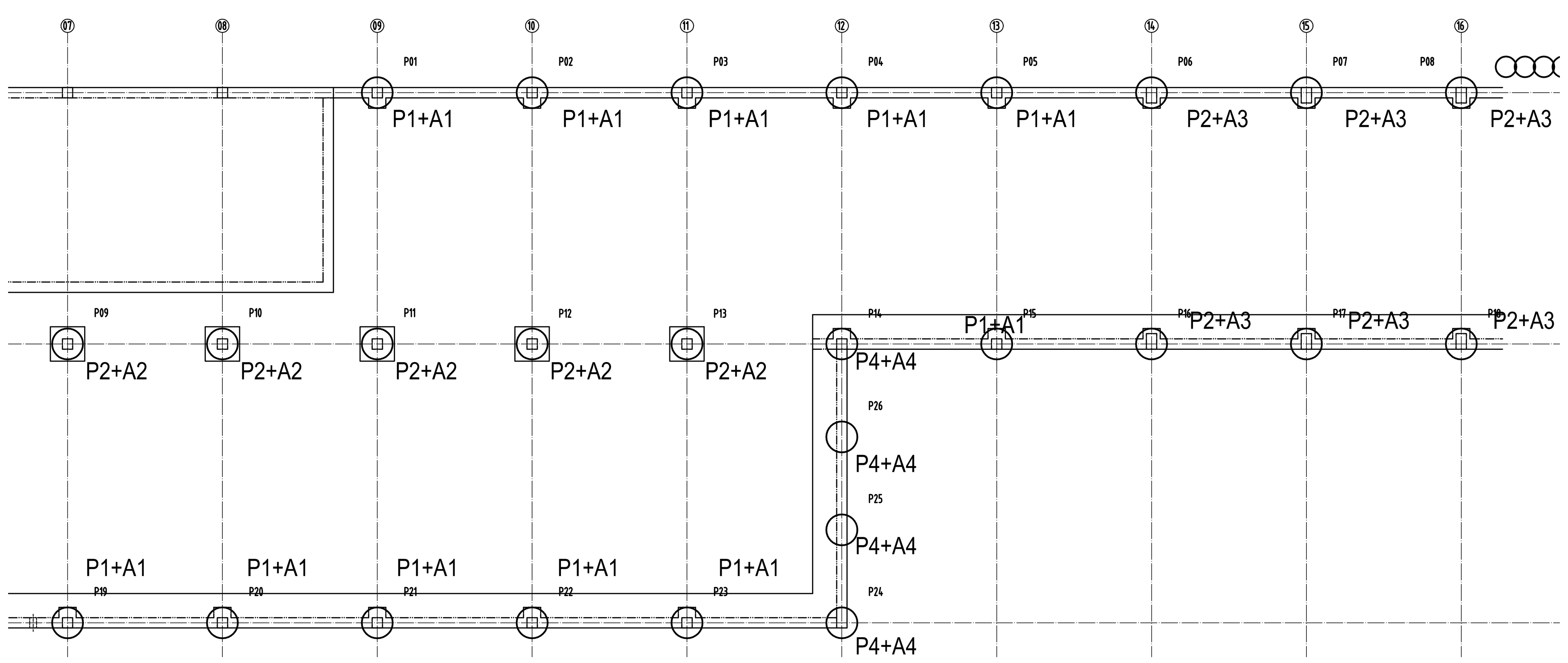

ZÁSADY PRO STYKOVÁNÍ VÝZTUŽE V bm:

- UVÁDĚNY JSOU MINIMÁLNÍ PŘESAHY PRO PŘÍSLUŠNÉ PROFILY VÝZTUŽE.
- VÝZTUŽ V BĚŽNÝCH METRECH JE UVAŽOVÁNA S NAVÝŠENÍM NA PŘESAHY.

ØR8 . . . . . . 560 mm . . . . . NAVÝŠENÍ 15%
ØR10 . . . . . . 700 mm . . . . . NAVÝŠENÍ 15%
ØR12 . . . . . . 840 mm . . . . . NAVÝŠENÍ 15%
ØR14 . . . . . . 980 mm . . . . . NAVÝŠENÍ 15%
ØR20 . . . . . . 1400 mm . . . . . NAVÝŠENÍ 18%
ØR25 . . . . . . 1750 mm . . . . . NAVÝŠENÍ 22%

POZNÁMKY KE KÓTOVÁNÍ PRUTŮ:

- UVÁDĚNÉ DÉLKY JSOU VZTAŽENY K VNĚJŠÍMU LÍCI PRUTU.
- POLOMĚRY OBLOUKŮ JSOU POLOMĚRY OHÝBACÍCH TRNŮ.
- NEZNAČENÉ POLOMĚRY JSOU ½ dr_{min} (VIZ. OBRÁZEK).
- NEZNAČENÉ ÚHLY OHYBŮ JSOU 45°, 90°, RESP. 180°.
- CELKOVÉ DÉLKY VLOŽEK JSOU STŘIŽNÉ DÉLKY.
- ROVNÉ VLOŽKY JSOU VE VÝKAZU OZNAČENÉ „*".

KÓTOVÁNÍ PODLE ČSN EN ISO 4066:

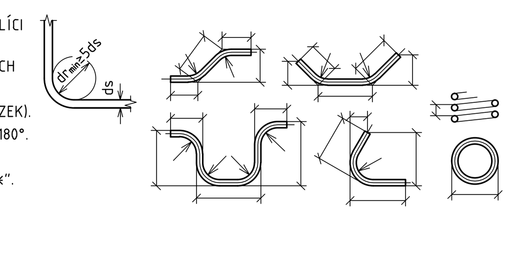

VÝZTUŽ dle ČSN EN 1992, ČSN EN 10080

10505 (R)
B500B

KRYTÍ VÝZTUŽE dle ČSN EN 1992

PILOTY ... 70mm

Revize:	Datum:	Popis:	Kontroloval:
000	09/2023	PDPS k připomínkovému řízení	Ing. Přemysl Zeman
001	12/2023	PDPS čistopis	Ing. Přemysl Zeman

Podpis: Datum:

Stavebník/investor:	Správa železnic, státní organizace	SPRÁVA ŽELEZNIC
Adresa:	Dlážděná 1003/7, 110 00 Praha 1	
Zástupce investora:	Stavební správa západ	
Adresa:	Ke Štvanici 656/3, 186 00 Praha 8 - Karlín	
Zhotovitel stavby:	Společnost „CZ&SWE Konsorcium – Reko VB MB"	AFRY
Adresa:	Magistrů 1275/13, 140 00 Praha 4	
Kontakt:	T: +420 277 005 500	
	E: afrycz@afry.com	
Zhotovitel objektu:	STATIKA STAVEBNÍCH KONSTRUKCÍ, s.r.o. IČ: 04839978	KUDRNOVSKÝ STATIKA PROJEKCE PRAŽÁK SSK, s.r.o., Oderská 333/5, Praha 9
Adresa:	ing. Aleš Pražák	
Kontakt:	tel.: 737 214 988 ales.prazak@ssk-sro.cz	

Hlavní projektant (HIP):	Specialista:	Odpovědný projektant:	Zpracovatel přílohy:
Ing. Zdeňka Radilová		ing. Aleš Pražák	ing. Aleš Pražák

Název stavby/akce:	Rekonstrukce výpravní budovy v žst. Mladá Boleslav hl. n.	S-kód: S631700101
	Projektová dokumentace pro provádění stavby	Zakázka: 2021/0006
Název části:	Pozemní objekty budov (provozní, technologické, skladové)	Označení části: D.2.2.1.02
Název objektu:	Výpravní budova žst Mladá Boleslav hl.n. Stavebně-konstrukční řešení	Číslo objektu /komplexu: SO 45-71-01.02
Název přílohy:	VÝKRES VÝZTUŽE PILOT	Číslo přílohy: 2 111
Název dílčí části přílohy:	---	Paré:
Kraj: Středočeský	Katastrální uzemí: Čejetice u Mladé Boleslavi [696641]	TUDU: 0901O1
Dokumentace:		
Stupeň dokumentace: PDPS	Datum zpracování: 12/2023	Formáty: 16 x A4 · Měřítko: 1:50

S-kód: Stupeň dokumentace: Část: Objekt: Podobjekt: Příloha:
S 6 3 1 7 0 0 1 0 1 _ P D P S _ D 2 2 1 X _ S O 4 5 7 1 0 1 _ 0 2 _ 2 _ 1 1 1 _ 0 0 1

Prostor pro další informace