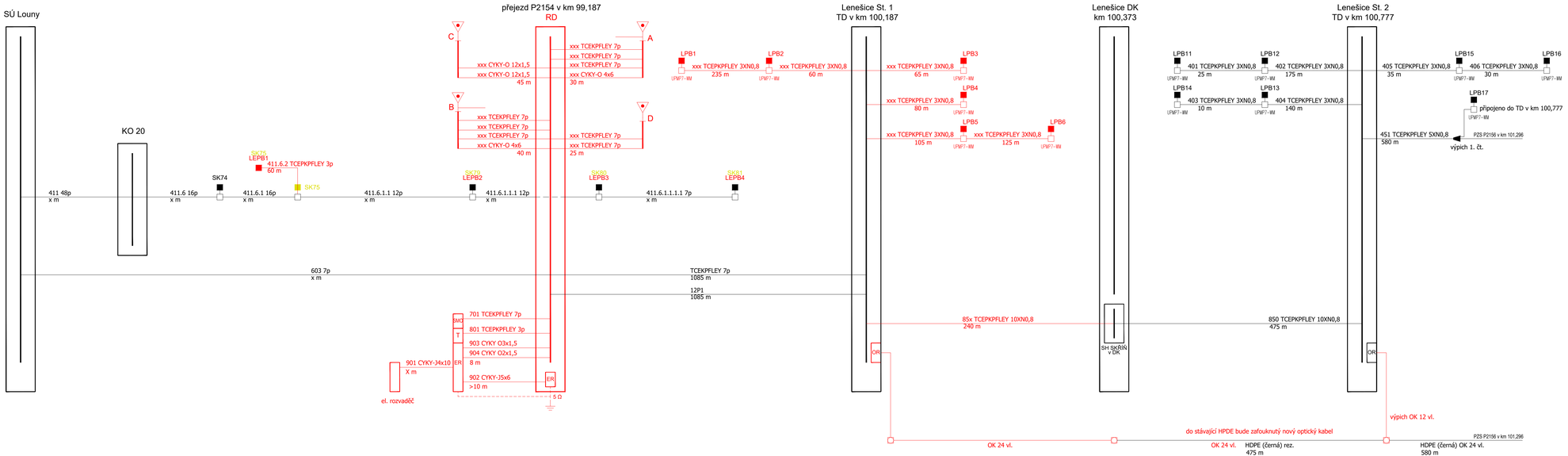

Jiná ověření:

Paré:

Orientační schéma:

Razítko oprávněné osoby:

15.11.2023

Podpis: Datum:

Revize:	Datum:	Popis:	Kontroloval:
001	15.08.2023	Odevzdání DUSP k připomínkám	Ing. Sýkora
002	15.11.2023	DUSP po připomínkách ke stavebnímu řízení	Ing. Sýkora

Stavebník/Investor:	**Správa železnic, státní organizace**	SPRÁVA ŽELEZNIC
Adresa:	Dlážděná 1003/7, 110 00 Praha 1	
Zástupce investora:	Stavební správa západ	
Adresa:	Ke Štvanici 656/3, 186 00 Praha 8	

Zhotovitel díla:	**ATE, s. r. o.**	ATE
Adresa:	Wolkerova 2425/14, 350 02 Cheb	
Kontakt:	T: +420 354 435 070 E: ate@atecheb.cz	
Zhotovitel části/objektu:	**ATE, s. r. o.**	ATE
Adresa:	Wolkerova 2425/14, 350 02 Cheb	
Kontakt:	T: +420 354 435 070 E: ate@atecheb.cz	
Hlavní projektant (HIP):	Ing. Petr Sýkora	Specialista: Ing. Petr Sýkora

Název stavby/akce:	**Doplnění závor na přejezdu P2154 v km 99,187 TÚ Podlešín-Obrnice**		Označení investora: S632100209
			Zakázka: 22802
Název části:	Přejezdové zabezpečovací zařízení		Označení části: **D.1.1. 3**
Název objektu/dílčí části:	**PZS v km 99,187 (P2154)**		Označení objektu/komplexu: **PS 01-01-31**
Název přílohy: Název dílčí části přílohy:	**Kabelový plán - barevný**		Číslo přílohy (typ/pořadí): **2. 1001A**
Odpovědný projektant: Ing. Petr Sýkora	Zpracovatel přílohy: Bc. Zdeněk Vrzák	Měřítko: Formáty: 4 x A4	Stupeň dokumentace: **DUSP**
Kraj: Ústecký	Katastrální území: Dobroměřice [627356]	TUDU: 0693 16	Smluvní datum zpracování: **15.08.2023**

Objednatel: Správa železnic, státní organizace | Hlavní dokumentace: DOPRAVNÍ CESTY | Objekt: PŘEJEZDY | Podobjekt: | Příloha: PŘEJEZDY

Dokument lze užívat pouze ve smyslu příslušné smlouvy o dílo. Žádná část této verzíže být ale zdroj.cí 102/2000 Sb. zapisovaného nebo jiným způsobem rozšiřována bez souhlasu ATE s. r. o.