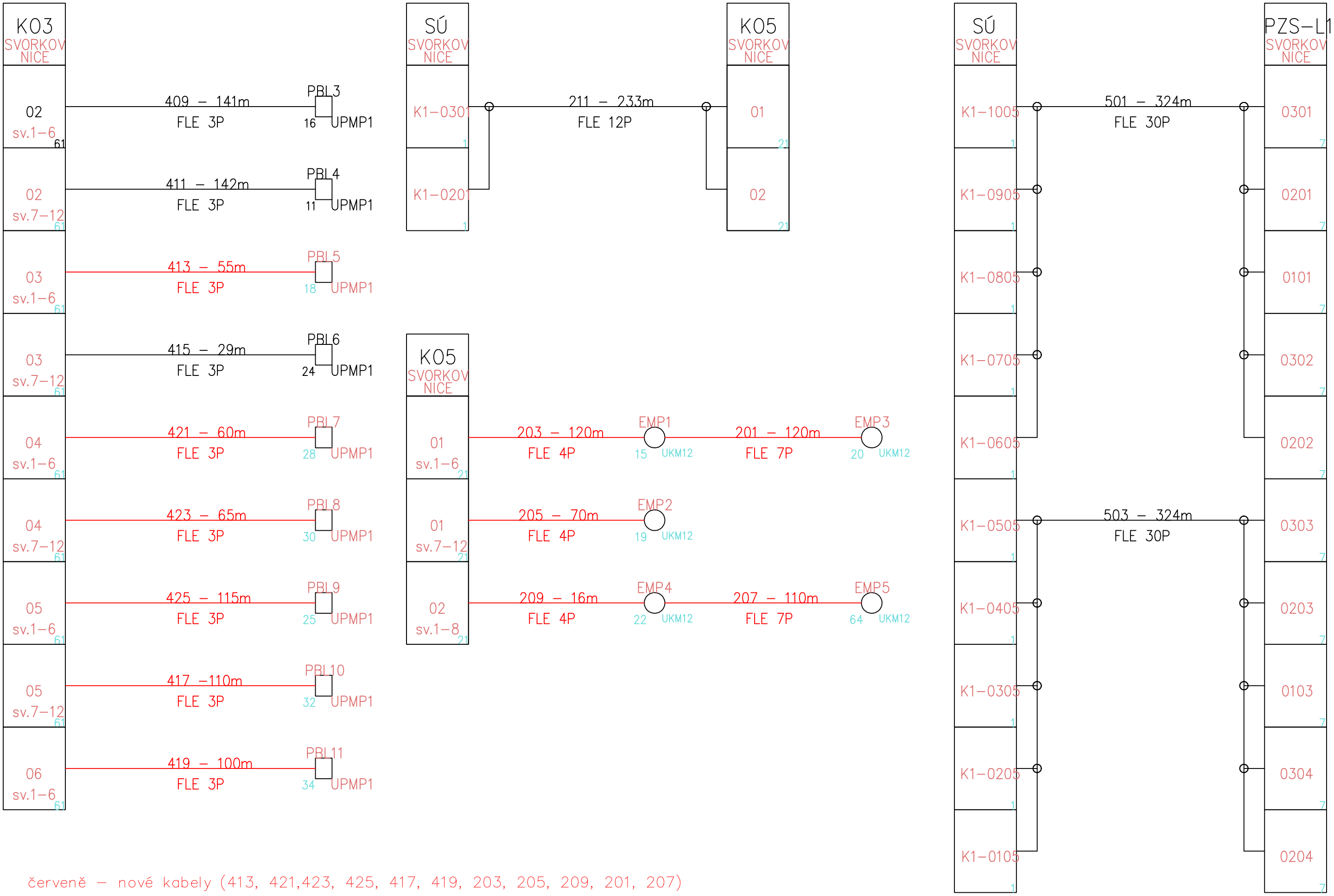

červeně – nové kabely (413, 421,423, 425, 417, 419, 203, 205, 209, 201, 207)