VZOROVÝ PŘÍČNÝ ŘEZ
M 1:10
MOSTNICE Č.1
SKALICE NAD SVITAVOU
SMĚR STANIČENÍ

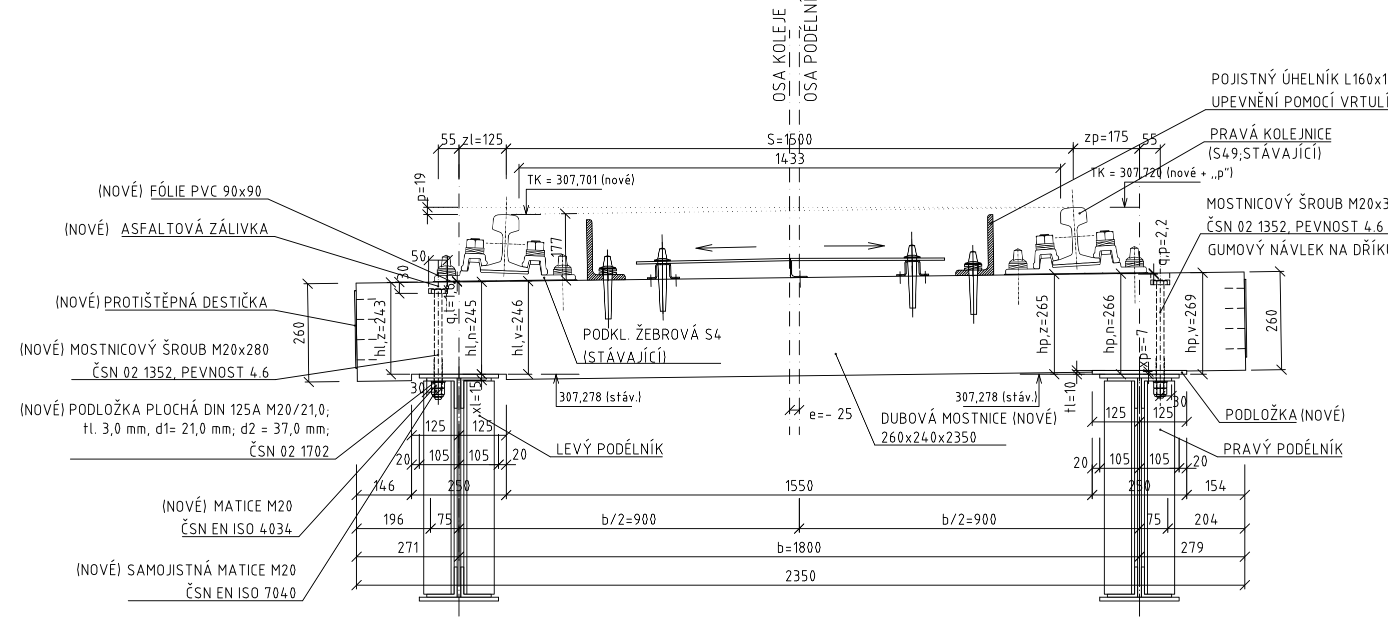

VZOROVÝ PŘÍČNÝ ŘEZ
M 1:10
MOSTNICE Č.12
SKALICE NAD SVITAVOU
SMĚR STANIČENÍ

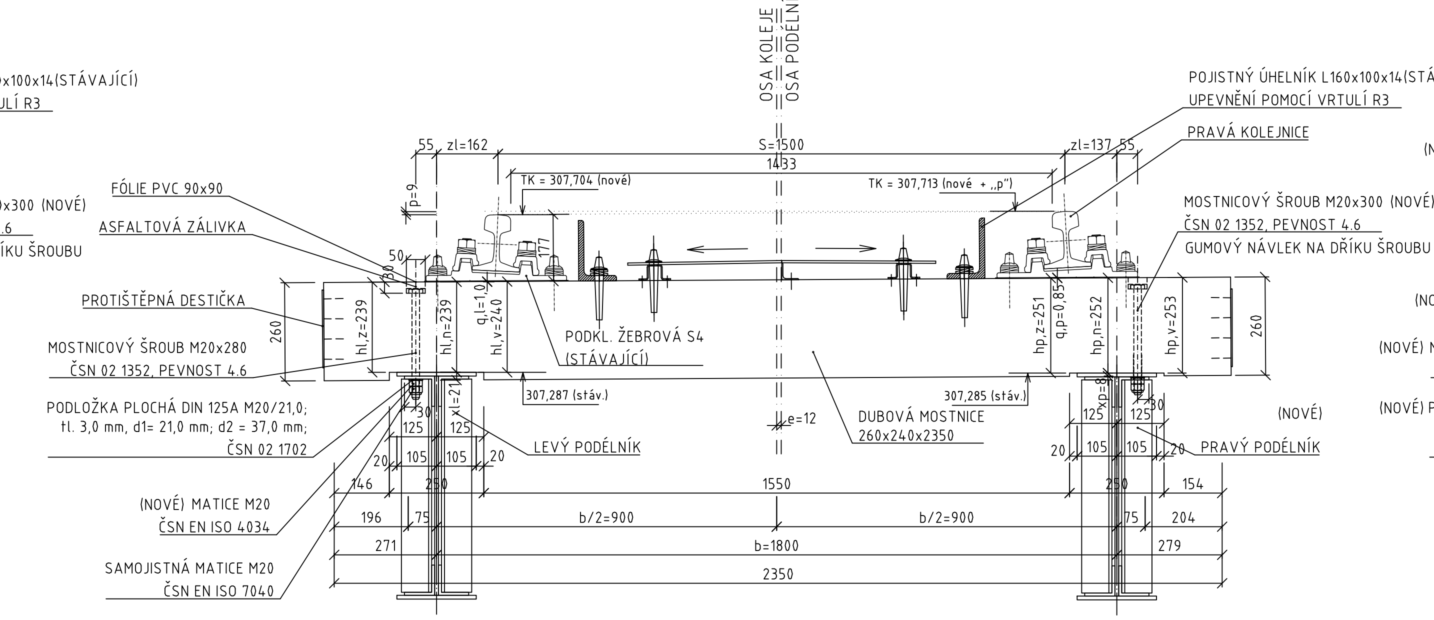

VZOROVÝ PŘÍČNÝ ŘEZ
M 1:10
MOSTNICE Č.30
SKALICE NAD SVITAVOU
SMĚR STANIČENÍ

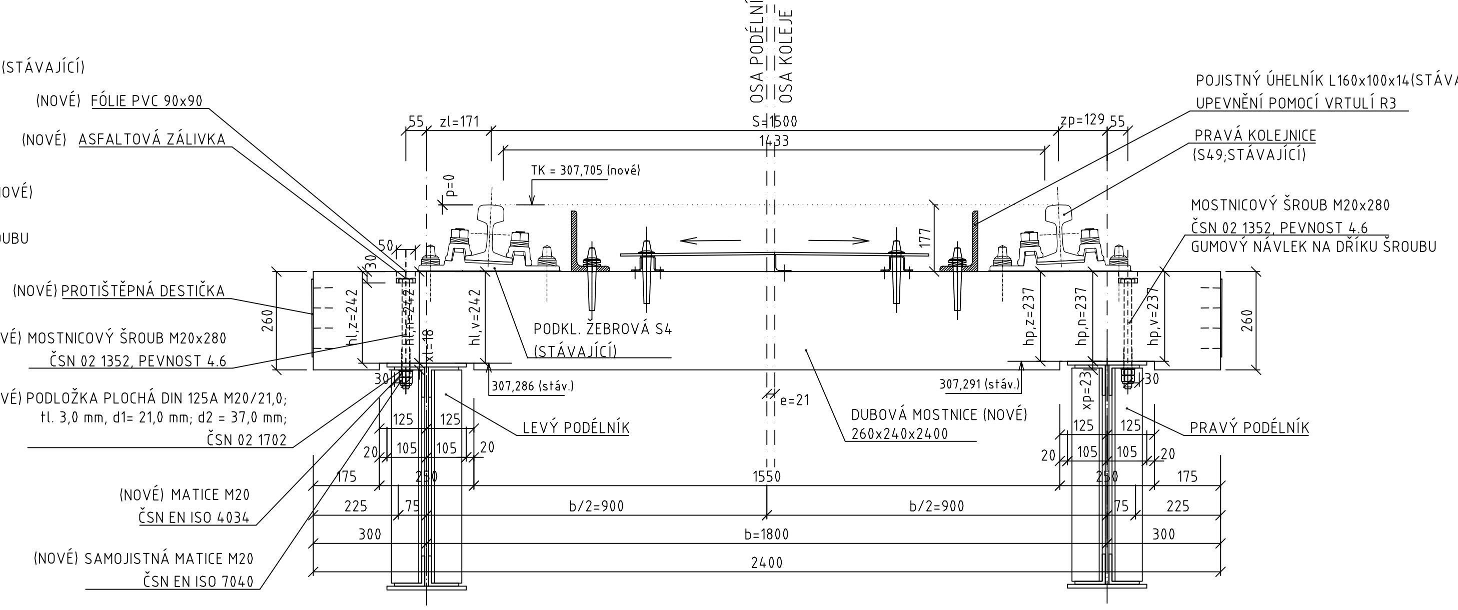

VZOROVÝ PŘÍČNÝ ŘEZ
M 1:10
MOSTNICE Č.60
SKALICE NAD SVITAVOU
SMĚR STANIČENÍ

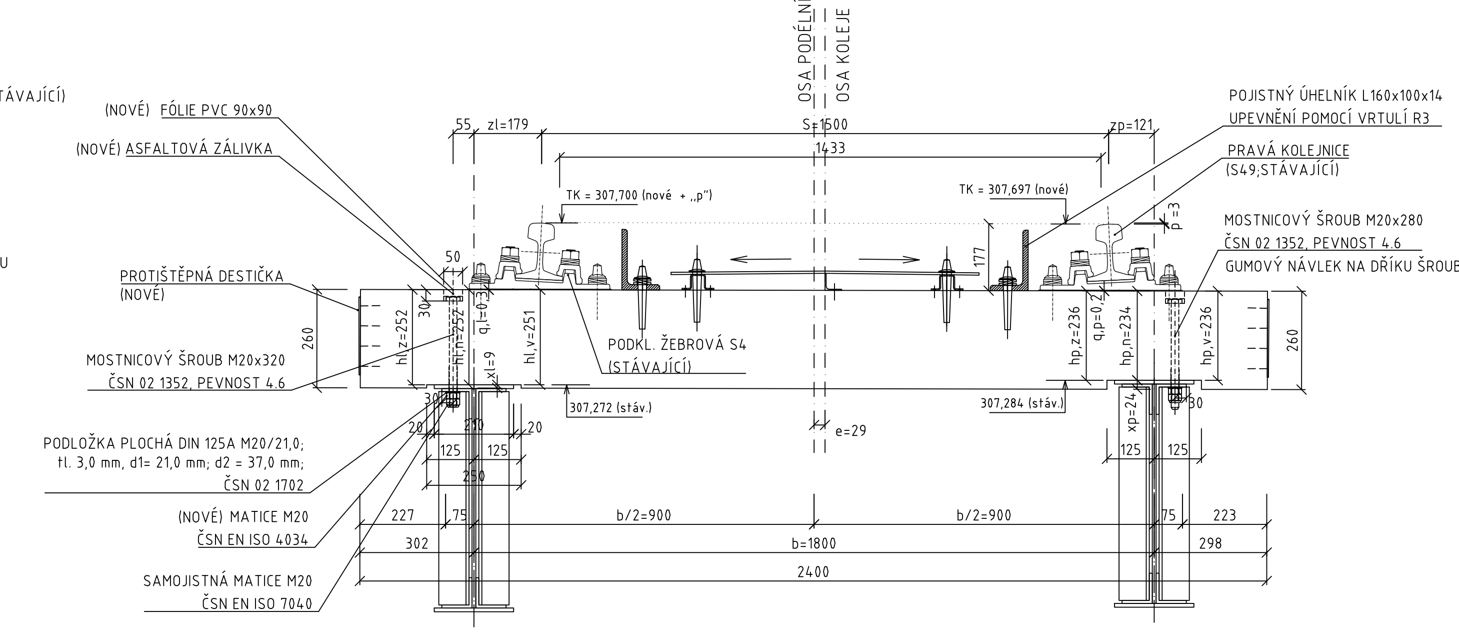

VZOROVÝ PŘÍČNÝ ŘEZ
M 1:10
MOSTNICE Č.63
SKALICE NAD SVITAVOU
SMĚR STANIČENÍ

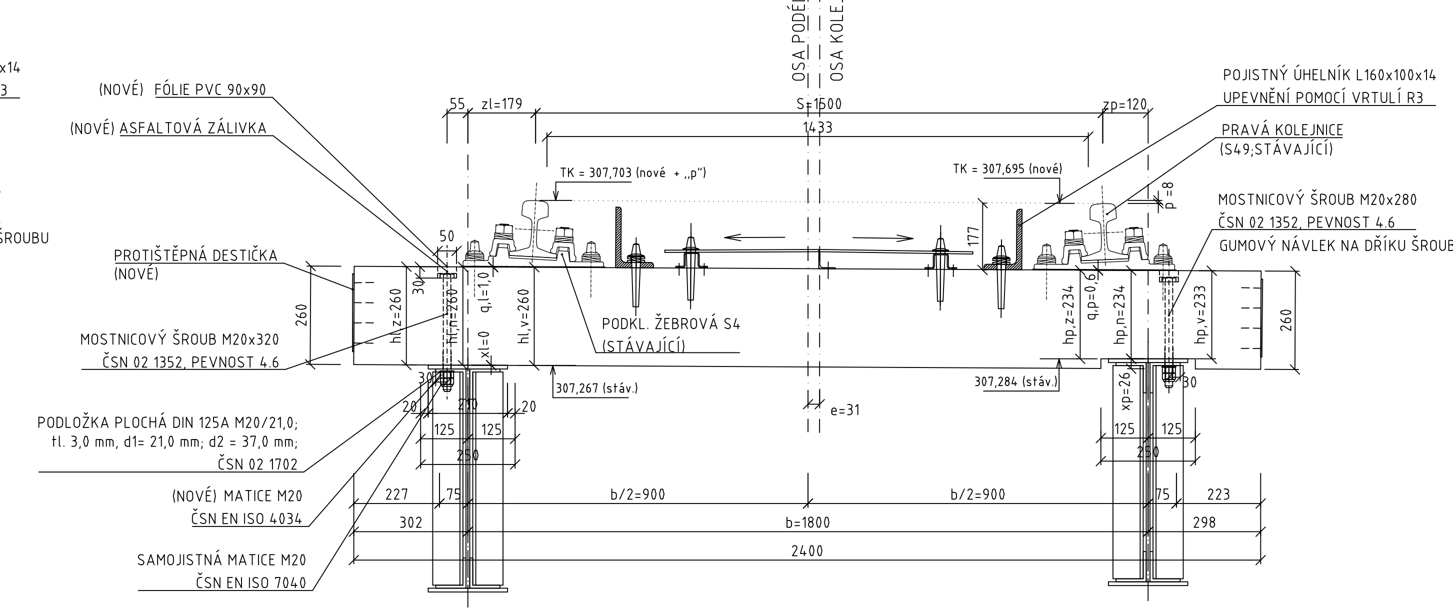

VZOROVÝ PŘÍČNÝ ŘEZ
M 1:10
MOSTNICE Č.71
SKALICE NAD SVITAVOU
SMĚR STANIČENÍ

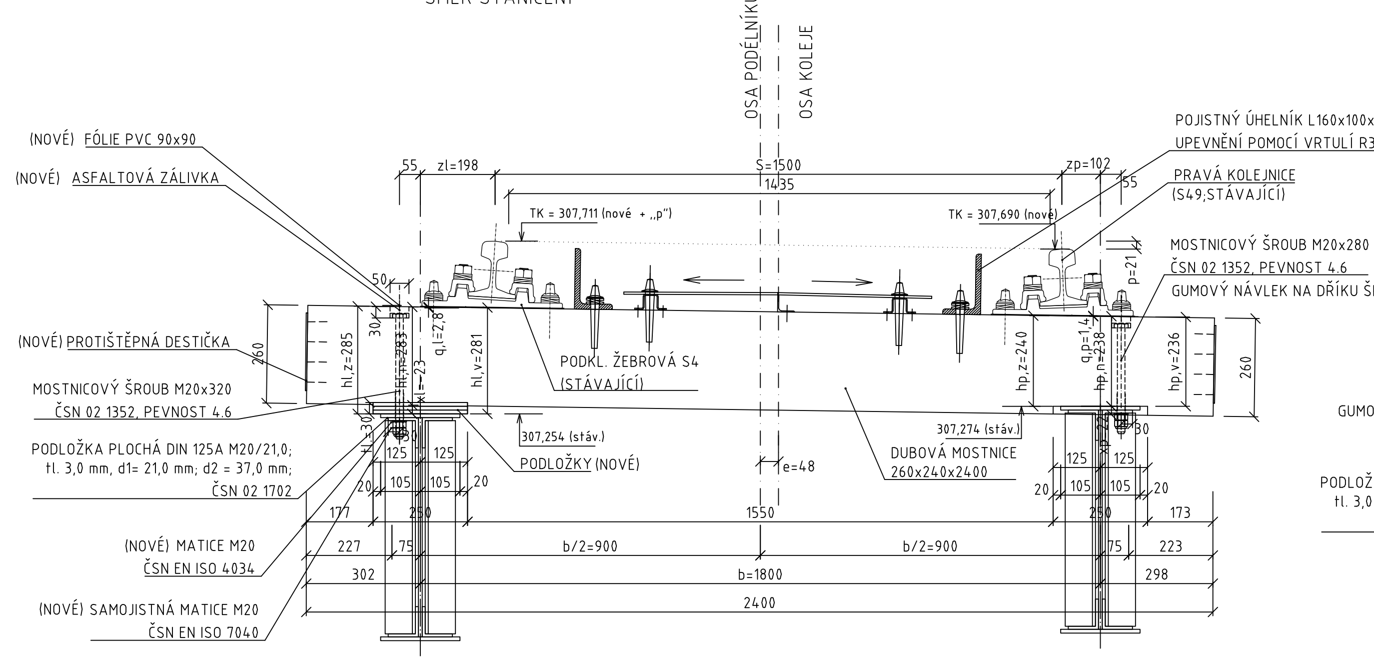

VZOROVÝ PŘÍČNÝ ŘEZ
M 1:10
MOSTNICE Č.72
SKALICE NAD SVITAVOU
SMĚR STANIČENÍ

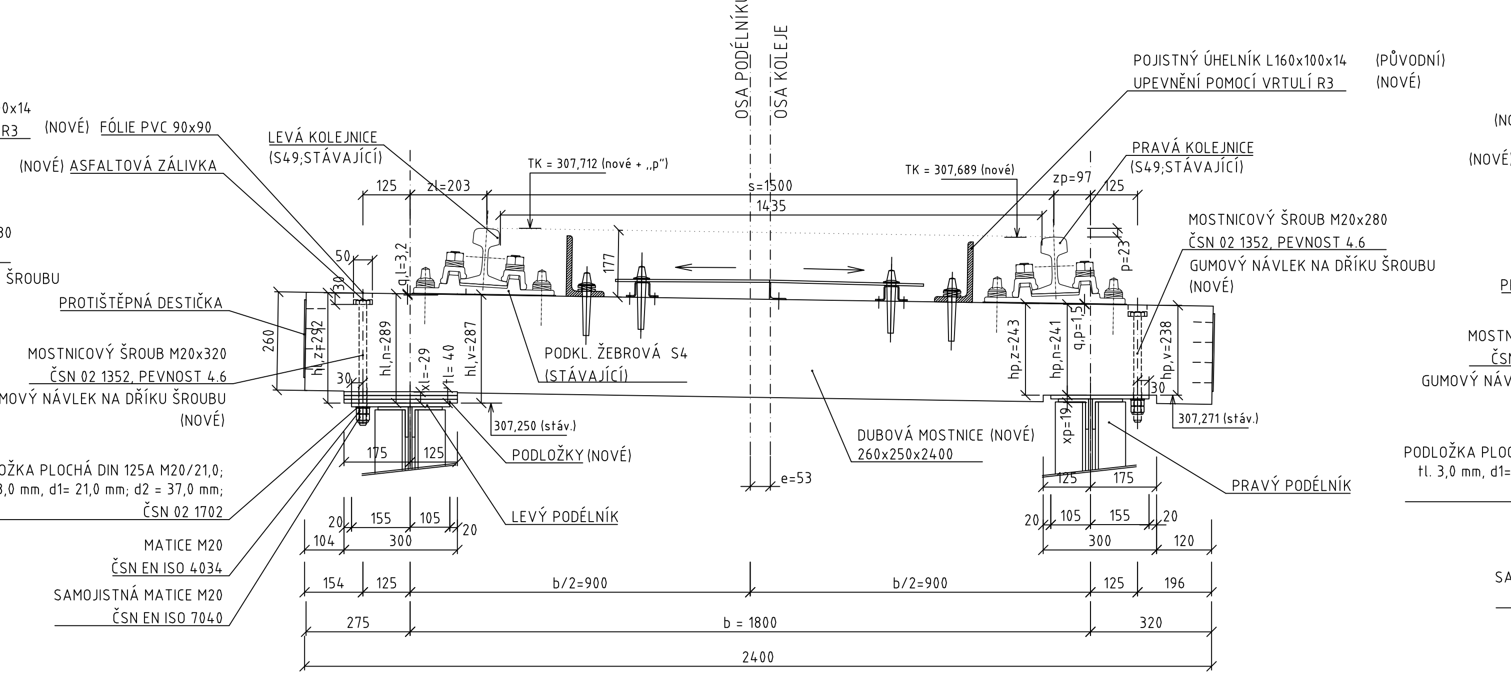

VZOROVÝ PŘÍČNÝ ŘEZ
M 1:10
MOSTNICE Č.MA91
SKALICE NAD SVITAVOU
SMĚR STANIČENÍ

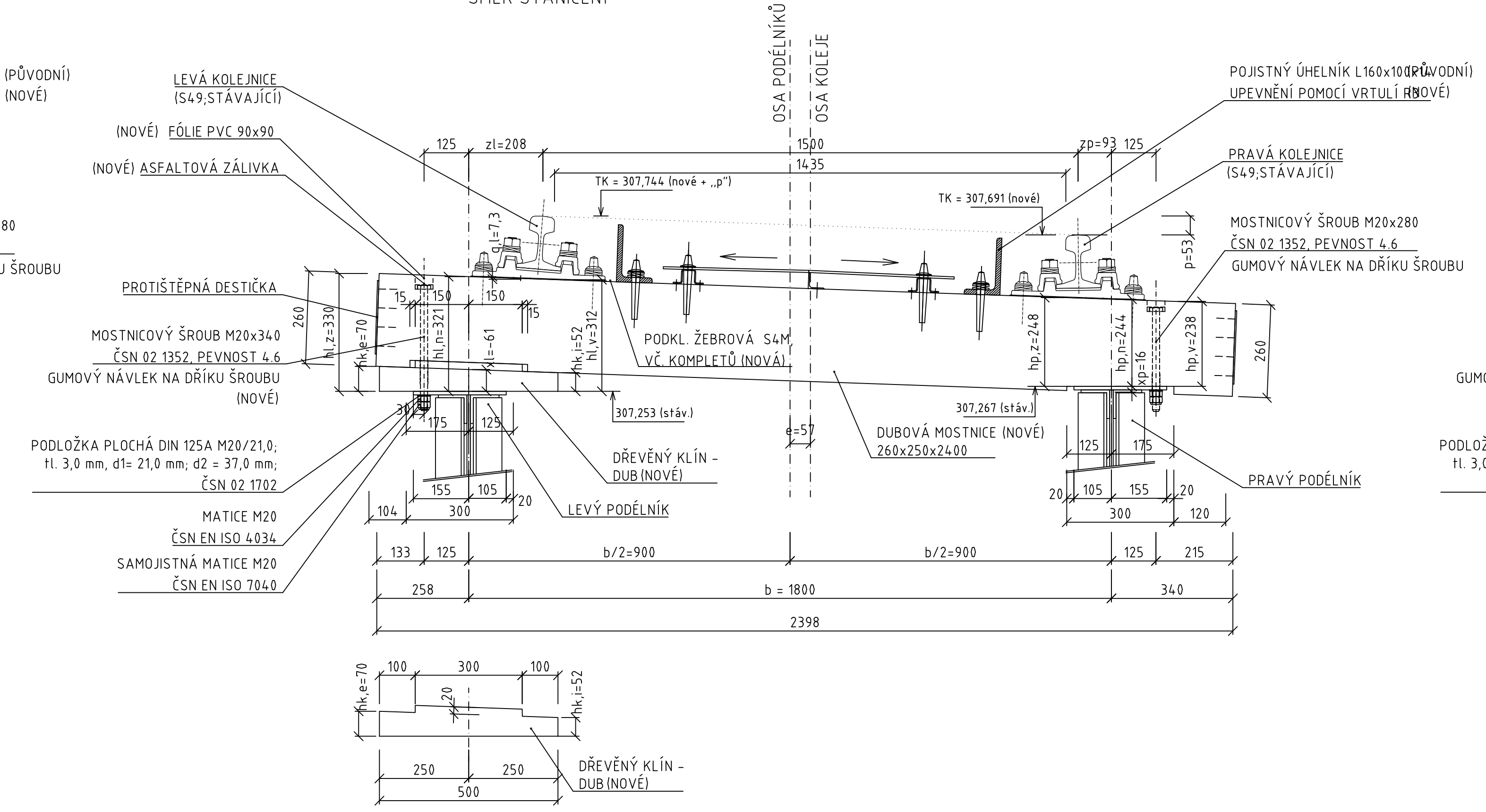

VZOROVÝ PŘÍČNÝ ŘEZ
M 1:10
MOSTNICE Č.111
SKALICE NAD SVITAVOU
SMĚR STANIČENÍ

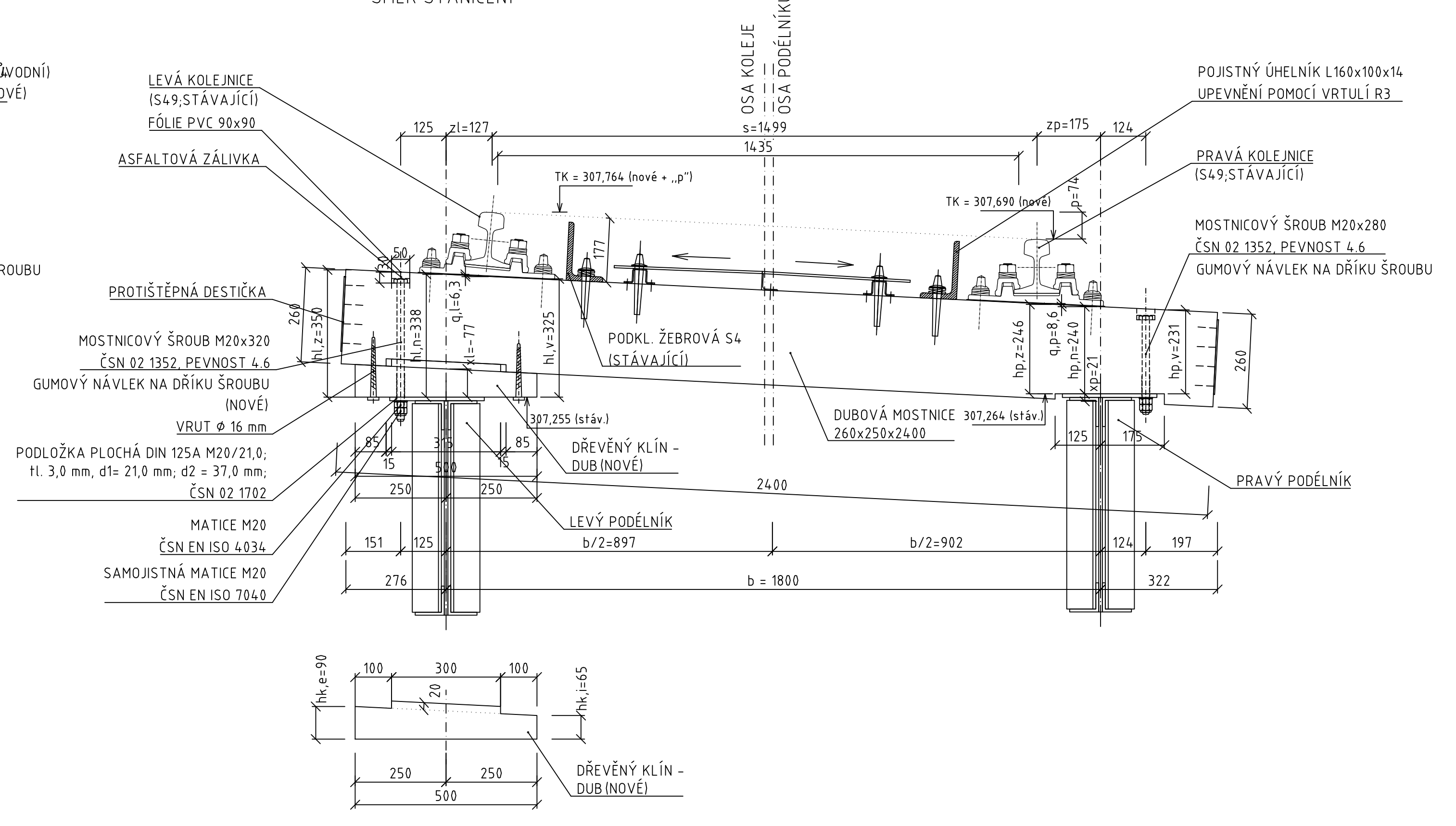

OBETONÁVKA STÁV. OCEL. TRNŮ (PILÍŘ P01)
M 1:10

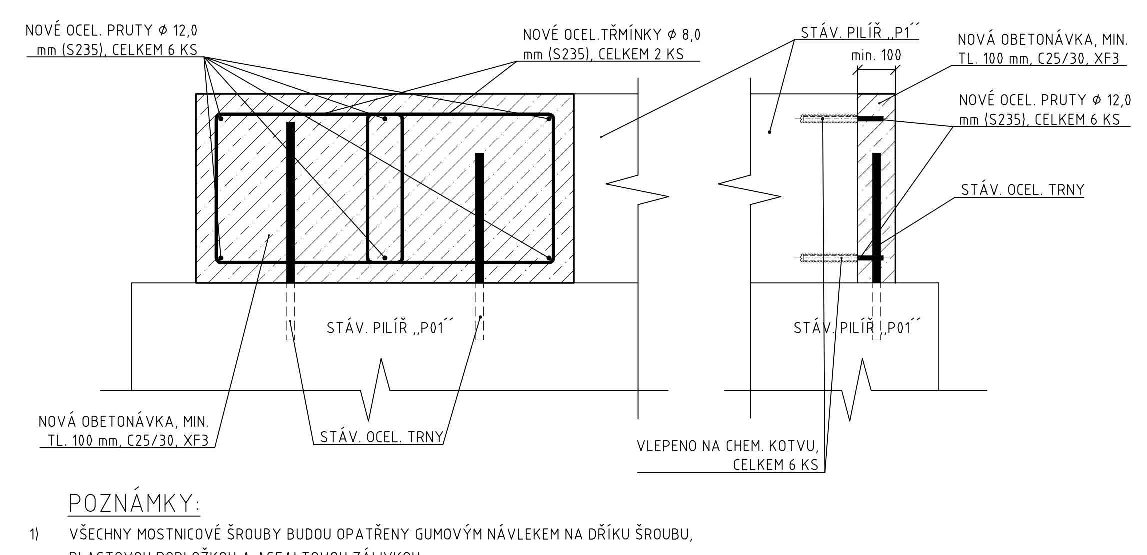

POZNÁMKY:

1) VŠECHNY MOSTNICOVÉ ŠROUBY BUDOU OPATŘENY GUMOVÝM NÁVLEKEM NA DŘÍKU ŠROUBU, PLASTOVOU PODLOŽKOU A ASFALTOVOU ZÁLIVKOU.
2) ČELA MOSTNIC BUDOU OPATŘENA PROTIŠTĚPNÝMI SPONAMI..
3) MOSTNICE BUDOU PŘIŠROUBOVÁNY NOVÝMI MOSTNICOVÝMI ŠROUBY M20 DLE ČSN 02 1352. VRTÁNÍ MOSTNICOVÝCH ŠROUBŮ BUDE PROVEDENO NA STAVBĚ.. MATICE BUDOU ZABEZPEČENY SAMOJISTÍCÍ KONTRAMATICÍ PROTI VYTOČENÍ.
4) VŠECHNA MECHANICKY OPRACOVANÁ MÍSTA MOSTNIC BUDOU OPATŘENA IMPREGNAČNÍM NÁTĚREM.
5) MOSTNICE BUDOU OČÍSLOVÁNY S VYZNAČENOU LEVOU A PRAVOU STRANOU.
6) MOSTNICE OZN. MA91 – MA110 BUDOU OPATŘENY PODKLADNICÍ S4M.
7) PROJEKTEM JE STANOVENA ÚROVEŇ TK NA ZAČÁTKU MOSTU VÝŠKOU 307,701 m A NA KONCI MOSTU VÝŠKOU 307,674 m.
8) MOSTNICE A POZEDNICE JSOU ROZMĚRŮ (výška x šířka x délka):

MOSTNICE 260x240x2400	133 ks
MOSTNICE 260x240x2350	6 ks
POZEDNICE (P1) 240x260x2350	1 ks
POZEDNICE (P2) 240x260x2450	1 ks

9) PRO KAŽDOU HLAVU NÝTU SE NA LOŽNÉ PLOŠE MOSTNICE PROVEDE SAMOSTATNÉ VYBRÁNÍ.

OZNAČENÍ	PODROBNOSTI	DATUM	PODPIS

TABULKA ZMĚN

TÚ 2021 Chornice (mimo) - Skalice nad Svitavou (mimo)
DÚ 12 Boskovice - Skalice n.Svit.

Zodp. projektant zakázky:	Ing. Libor Kožík	
Zodp. projektant objektu:	Ing. Libor Kožík	
Vypracoval:	Prázdný Zdeněk	
Kontroloval:	Ing. Libor Kožík	
Kraj: Jihomoravský	K.ú.: Lhota Rapotina (681148)	

Objednatel: Správa železnic, s. o., OŘ Brno, Kounicova 26, 611 43 Brno

Stavba:
Oprava mostních objektů na trati Velké Opatovice - Skalice

Objekt: SO 04: Most v km 31,576

Název přílohy:
OPRACOVÁNÍ MOSTNIC

Zhotovitel PD:
F-PROJEKT DOPRAVNÍ STAVBY
F-PROJEKT-DOPRAVNÍ STAVBY s.r.o.
Janáčkova 4642/5d
79601 Prostějov

Datum:	06/2023
Stupeň:	PDPS
Číslo zakázky:	223012
Měřítko:	1:10
Část PD:	Číslo přílohy:
SO 04.2	5

SPRÁVA ŽELEZNIC