P109
km 80,200 000

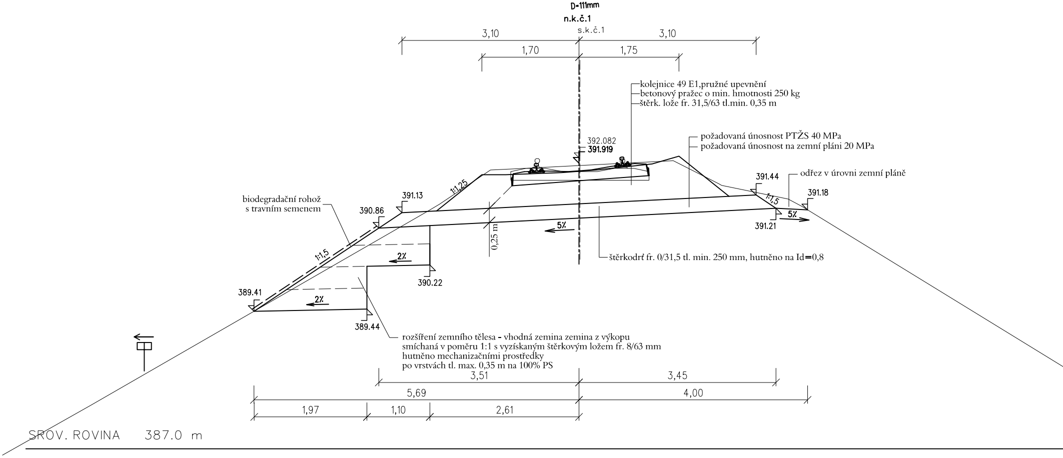
D=111mm
n.k.č.1
s.k.č.1
3,10
3,10
1,70
1,75
kolejnice 49 E1,pružné upevnění
betonový pražec o min. hmotnosti 250 kg
štěrk. lože fr. 31,5/63 tl.min. 0,35 m
392.082
391.919
požadovaná únosnost PTŽS 40 MPa
požadovaná únosnost na zemní pláni 20 MPa
391.44
odřez v úrovni zemní pláně
391.18
1:1,25
391.13
biodegradační rohož
s travním semenem
390.86
1:1,5
5%
391.21
5%
0,25 m
štěrkodrť fr. 0/31,5 tl. min. 250 mm, hutněno na Id=0,8
1:1,5
2%
390.22
389.41
2%
389.44
rozšíření zemního tělesa - vhodná zemina zemina z výkopu
smíchaná v poměru 1:1 s vyzískaným štěrkovým ložem fr. 8/63 mm
hutněno mechanizačními prostředky
po vrstvách tl. max. 0,35 m na 100% PS
3,51
3,45
5,69
4,00
1,97
1,10
2,61
SROV. ROVINA 387.0 m

úprava vodoteče nad zast. Tample

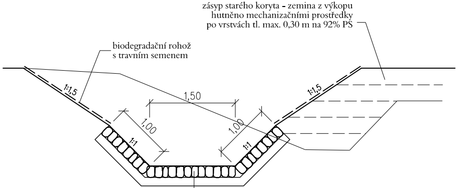
zásyp starého koryta - zemina z výkopu
hutněno mechanizačními prostředky
po vrstvách tl. max. 0,30 m na 92% PS
biodegradační rohož
s travním semenem
1:1,5
1:1,5
1,50
1,00
1,00
1:1
1:1
odláždění lomovým kamenem tl. 0,25 m
betonové lože C16/20 tl. 0,15 m

zast. Tample
P113
km 80,400 000

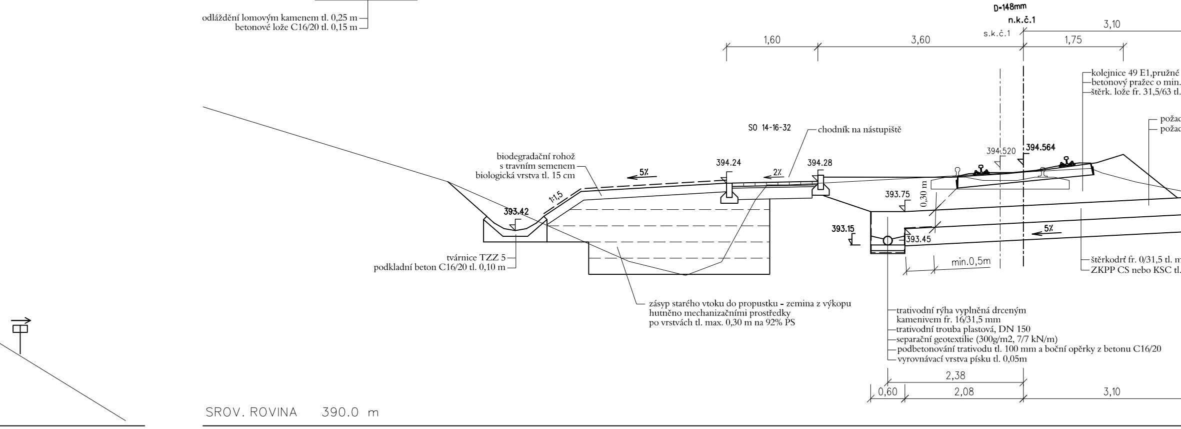
D=148mm
n.k.č.1
s.k.č.1
3,10
1,60
3,60
1,75
kolejnice 49 E1,pružné
betonový pražec o min.
štěrk. lože fr. 31,5/63 tl.
požad
požad
SO 14-16-32
chodník na nástupiště
biodegradační rohož
s travním semenem
biologická vrstva tl. 15 cm
5%
394.24
2%
394.28
394.520
394.564
0,30 m
393.75
1:1,5
393.42
393.15
393.45
5%
min.0,5m
štěrkodrť fr. 0/31,5 tl. m
ZKPP CS nebo KSC tl.
tvárnice TZZ 5
podkladní beton C16/20 tl. 0,10 m
zásyp starého vtoku do propustku - zemina z výkopu
hutněno mechanizačními prostředky
po vrstvách tl. max. 0,30 m na 92% PS
trativodní rýha vyplněná drceným
kamenivem fr. 16/31,5 mm
trativodní trouba plastová, DN 150
separační geotextilie (300g/m2, 7/7 kN/m)
podbetonování trativodu tl. 100 mm a boční opěrky z betonu C16/20
vyrovnávací vrstva písku tl. 0,05m
2,38
0,60
2,08
3,10
SROV. ROVINA 390.0 m

úprava vodoteče pod zast. Tample

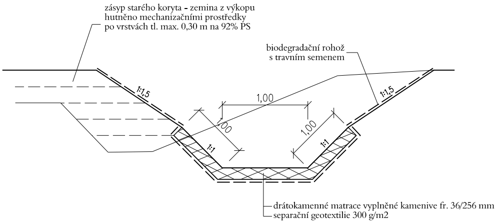
zásyp starého koryta - zemina z výkopu
hutněno mechanizačními prostředky
po vrstvách tl. max. 0,30 m na 92% PS
biodegradační rohož
s travním semenem
1:1,5
1:1,5
1,00
1,00
1,00
1:1
1:1
drátokamenné matrace vyplněné kamenive fr. 36/256 mm
separační geotextilie 300 g/m2

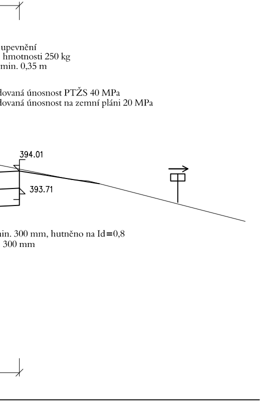
upevnění
hmotnosti 250 kg
min. 0,35 m
dovaná únosnost PTŽS 40 MPa
dovaná únosnost na zemní pláni 20 MPa
394.01
393.71
in. 300 mm, hutněno na Id=0,8
300 mm

P124
km 80,950 000

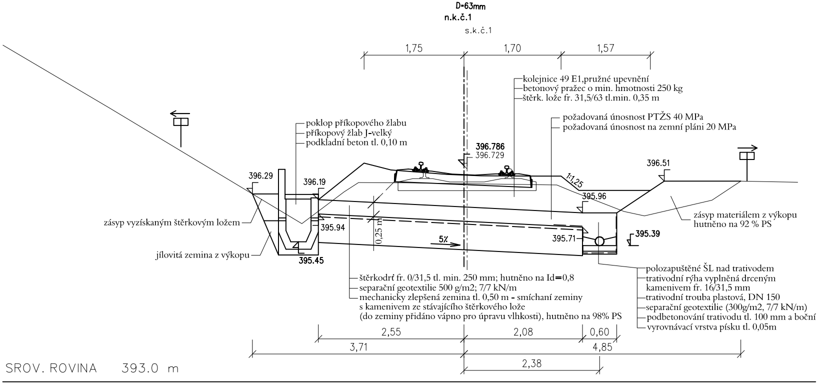
D=63mm
n.k.č.1
s.k.č.1
1,75
1,70
1,57
kolejnice 49 E1,pružné upevnění
betonový pražec o min. hmotnosti 250 kg
štěrk. lože fr. 31,5/63 tl.min. 0,35 m
požadovaná únosnost PTŽS 40 MPa
požadovaná únosnost na zemní pláni 20 MPa
poklop příkopového žlabu
příkopový žlab J-velký
podkladní beton tl. 0,10 m
396.786
396.729
396.29
396.19
1:1,25
396.51
395.96
zásyp vyzískaným štěrkovým ložem
395.94
0,25 m
5%
395.71
395.39
zásyp materiálem z výkopu
hutněno na 92 % PS
jílovitá zemina z výkopu
395.45
štěrkodrť fr. 0/31,5 tl. min. 250 mm; hutněno na Id=0,8
separační geotextilie 500 g/m2; 7/7 kN/m
mechanicky zlepšená zemina tl. 0,50 m - smíchaní zeminy
s kamenivem ze stávajícího štěrkového lože
(do zeminy přidáno vápno pro úpravu vlhkosti), hutněno na 98% PS
polozapuštěné ŠL nad trativodem
trativodní rýha vyplněná drceným
kamenivem fr. 16/31,5 mm
trativodní trouba plastová, DN 150
separační geotextilie (300g/m2, 7/7 kN/m)
podbetonování trativodu tl. 100 mm a boční
vyrovnávací vrstva písku tl. 0,05m
2,55
2,08
0,60
3,71
4,85
2,38
SROV. ROVINA 393.0 m

P137
km 81,600 000

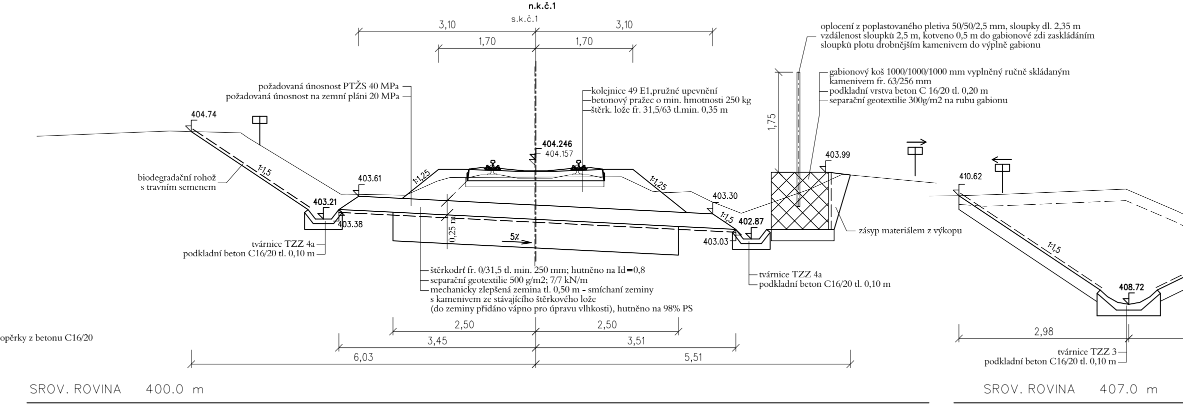
n.k.č.1
s.k.č.1
3,10
3,10
1,70
1,70
požadovaná únosnost PTŽS 40 MPa
požadovaná únosnost na zemní pláni 20 MPa
kolejnice 49 E1,pružné upevnění
betonový pražec o min. hmotnosti 250 kg
štěrk. lože fr. 31,5/63 tl.min. 0,35 m
oplocení z poplastovaného pletiva 50/50/2,5 mm, sloupky dl. 2,35 m
vzdálenost sloupků 2,5 m, kotveno 0,5 m do gabionové zdi zaskládáním
sloupků plotu drobnějším kamenivem do výplně gabionu
gabionový koš 1000/1000/1000 mm vyplněný ručně skládaným
kamenivem fr. 63/256 mm
podkladní vrstva beton C 16/20 tl. 0,20 m
separační geotextilie 300g/m2 na rubu gabionu
1,75
404.74
1:1,5
biodegradační rohož
s travním semenem
403.61
403.21
403.38
1:1,25
404.246
404.157
1:1,25
403.30
1:1,5
402.87
403.03
403.99
zásyp materiálem z výkopu
0,25 m
5%
tvárnice TZZ 4a
podkladní beton C16/20 tl. 0,10 m
štěrkodrť fr. 0/31,5 tl. min. 250 mm; hutněno na Id=0,8
separační geotextilie 500 g/m2; 7/7 kN/m
mechanicky zlepšená zemina tl. 0,50 m - smíchaní zeminy
s kamenivem ze stávajícího štěrkového lože
(do zeminy přidáno vápno pro úpravu vlhkosti), hutněno na 98% PS
tvárnice TZZ 4a
podkladní beton C16/20 tl. 0,10 m
opěrky z betonu C16/20
2,50
2,50
3,45
3,51
6,03
5,51
SROV. ROVINA 400.0 m
410.62
1:1,5
408.72
2,98
tvárnice TZZ 3
podkladní beton C16/20 tl. 0,10 m
SROV. ROVINA 407.0 m

P147
km 82,100 000

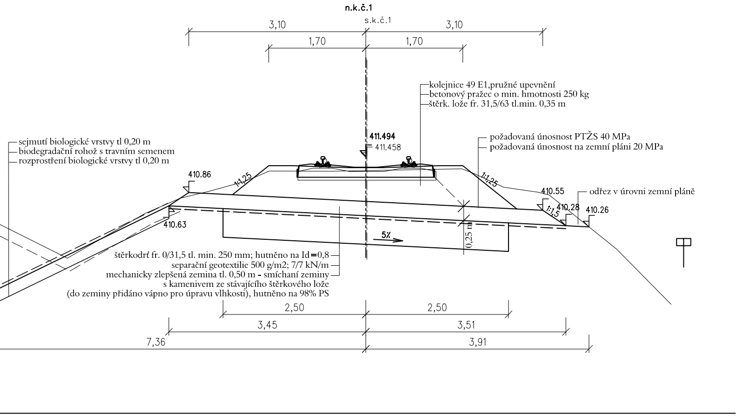
n.k.č.1
s.k.č.1
3,10
3,10
1,70
1,70
kolejnice 49 E1,pružné upevnění
betonový pražec o min. hmotnosti 250 kg
štěrk. lože fr. 31,5/63 tl.min. 0,35 m
411.494
411.458
sejmutí biologické vrstvy tl 0,20 m
biodegradační rohož s travním semenem
rozprostření biologické vrstvy tl 0,20 m
požadovaná únosnost PTŽS 40 MPa
požadovaná únosnost na zemní pláni 20 MPa
410.86
1:1,25
1:1,25
410.55
odřez v úrovni zemní pláně
1:1,5
410.28
410.26
410.63
5%
0,25 m
štěrkodrť fr. 0/31,5 tl. min. 250 mm; hutněno na Id=0,8
separační geotextilie 500 g/m2; 7/7 kN/m
mechanicky zlepšená zemina tl. 0,50 m - smíchaní zeminy
s kamenivem ze stávajícího štěrkového lože
(do zeminy přidáno vápno pro úpravu vlhkosti), hutněno na 98% PS
2,50
2,50
3,45
3,51
7,36
3,91

VÝŠKOVÝ SYSTÉM Bpv
SOUŘADNICOVÝ SYSTÉM S-JTSK

Číslo změny:	*Obsah změny:*	*Datum změny:*
01	-	-
02	-	-
03	-	-

Objednatel:

Správa železniční dopravní cesty, státní organizace
Dlážděná 1003/7, 110 00 Praha 1

Stavební správa západ
Sokolovská 278/1955, 190 00 Praha 9

Generální projektant:

SUDOP PRAHA a.s.
Olšanská 1a, 130 80 Praha 3
tel.: +420 267 094 111
fax: +420 224 230 316
e-mail: praha@sudop.cz

Hlavní inženýr projektu: ING. VLADISLAV ŠEFL

Garant profese: ING. PETR MAHDAL

Středisko:

Vedoucí střediska:	*Odpovědný projektant SO, IO, PS:*	*Vypracoval:*	*Kontroloval:*
ING. JIŘÍ SYROVÝ	Mahdal ING. PETR MAHDAL	Mahdal ING. PETR MAHDAL	Babica ING. TOMÁŠ BABICA

Název akce:

REVITALIZACE TRATI
CHLUMEC NAD CIDLINOU - TRUTNOV

Číslo smlouvy: 18 355 201

Projektový stupeň: PROJEKT

Část:

ŽELEZNIČNÍ SVRŠEK A SPODEK
SO 14-17-01 Stará Paka - Roztoky u Jilemnice, žel. svršek
SO 14-16-01.1 Stará Paka - Roztoky u Jilemnice, žel. spodek

Datum: 04 / 2019

Číslo části: E.1.1.1

Název přílohy:

VZOROVÉ PŘÍČNÉ ŘEZY
P109, P113, P124, P137, P147

Měřítko: 1:50

Počet formátů: 10 x A4

Číslo přílohy: **4.4**

ZA TUTO PUBLIKACI ODPOVÍDÁ POUZE JEJÍ AUTOR. EVROPSKÁ UNIE NENESE ODPOVĚDNOST ZA JAKÉKOLI VYUŽITÍ INFORMACÍ V NÍ OBSAŽENÝCH.