Jiná ověření:

Paré:

Orientační schéma:

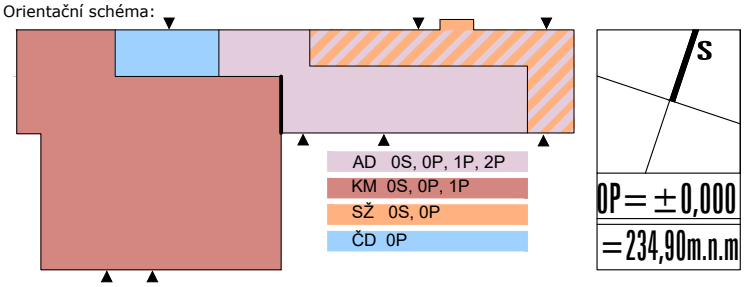

Razítko oprávněné osoby:

Podpis: Datum:

Revize:	Datum:	Popis:	Kontroloval:

Stavebník/Investor:	**Správa železnic, státní organizace**
Adresa:	Dlážděná 1003/7, 110 00 Praha 1
Zástupce investora:	Stavební správa východ
Adresa:	Nerudova 773/1, 779 00 Olomouc

SPRÁVA ŽELEZNIC

Zhotovitel díla:	**KOHL Architekti s.r.o.**
Adresa:	28. října 960/178, 709 00 Ostrava-Mariánské Hory
Kontakt:	T: 777 334 088 E: labuzik@kohlarchitekti.cz
Zhotovitel objektu:	**KOHL Architekti s.r.o.**
Adresa:	28. října 960/178, 709 00 Ostrava-Mariánské Hory
Kontakt:	T: 777 334 088 E: labuzik@kohlarchitekti.cz
Hlavní projektant (HIP):	Ing. arch. Daniel Labuzík
Specialista:	

KOHLARCHITEKTI

Název stavby/akce:	**REKONSTRUKCE VÝPRAVNÍ BUDOVY OSTRAVA-VÍTKOVICE**	Označení investora: S621700097 Označení zhotovitele: 1075
Název části:	D.2.2.01 POZEMNÍ STAVEBNÍ OBJEKTY VÝPRAVNÍCH BUDOV A BUDOV ZASTÁVEK	Označení části: **D**
Název objektu/dílčí části:	**SO 04-71-01 - VÝPRAVNÍ BUDOVA**	Označení objektu/komplexu: **SO 04-71-01.01**
Název přílohy: Název dílčí části přílohy:	100 STAVBA **VÝPIS PSV_ZÁMEČNICKÉ VÝROBKY**	Číslo přílohy: **1. 141**
Odpovědný projektant: Ing. arch. Daniel Labuzík	Zpracovatel přílohy: Ing. Renáta Neumanová	Měřítko: - Formáty: 76 x A4 — Stupeň dokumentace: **DUPS + PDPS**
Kraj: Moravskoslezský	Katastrální území: Vítkovice [714071]	TUDU: 2561 B1 — **Smluvní datum zpracování: 05.2022**

Označení investora:	Stupeň dokumentace:	Část:	Objekt:	Podobjekt:	Příloha:	Revize:
S 6 2 1 7 0 0 0 9 7	_ P D P S	_ D 2 2 0 1	_ S O 0 4 7 1 0 1	_ 0 1	_ 2 _ 1 4 1	_ 0 0 0

[Prostor pro další informace]

UPOZORNĚNÍ

P O Z O R !!!

- PŘED VÝROBOU BUDOU STÁVAJÍCÍ ZÁMEČNICKÉ VÝROBKY, PŘÍPADNĚ OTVORY PRO JEJICH INSTALACI ZAMĚŘENY. ROZMĚRY BUDOU KONZULTOVÁNY SE ZODPOVĚDNÝM S PROJEKTANTEM.
- PŘED VÝROBOU BUDE PŘEDLOŽENA DÍLENSKÁ DOKUMENTACE KE KONZULTACI ZODPOVĚDNÉMU PROJEKTANTOVI.
- DODAVATEL RUČÍ ZA TECHNICKÉ I FUNKČNÍ PARAMETRY A ŽIVOTNOST SVÝCH VÝROBKŮ BEZ OHLEDU NA JEJICH VELIKOST.
- ATESTY

DLE PLATNÉHO OSVĚDČENÍ O SHODĚ SYSTÉMU JAKOSTI

- VEŠKERÉ ROZMĚRY JSOU POUZE ORIENTAČNÍ A JEJICH ROZMĚRY MUSÍ BÝT OVĚŘENY DLE SKUTEČNOSTI NA STAVBĚ!
- GRAFICKÉ ZOBRAZENÍ SCHÉMATU DVEŘÍ ODPOVÍDÁ POHLEDU ZE STRANY ZÁVĚSŮ!

VÝPISY ZÁMEČNICKÝCH VÝROBKŮ NENAHRAZUJÍ DÍLENSKOU DOKUMENTACI, TABULKY JSOU POUZE INFORMATIVNÍ A VÝROBKY BUDOU PROVEDENY DLE DÍLENSKÉ DOKUMENTACE JEDNOTLIVÝCH DODAVATELŮ ZÁMEČNICKÝCH VÝROBKŮ!

VEŠKERÉ VÝROBKY BUDOU DODÁNY NA STAVBU VČETNĚ KOTEVNÍHO, SPOJOVACÍHO A TĚSNÍCÍHO MATERIÁLU TAK, ABY BYLY SPLNĚNY VEŠKERÉ BEZPEČNOSTNÍ, KVALITATIVNÍ A FUNKČNÍ POŽADAVKY NA DODANÉ VÝROBKY.

SPECIFIKACE TECHNOLOGIÍ

SANACE STÁVAJÍCÍCH POVRCHŮ/PRVKŮ Z OCELI VE VNĚJŠÍM PROSTŘEDÍ:

- NEJPRVE JE NUTNO Z KONSTRUKCÍ ODSTRANIT OLEJ A MASTNOTU VHODNÝM DETERGENTEM
- SOLÍ A OSTATNÍCH NEČISTOT SE LZE ZBAVIT OMYTÍM VYSOKOTLAKOU ČISTOU VODOU
- PO OSCHNUTÍ BUDOU NOVĚ POVRCHOVĚ UPRAVOVANÉ KONSTRUKCE ABRAZIVNĚ OTRYSKÁNY NA ČISTOTU POVRCHU SA 2 1/2 DLE (ČSN), ISO 8501–1
- Z POVRCHŮ NUTNO TAKÉ ODSTRANIT PRACH
- ŠPATNĚ PŘÍSTUPNÁ MÍSTA LZE OČISTIT MECHANICKY NA ST 3 DLE (ČSN) ISO 8501–1
- NOVÉ NÁTĚROVÉ SYSTÉMY JSOU V SOULADU S PŘEDPISEM SŽDC S5/4 – PROTIKOROZNÍ OCHRANA OCELOVÝCH KONSTRUKCÍ.
- PRO OBNOVU A REKONSTRUKCE PLATÍ ONS 13, 14, 15.
- PRO VNĚJŠÍ OCHRANU OCELOVÝCH K–CÍ SE NAVRHUJE KOMBINACE 2K EPOXID A 2K POLYURETAN V CELKOVÉ TL. 280μm
- ZÁKLADNÍ NÁTĚR: 100μm 45950/11320
- MEZIVRSTVA: 100μm 45950/50630
- VRCHNÍ NÁTĚR: 80μm 55750/RAL

SANACE STÁVAJÍCÍCH POVRCHŮ/PRVKŮ Z OCELI VE VNITŘNÍM PROSTŘEDÍ:

- NEJPRVE JE NUTNO Z KONSTRUKCÍ ODSTRANIT OLEJ A MASTNOTU VHODNÝM DETERGENTEM
- SOLÍ A OSTATNÍCH NEČISTOT SE LZE ZBAVIT OMYTÍM VYSOKOTLAKOU ČISTOU VODOU
- PO OSCHNUTÍ BUDOU NOVĚ POVRCHOVĚ UPRAVOVANÉ KONSTRUKCE ABRAZIVNĚ OTRYSKÁNY NA ČISTOTU POVRCHU SA 2 1/2 DLE (ČSN), ISO 8501–1
- Z POVRCHŮ NUTNO TAKÉ ODSTRANIT PRACH
- ŠPATNĚ PŘÍSTUPNÁ MÍSTA LZE OČISTIT MECHANICKY NA ST 3 DLE (ČSN) ISO 8501–1
- NOVÉ NÁTĚROVÉ SYSTÉMY JSOU V SOULADU S PŘEDPISEM SŽDC S5/4 – PROTIKOROZNÍ OCHRANA OCELOVÝCH KONSTRUKCÍ.
- PRO OBNOVU A REKONSTRUKCE PLATÍ ONS 13, 14, 15.
- PRO VNITŘNÍ OCHRANU OCELOVÝCH K–CÍ SE NAVRHUJE KOMBINACE 2K EPOXID A 2K POLYURETAN V CELKOVÉ TL. 240μm
- ZÁKLADNÍ NÁTĚR: 90μm 45950/11320
- MEZIVRSTVA: 90μm 45950/50630
- VRCHNÍ NÁTĚR: 60μm 55750/RAL

SPECIFIKACE ZASKLENÍ/VÝPLNÍ

SPECIFIKACE: "1"
IZOLAČNÍ DVOJSKLO, FASÁDA SEVERNÍ, MAXIMÁLNÍ PROSTUP SVĚTLA: 6/16/6, Ug=1,1 W/m2.K, TL=82%, g=0,64

OZN. 1

SPECIFIKACE: "2"
IZOLAČNÍ DVOJSKLO, FASÁDA SEVERNÍ, MAXIMÁLNÍ PROSTUP SVĚTLA, Z EXTERIÉRU BEZPEČNÉ: VSG 44.2/16/6, Ug=1,1 W/m2.K, TL=82%, g=0,64

OZN. 2

SPECIFIKACE: "3a"
IZOLAČNÍ DVOJSKLO, FASÁDA SEVERNÍ, MAXIMÁLNÍ PROSTUP SVĚTLA, OBOUSTRANNĚ BEZPEČNÉ, Z INTERIÉRU P6A (RC3): DVOJSKLO: ESG 6/16/VSG 44.6, Ug=1,1 W/m2.K, TL=81%, g=0,64

OZN. 3a

SPECIFIKACE: "3b"
IZOLAČNÍ DVOJSKLO, FASÁDA SEVERNÍ, MAXIMÁLNÍ PROSTUP SVĚTLA, OBOUSTRANNĚ BEZPEČNÉ, Z EXTERIÉRU P2A, Z INTERIÉRU P6A (RC3): VSG 44.2/16/VSG 44.6, Ug=1,1 W/m2.K, TL=81%, g=0,64

OZN. 3b

SPECIFIKACE: "4"
IZOLAČNÍ DVOJSKLO, FASÁDA JIH+VÝCHOD+ZÁPAD, PROTISLUNEČNÍ, Z EXTERIÉRU P6A (RC3): VSG 44.6/16/6, Ug=1,1 W/m2.K, TL=68%, g=0,36

OZN. 4

SPECIFIKACE: "5"
IZOLAČNÍ DVOJSKLO, FASÁDA JIH+VÝCHOD+ZÁPAD, PROTISLUNEČNÍ, OBOUSTRANNĚ BEZPEČNÉ, Z EXTERIÉRU P2A, Z INTERIÉRU P6A (RC3): VSG 44.2/16/VSG 44.6, Ug=1,1 W/m2.K, TL=69%, g=0,37

OZN. 5

SPECIFIKACE: "6"
IZOLAČNÍ DVOJSKLO, FASÁDA JIH+VÝCHOD+ZÁPAD, PROTISLUNEČNÍ: 6/16/6, Ug=1,1 W/m2.K, TL=68%, g=0,36

OZN. 6

SPECIFIKACE: "7a"
IZOLAČNÍ DVOJSKLO, FASÁDA JIH+VÝCHOD+ZÁPAD, PROTISLUNEČNÍ, OBOUSTRANNĚ BEZPEČNÉ, Z INTERIÉRU P6A (RC3): SKLO SMALTOVANÉ BÍLÉ ČI ŽLUTÉ ESG 6/12/VSG 44.6, Ug=1,1 W/m2.K, TL=25%, g=0,23

OZN. 7a

SPECIFIKACE: "7b"
IZOLAČNÍ DVOJSKLO, FASÁDA VÝCHOD+ZÁPAD, PROTISLUNEČNÍ: SKLO SMALTOVANÉ BÍLÉ ČI ŽLUTÉ 6/12/6, Ug=1,1 W/m2.K, TL=25%, g=0,23

OZN. 7b

SPECIFIKACE: "8"
IZOLAČNÍ DVOJSKLO, FASÁDA JIŽNÍ, OBOUSTRANNĚ BEZPEČNÉ: SKLO SMALTOVANÉ ČERNÉ ČI BÍLÉ ESG 6/12/ESG 6, Ug=1,1 W/m2.K, TL=1%, g=0,06 (PRO ČERNÉ), TL=25%, g=0,23 (PRO BÍLÉ)

OZN. 8

SPECIFIKACE: "9"
IZOLAČNÍ DVOJSKLO, FASÁDA VÝCHOD+ZÁPAD, PROTISLUNEČNÍ, OBOUSTRANNĚ BEZPEČNÉ, ZEVNITŘ P6A (RC3): SKLO ORNAMENTNÍ ESG 6/12/VSG 44.6, Ug=1,1 W/m2.K, TL=63%, g=0,44

OZN. 9

SPECIFIKACE: "10"
IZOLAČNÍ DVOJSKLO PRO SVĚTLÍK, NEPRŮHLEDNÉ: SKLO ORNAMENTNÍ SE SMALTOVANÝM POTISKEM ŠESTIHRANNÝCH TEČEK V RAL 7037, 6/12/VSG 66.2 SKLO PRŮHLEDNÉ+SATINOVANÉ, Ug=1,1 W/m2.K, TL=16%, g=0,18

OZN. 10

POL.	ZOBRAZENÍ	POPIS	PODLAŽÍ 1.PP (OS)	1.NP (OP)	2.NP (1P)	3.NP (2P)	STŘ.	KS/KG CELKEM	POZNÁMKA
1a/Z	SCHÉMA: 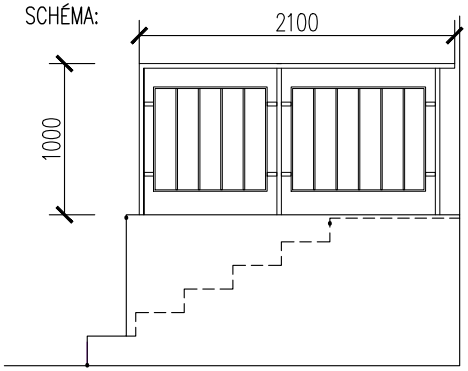	OCELOVÉ ZÁBRADLÍ U VNĚJŠÍCH SCHODIŠŤ A KOLEM ANGLICKÝCH DVORKŮ (JIŽNÍ FASÁDA): STÁVAJÍCÍ STAV: – KOVOVÉ ZÁBRADLÍ KOTVENÉ DO ŽB SCHODIŠŤOVÉ ZÍDKY – CELKOVÉ ROZMĚRY ČÁSTÍ "a" A "b": H=1,0M , L=2,1x4+10,0+15,0+1,6=35,0 BM – MATERIÁL: OCELOVÉ TRUBKY (SLOUPKY, MADLA, VZPĚRY), PÁSOVÁ OCEL (SVISLÁ VÝPLŇ) – POVRCHOVÁ ÚPRAVA: NÁTĚR	–	563,0 KG	–	–	–	563,0 KG	POZNÁMKA: – BUDOU VYMĚNĚNY POUZE NEZBYTNÉ ČÁSTI ZÁBRADLÍ S POKROČILOU DEGRADACÍ – NÁRODNÍ PAMÁTKOVÝ ÚŘAD UPŘEDNOSTŇUJE OPRAVU ZÁBRADLÍ PŘED JEHO VÝMĚNOU !!!
1b/Z 2/Z	SCHÉMA: 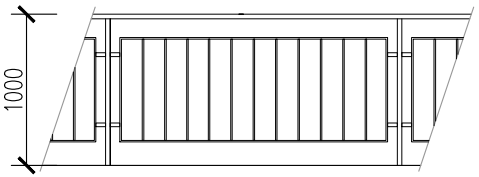								

NAVRHOVANÝ STAV:
- BUDE PROVEDENA SANACE/VÝMĚNA OPRAVITELNÝCH ČÁSTÍ ZÁBRADLÍ, ZDEGRADOVANÉ ČÁSTI BUDOU VYMĚNĚNY ZA IDENTICKOU TVAROVOU KOPII SE ZACHOVÁNÍM DRUHU MATERIÁLU.
- OPRAVITELNÉ PRVKY/ČÁSTI ZÁBRADLÍ BUDOU ZBAVENY RZI, OČIŠTĚNY A SANOVÁNY DLE TECHNOLOGIE POPSANÉ V ÚVODU TOHOTO VÝPISU, ZA TITULNÍM LISTEM.
- POVRCH VŠECH ČÁSTÍ ZÁBRADLÍ BUDE OPATŘEN VNĚJŠÍM FINÁLNÍM NÁTĚREM V RAL 9005 (ČERNÁ, MATNÁ).
- OSTATNÍ DLE VÝKRESŮ PŮDORYSŮ A ŘEZŮ V ČÁSTI 100_STAVBA.

VÝPIS MATERIÁLU PRO PŘÍPAD NEZBYTNÉ VÝMĚNY CELÉHO ZÁBRADLÍ:

1.) MADLO TR Ø51/3,2MM, (3,95KG/M), 35 BM	140,0 KG
2.) SLOUPKY TR Ø51/3,2MM, (3,95KG/M), H=1,0M , 28 KS	111,0 KG
3.) VZPĚRY TR Ø51/3,2MM, (3,95KG/M), L=1,8M, 3 KS	22,0 KG
4.) VÝPLŇ PL. 40/3, DL. 270 BM	255,0 KG
5.) REZERVA MIN 5%	35,0 KG
HMOTNOST ZÁBRADLÍ CELKEM	563,0 KG

POL.	ZOBRAZENÍ	POPIS	PODLAŽÍ 1.PP (0S)	1.NP (0P)	2.NP (1P)	3.NP (2P)	STŘ.	KS/KG CELKEM	POZNÁMKA
3/Z 4/Z	SCHÉMA STÁVAJÍCÍ DILATACE: 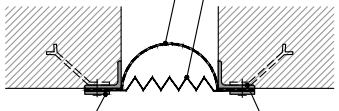 SCHÉMA NAVRHOVANÉ OPRAVY/VÝMĚNY DILATACE: 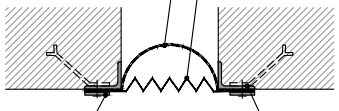 	VNĚJŠÍ ZÁKRYT DILATACE (JIŽNÍ FASÁDA): STÁVAJÍCÍ STAV: – ZAKRYTÍ DILATACE BYLO PROVEDENO PROLAMOVANÝM OCELOVÝM PLECHEM, KTERÝ JE SEVŘEN VRUTY MEZI KOTEVNÍ ÚHELNÍK A PÁSEK Z PLOCHÉ OCELI. – STAVEBNÍ ŠÍŘKA DILATACE Š=160 MM – STAVEBNÍ VÝŠKA DILATACE H=9,3 M – POVRCHOVÁ ÚPRAVA: POZINKOVÁNÍ – STAV: POKROČILÁ DEGRADACE NAVRHOVANÝ STAV: – DEMONTÁŽ VŠECH PRVKŮ KROMĚ LEMOVACÍCH ÚHELNÍKŮ – VÝMĚNA VŠECH DEMONTOVANÝCH PRVKŮ ZA PŘESNOU KOPII (DLE POPISU VE SCHÉMATU). – POVRCHOVÁ ÚPRAVA: PROLAMOVANÝ PLECH: HLINÍKOVÝ, KOMAXIT V RAL 7044 (SVĚTLE ŠEDÁ) OSTATNÍ PRVKY: POZINKOVÁNÍ/SANACE+NÁTĚR V ODSTÍNU RAL 7044 (SVĚTLE ŠEDÁ), DLE SCHÉMATU. – ÚHELNÍK PONECHANÝ VE ZDIVU BUDE SANOVÁN DLE TECHNOLOGIE POPSANÉ V ÚVODU TOHOTO VÝPISU, ZA TITULNÍM LISTEM. VÝPIS MATERIÁLU: 1.) AL–PLECH, TL. 1,5 MM, R.Š. 500MM, DL. 11,0 BM 23,0 KG 2.) PL. 40/5, DL 2x10,0 M 33,0 KG 3.) REZERVA 2,0 KG HMOTNOST 1 KS CELKEM 58,0 KG	–	2x58,0 KG	–	–	–	116,0 KG	

POL.	ZOBRAZENÍ	POPIS	PODLAŽÍ 1.PP (OS)	1.NP (OP)	2.NP (1P)	3.NP (2P)	STŘ.	KS/KG CELKEM	POZNÁMKA
STÁVAJÍCÍ STAV 5a/Z 5b/Z 6/Z 7a/Z 7b/Z	DETAIL STÁVAJÍCÍHO ZÁKRYTU: 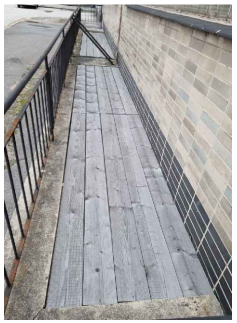 ŘEZ ANGLICKÝM DVORKEM DETAIL KOTVENÍ NOVÉHO ZÁKRYTU: 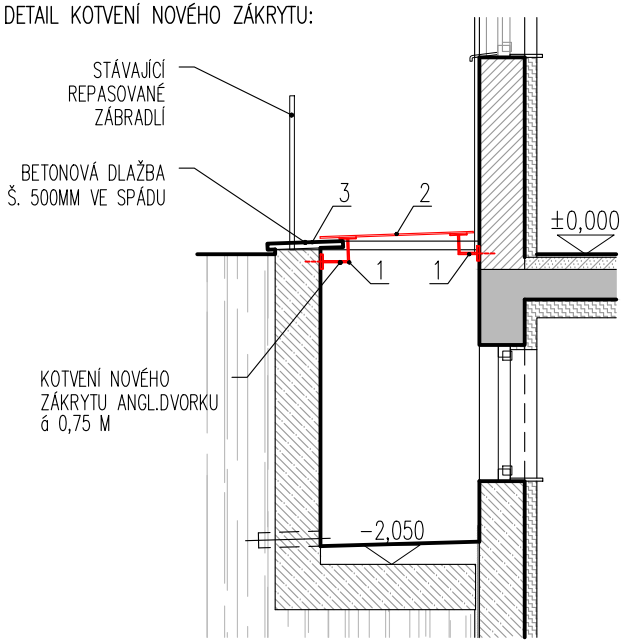 	VNĚJŠÍ ZÁKRYT ANGLICKÝCH DVORKŮ (JIŽNÍ FASÁDA): STÁVAJÍCÍ STAV: – DLE PŮVODNÍHO STAVU BYLY ANGLICKÉ DVORKY URČENY K OSVĚTLENÍ A VĚTRÁNÍ SUTERÉNNÍCH PROSTOR SKRZE OKNA UMÍSTĚNÁ V OBVODOVÉ STĚNĚ OBJETU POD ÚROVNÍ UPRAVENÉHO TERÉNU. – ANGLICKÉ DVORKY BYLY NAVRŽENY BEZ ZAKRYTÍ, POUZE S BEZPEČNOSTNÍM ZÁBRADLÍM PO JEJICH OBVODU. – BĚHEM UŽÍVÁNÍ STAVBY DOCHÁZELO V PROHLUBNÍCH ANGLICKÝCH DVORKŮ K HROMADĚNÍ NEČISTOT A ODPADKŮ, Z TOHOTO DŮVODU JSOU V SOUČASNÉ DOBĚ ZAKRYTY DŘEVĚNÝMI PRKNY. NAVRHOVANÝ STAV: – NAVRHUJE SE ZAKRYTÍ ANGLICKÝCH DVORKŮ MLÉČNÝM BEZPEČNOSTNÍM SKLEM – DETAIL KOTVENÍ ZAKRYTÍ DLE PŘÍSLUŠNÉHO ŘEZU ANGLICKÝM DVORKEM V ČÁSTI 100_STAVBA. VÝPIS MATERIÁLU K–CE ZÁKRYTU ANGL.DVORKŮ: 1.) POL. 1: NEREZOVÝ KOTEVNÍ PRVEK PRO UCHYCENÍ SKLA, á 750MM, 1KS=0,5KG, KS=66, 33,0 KG 2.) POL. 2: POCHOZÍ BEZPEČNÉ SKLO LEPENÉ, CELKEM 30,0 M2 3.) POL. 3: BETONOVÁ DLAŽBA VE SPÁDU, Š=500MM, DL. 40,0M 20,0 M2 KOTEVNÍ PRVEK POL. 1: SKLADBA ZASKLENÍ: SKLADBU ZASKLENÍ STANOVÍ JEHO DODAVATEL. S OHLEDEM NA MOŽNOST ZATÍŽENÍ ZASKLENÍ ANGL.DVORKU DYNAMICKÝM NAMÁHÁNÍM ZPŮSOBENÝM PŘÍPADNÝM SKOKEM ZE ZÁBRADLÍ SE NAVRHUJE SKLADBA VSG 1010.4 . 2 FÓLIE BUDOU MLÉČNÉ, COŽ ZAJISTÍ POŽADOVANOU NEPRŮHLEDNOST.	část: 5a/Z 5b/Z 6/Z 7a/Z 7b/Z	plocha 7,5m2 4,3m2 7,9m2 6,9m2 1,9m2	–	–	–	30,0 M2 ZASKLENÍ	

POL.	ZOBRAZENÍ	POPIS	PODLAŽÍ					KS/KG CELKEM	POZNÁMKA
			1.PP (OS)	1.NP (OP)	2.NP (1P)	3.NP (2P)	STŘ.		
8a / Z	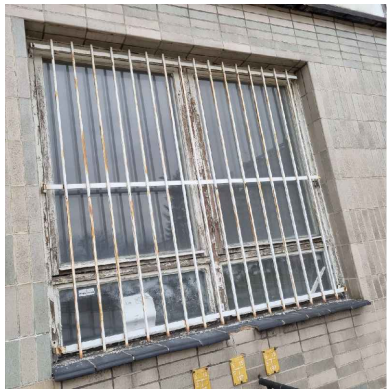	VNĚJŠÍ OCHRANNÁ OKENNÍ MŘÍŽ NA OKNĚ 21/0 (JIŽNÍ FASÁDA): STÁVAJÍCÍ STAV: – OCELOVÁ OKENNÍ MŘÍŽ PŘIKOTVENÁ ZVENKU DO DŘEVĚNÉHO RÁMU OKNA VELIKOSTI 2400/2100 MM. – VYROBENÁ Z PÁSOVÉ OCELI, S BÍLÝM KRYCÍM NÁTĚREM – MŘÍŽ JE NEPŮVODNÍ OCHRANOU OKEN PROTI VLOUPÁNÍ, BYLA OSAZENA AŽ V PRŮBĚHU UŽÍVANÍ STAVBY. NAVRHOVANÝ STAV: – DEMONTÁŽ A ZRUŠENÍ MŘÍŽE – V NAVRHOVANÉM STAVU JE ZABEZPEČENÍ OBJEKTU PROTI VLOUPÁNÍ ZAJIŠTĚNO JINÝM ZPŮSOBEM.	–	1ks	–	–	–	1ks	
8b / Z		VNĚJŠÍ OCHRANNÁ OKENNÍ MŘÍŽ NA OKNĚ 22/0 (JIŽNÍ FASÁDA): STÁVAJÍCÍ STAV: – OCELOVÁ OKENNÍ MŘÍŽ PŘIKOTVENÁ ZVENKU DO DŘEVĚNÉHO RÁMU OKNA VELIKOSTI 1250/2100 MM. – VYROBENÁ Z PRUTOVÉ OCELI, BEZ KRYCÍHO NÁTĚRU – MŘÍŽ JE NEPŮVODNÍ OCHRANOU OKEN PROTI VLOUPÁNÍ, BYLA OSAZENA AŽ V PRŮBĚHU UŽÍVANÍ STAVBY. NAVRHOVANÝ STAV: – DEMONTÁŽ A ZRUŠENÍ MŘÍŽE – V NAVRHOVANÉM STAVU JE ZABEZPEČENÍ OBJEKTU PROTI VLOUPÁNÍ ZAJIŠTĚNO ZAJIŠTĚNO JINÝM ZPŮSOBEM.	–	1ks	–	–	–	1ks	

POL.	ZOBRAZENÍ	POPIS	PODLAŽÍ 1.PP (OS)	1.NP (OP)	2.NP (1P)	3.NP (2P)	STŘ.	KS/KG CELKEM	POZNÁMKA
9/Z		VNĚJŠÍ OCHRANNÁ MŘÍŽ RAMPY (JIŽNÍ FASÁDA): STÁVAJÍCÍ STAV: – OCELOVÁ OCHRANNÁ MŘÍŽ O ROZMĚRU 3575/2450MM JE OSAZENA V HRANĚ VENKOVNÍ NAKLÁDACÍ RAMPY. – MŘÍŽ BYLA VYROBENA Z JAKLŮ A Z PÁSOVÉ OCELI A OPATŘENA BÍLÝM KRYCÍM NÁTĚREM NAVRHOVANÝ STAV: – MŘÍŽ VČETNĚ KOTEVNÍHO ÚHELNÍKU SE ZÁVĚSY A LEMOVACÍHO ÚHELNÍKU HRANY RAMPY BUDE OČIŠTĚNA A OPATŘENA NOVOU POVRCHOVOU ÚPRAVOU. – TECHNOLOGIE ČIŠTĚNÍ A OŠETŘENÍ POVRCHU STÁVAJÍCÍCH OCELOVÝCH PRVKŮ V RAL 9005 (ČERNÁ, MAT) JE POPSÁNA V ÚVODU TOHOTO VÝPISU, ZA TITULNÍM LISTEM. – STAVEBNÍ ÚPRAVY RAMPY JSOU VYKRESLENA A POPSÁNY V PŮDORYSU A V PŘÍSLUŠNÉM ŘEZU V ČÁSTI 100_STAVBA.	–	1ks	–	–	–	1ks	
10a/Z		VNĚJŠÍ OCHRANNÁ OKENNÍ MŘÍŽ NA OKNĚ 23/O (JIŽNÍ FASÁDA): STÁVAJÍCÍ STAV: – OCELOVÁ OKENNÍ MŘÍŽ PŘIKOTVENÁ ZVENKU DO DŘEVĚNÉHO RÁMU OKNA VELIKOSTI 2400/2100 MM. – VYROBENÁ Z PRUTOVÉ OCELI, BEZ KRYCÍHO NÁTĚRU – MŘÍŽ JE NEPŮVODNÍ OCHRANOU OKEN PROTI VLOUPÁNÍ, BYLA OSAZENA AŽ V PRŮBĚHU UŽÍVANÍ STAVBY. NAVRHOVANÝ STAV: – DEMONTÁŽ A LIKVIDACE MŘÍŽE – V NAVRHOVANÉM STAVU JE ZABEZPEČENÍ OBJEKTU PROTI VLOUPÁNÍ ZAJIŠTĚNO ZAJIŠTĚNO JINÝM ZPŮSOBEM.	–	1ks	–	–	–	1ks	

POL.	ZOBRAZENÍ	POPIS	PODLAŽÍ					KS/KG CELKEM	POZNÁMKA
			1.PP (OS)	1.NP (OP)	2.NP (1P)	3.NP (2P)	STŘ.		
10b / Z		VNĚJŠÍ OCHRANNÁ OKENNÍ MŘÍŽ NA OKNĚ 24/0 (JIŽNÍ FASÁDA): STÁVAJÍCÍ STAV: – OCELOVÁ OKENNÍ MŘÍŽ PŘIKOTVENÁ ZVENKU DO DŘEVĚNÉHO RÁMU OKNA VELIKOSTI 2400/2100 MM. – VYROBENÁ Z PÁSOVÉ OCELI, S BÍLÝM KRYCÍM NÁTĚREM – MŘÍŽ JE NEPŮVODNÍ OCHRANOU OKEN PROTI VLOUPÁNÍ, BYLA OSAZENA AŽ V PRŮBĚHU UŽÍVANÍ STAVBY. NAVRHOVANÝ STAV: – DEMONTÁŽ A ZRUŠENÍ MŘÍŽE – V NAVRHOVANÉM STAVU JE ZABEZPEČENÍ OBJEKTU PROTI VLOUPÁNÍ ZAJIŠTĚNO ZAJIŠTĚNO JINÝM ZPŮSOBEM.	–	1ks	–	–	–	1ks	
11 / Z		FASÁDNÍ VYÚSTKA (JIŽNÍ FASÁDA): STÁVAJÍCÍ STAV: – OCELOVÁ VYÚSTKA OSAZENÁ V OBVODOVÉM ZDIVU, RÁM VYÚSTKY NA FASÁDNÍM OBKLADU, BEZ KRYCÍ MŘÍŽKY – ROZMĚR VYÚSTKY CCA 300/300 MM – BEZ POVRCHOVÉHO NÁTĚRU – DEGRADOVANÝ STAV NAVRHOVANÝ STAV: – DEMONTÁŽ A CELKOVÁ NÁHRADA ZA IDENTICKÝ KUS VČETNĚ KRYCÍ MŘÍŽKY – POVRCHOVÁ ÚPRAVA: KOMAXIT, RAL 7044 – SVĚTLE ŠEDÁ	–	8,0 KG	–	–	–	8,0 KG	
12 / Z		FASÁDNÍ VYÚSTKA (JIŽNÍ FASÁDA): STÁVAJÍCÍ STAV: – OCELOVÁ VYÚSTKA S VENTILÁTOREM, OSAZENÁ V OBVODOVÉM ZDIVU, RÁM VYÚSTKY VE FASÁDNÍM OBKLADU, S KRYCÍ PLETIVOVOU MŘÍŽKOU – ROZMĚR VYÚSTKY CCA 450/450 MM – BEZ POVRCHOVÉHO NÁTĚRU – DEGRADOVANÝ STAV NAVRHOVANÝ STAV: – DEMONTÁŽ A CELKOVÁ NÁHRADA ZA IDENTICKÝ KUS VČETNĚ KRYCÍ MŘÍŽKY – POVRCHOVÁ ÚPRAVA: KOMAXIT, RAL 7044 – SVĚTLE ŠEDÁ	–	15,0 KG	–	–	–	15,0 KG	

POL.	ZOBRAZENÍ	POPIS	PODLAŽÍ					KS/KG CELKEM	POZNÁMKA
			1.PP (OS)	1.NP (OP)	2.NP (1P)	3.NP (2P)	STŘ.		
13/Z		FASÁDNÍ VYÚSTKA (JIŽNÍ FASÁDA): STÁVAJÍCÍ STAV: – OCELOVÁ VYÚSTKA OSAZENÁ V OBVODOVÉM ZDIVU, RÁM VYÚSTKY VE FASÁDNÍM OBKLADU, S KRYCÍ PLETIVOVOU MŘÍŽKOU – ROZMĚR VYÚSTKY CCA 250/450 MM – BEZ POVRCHOVÉHO NÁTĚRU – DEGRADOVANÝ STAV NAVRHOVANÝ STAV: – DEMONTÁŽ A ZRUŠENÍ VYÚSTKY – ZAZDĚNÍ OTVORU PLNOU CIHLOU POZN.: OKOLNÍ POVRCHOVÁ ÚPRAVA TERACEM BUDE ODSTRANĚNA A BUDE PROVEDEN OBKLAD KABŘINCOVÝM PÁSKEM DLE VÝPISU FASÁDNÍ ÚPRAVY F27.	–	10,0 KG	–	–	–	10,0 KG	
14/Z		FASÁDNÍ VYÚSTKA (JIŽNÍ FASÁDA): STÁVAJÍCÍ STAV: – OCELOVÁ VYÚSTKA OSAZENÁ V OBVODOVÉM ZDIVU, RÁM VYÚSTKY VE FASÁDNÍ OMÍTCE, BEZ KRYCÍ MŘÍŽKY – ROZMĚR VYÚSTKY CCA 300/300 MM – BEZ POVRCHOVÉHO NÁTĚRU – DEGRADOVANÝ STAV NAVRHOVANÝ STAV: – DEMONTÁŽ A ZRUŠENÍ VYÚSTKY – ZAZDĚNÍ OTVORU PLNOU CIHLOU POZN.: OKOLNÍ POVRCHOVÁ ÚPRAVA TERACEM BUDE ODSTRANĚNA A BUDE PROVEDEN OBKLAD KABŘINCOVÝM PÁSKEM DLE VÝPISU FASÁDNÍ ÚPRAVY F27.	–	8,0 KG	–	–	–	8,0 KG	
15/Z		FASÁDNÍ VYÚSTKA (JIŽNÍ FASÁDA): STÁVAJÍCÍ STAV: – OCELOVÁ VYÚSTKA OSAZENÁ V OBVODOVÉM ZDIVU, RÁM VYÚSTKY NA FASÁDNÍM OBKLADU, VČETNĚ KRYCÍCH LAMEL – ROZMĚR VYÚSTKY CCA 350/350 MM – BEZ POVRCHOVÉHO NÁTĚRU – DEGRADOVANÝ STAV NAVRHOVANÝ STAV: – DEMONTÁŽ A CELKOVÁ NÁHRADA ZA IDENTICKÝ KUS VČETNĚ KRYCÍCH LAMEL – POVRCHOVÁ ÚPRAVA: KOMAXIT, RAL 7044 (SVĚTLE ŠEDÁ)	–	10,0 KG	–	–	–	10,0 KG	

POL.	ZOBRAZENÍ	POPIS	PODLAŽÍ					KS/KG CELKEM	POZNÁMKA
			1.PP (OS)	1.NP (OP)	2.NP (1P)	3.NP (2P)	STŘ.		
16a / Z		OSVĚTLOVACÍ TĚLESO NAD VSTUPEM DO OBJEKTU (JIŽNÍ FASÁDA): STÁVAJÍCÍ STAV: – SVÍTIDLO OSAZENÉ NAD VSTUPEM DO OBJEKTU – PRŮMĚR CCA 300 MM – VČETNĚ KRYCÍHO SKLA – DEGRADOVANÝ STAV NAVRHOVANÝ STAV: – DEMONTÁŽ A CELKOVÁ NÁHRADA ZA NOVÝ IDENTICKÝ KUS VČETNĚ MLÉČNÉHO KRYCÍHO SKLA – POVRCHOVÁ ÚPRAVA KORPUSU: SVĚTLE ŠEDÁ – RAL 7044	–	1ks	–	–	–	1ks	
16b / Z		ZABEZPEČOVACÍ SYSTÉM U VSTUPU DO OBJEKTU (JIŽNÍ FASÁDA): STÁVAJÍCÍ STAV: – ZAŘÍZENÍ PRO OCHRANU OBJEKTU/ALARM – ROZMĚR CCA 150/250 MM – FUNKČNOST NEOVĚŘENA NAVRHOVANÝ STAV: – DEMONTÁŽ – ZPĚTNÁ MONTÁŽ POUZE V PŘÍPADĚ ZACHOVÁNÍ FUNKČNOSTI	–	1ks	–	–	–	1ks	
16c / Z		KOTEVNÍ PLECHOVÁ KONZOLA (JIŽNÍ FASÁDA): STÁVAJÍCÍ STAV: – NAKOTVENÁ NOSNÁ KONZOLA ZAŘÍZENÍ – ROZMĚR CCA 150/250 MM NAVRHOVANÝ STAV: – DEMONTÁŽ A ZRUŠENÍ KONZOLY	–	1ks	–	–	–	1ks	

POL.	ZOBRAZENÍ	POPIS	PODLAŽÍ					KS/KG CELKEM	POZNÁMKA
			1.PP (OS)	1.NP (OP)	2.NP (1P)	3.NP (2P)	STŘ.		
17a / Z		OSVĚTLOVACÍ TĚLESO NAD VSTUPEM DO OBJEKTU (JIŽNÍ FASÁDA): STÁVAJÍCÍ STAV: – SVÍTIDLO OSAZENÉ NAD VSTUPEM DO OBJEKTU – PRŮMĚR CCA 300 MM – BEZ KRYCÍHO SKLA – DEGRADOVANÝ STAV NAVRHOVANÝ STAV: – DEMONTÁŽ A CELKOVÁ NÁHRADA ZA NOVÝ IDENTICKÝ KUS VČETNĚ KRYCÍHO MLÉČNÉHO SKLA – POVRCHOVÁ ÚPRAVA KORPUSU: SVĚTLE ŠEDÁ – RAL 7044	–	1ks	–	–	–	1ks	
17b / Z		FASÁDNÍ UZAMYKATELNÁ SKŘÍŇKA U VSTUPU DO OBJEKTU (JIŽNÍ FASÁDA): STÁVAJÍCÍ STAV: – OCELOVÁ SKŘÍŇKA Z PLECHU, S PLNÝMI OCELOVÝMI DVÍŘKY A S OKEM PRO UMÍSTĚNÍ VISACÍHO ZÁMKU – ROZMĚR CCA 200/300 MM – OBVODOVÝ RÁM SKŘÍŇKY JE OSAZEN CCA 5MM PŘED LÍC FASÁDY – S KRYCÍM BÍLÝM NÁTĚREM – DEGRADOVANÝ STAV NAVRHOVANÝ STAV: – DEMONTÁŽ DVÍŘEK A OPRAVA RÁMU I DVÍŘEK DLE TECHNOLOGIE SANACE POVRCHŮ OCELOVÝCH PRVKŮ V ÚVODU TOHOTO VÝPISU, ZA TITULNÍM LISTEM. – NOVÁ POVRCHOVÁ ÚPRAVA V BARVĚ SVĚTLE ŠEDÉ – RAL 7044	–	1ks	–	–	–	1ks	
17c / Z		TLAČÍTKO ZVONKU U VSTUPU DO OBJEKTU (JIŽNÍ FASÁDA): STÁVAJÍCÍ STAV: – PLASTOVÉ TLAČÍTKO MECHANICKÉHO ZVONKU UMÍSTĚNÉ NA OSTĚNÍ VSTUPNÍCH DVEŘÍ, BEZ PLASTOVÉ KRYTKY – ROZMĚR CCA 80/30/20 MM – FUNKČNOST NEOVĚŘENA – DEGRADOVANÝ STAV NAVRHOVANÝ STAV: – DEMONTÁŽ A ODSTRANĚNÍ (ZRUŠENÍ) TLAČÍTKA	–	1ks	–	–	–	1ks	

POZNÁMKA	KS/KG CELKEM	STŘ.	3.NP (2P)	2.NP (1P)	1.NP (OP)	1.PP (OS)
POPIS	1 ks	–	–	–	1ks	–

PŮDORYSNÉ SCHÉMA ZASTŘEŠENÍ VSTUPU:

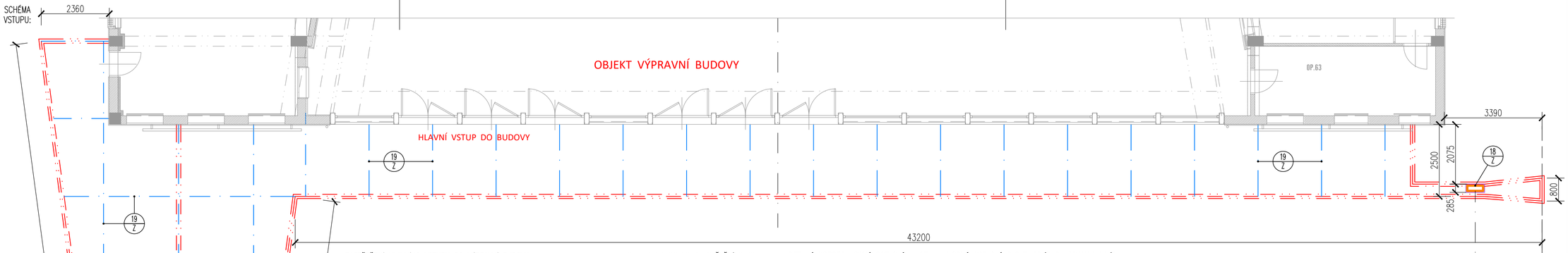

ZASTŘEŠENÍ HLAVNÍHO VSTUPU DO VÝPRAVNÍ BUDOVY (JIŽNÍ FASÁDA):

STÁVAJÍCÍ STAV:

- STÁVAJÍCÍ ZASTŘEŠENÍ JE TVOŘENO NOSNOU OCELOVOU KONSTRUKCÍ S PLOCHOU STŘECHOU. NOSNÝMI PRVKY K–CE JSOU DVA OCELOVÉ SLOUPY (VLAJKOVÝ STOŽÁR A NOSNÝ SLOUP S HODINAMI) VE VOLNÉM PROSTORU PŘED OBJEKTEM, KTERÉ VYNÁŠEJÍ SYSTÉM VODOROVNÝCH NOSNÍKŮ OPŘENÝCH I DO JIŽNÍ OBVODOVÉ STĚNY VÝPRAVNÍ BUDOVY.
- SVISLÁ ČELA ZASTŘEŠENÍ A VODOROVNÝ PODHLED JSOU OPLÁŠTĚNY RÝHOVANÝM HLINÍKOVÝM PLECHEM.
- PLOCHÁ STŘECHA BYLA PROVEDENA S HYDROIZOLAČNÍMI ASFALTOVÝMI PÁSY. STŘECHA JE ODVODNĚNA DO VENKOVNÍ DEŠŤOVÉ KANALIZACE.
- PŮDORYSNÁ PLOCHA ZASTŘEŠENÍ ČINÍ CCA 205 m2.
- ÚPRAVY A OPRAVY FASÁDNÍCH POVRCHŮ F4 (OPLÁŠTĚNÁ ČELA ZASTŘEŠENÍ), F5 (PODHLED ZASTŘEŠENÍ) A F28 (POVRCHY OCELOVÝCH SLOUPŮ) JSOU POPSÁNY VE VÝKRESE Č. 132_SKLADBY A ÚPRAVY FASÁD V ČÁSTI 100_STAVBA.
- NOVÁ SKLADBA PLOCHÉ STŘECHY JE UVEDENA VE VÝKRESE Č. 130_SKLADBY STŘECH V ČÁSTI 100_STAVBA.
- KONSTRUKCE ZASTŘEŠENÍ VYKAZUJE NEMALÉ ZNÁMKY DEGREDACE ZPŮSOBENÉ ZATÉKÁNÍM DO KONSTRUKCE.
- DLE STAVEBNĚ–TECHNICKÉHO PRŮZKUMU BYLY Z HLEDISKA KOROZE OBA OCELOVÉ SLOUPY DETEKOVÁNY V DOBRÉM STAVU.
- OSTATNÍ PRVKY KONSTRUKCE ZASTŘEŠENÍ – ZVLÁŠTĚ PAK PODÉLNÉ PRŮVLAKY HEB 360 A PŘÍČNÉ PROFILY I 240 – JSOU ZKORODOVÁNY A MAJÍ POVRCH ZANESENÝ VÁPENNÝMI VÝLUHY A INKRUSTACEMI Z BETONU VYLITÉHO DO TRAPÉZOVÉHO PLECHU STŘEŠNÍ ROVINY.
- PŘES NA PRVNÍ POHLED VIDITELNOU SILNOU DEGRADACI BYLY NAMĚŘENÉ ÚBYTKY MATERIÁLŮ VLIVEM KOROZE MINIMÁLNÍ. HORŠÍ STAV BYL ZAZNAMENÁN NA ZAVĚŠENÉ OCELOVÉ KONSTRUKCI PODHLEDU, KDE BYLY ODHALENY PRVKY SE SILNOU KOROZÍ.

POHLED NA OCELOVOU STŘEŠNÍ K–CI 19/Z

VIDITELNÁ KOROZE NOSNÁ OCELOVÁ K–CE PODHLEDU 19/Z

NOSNÝ OCELOVÝ SLOUP 20/Z S HODINAMI 21/Z

VIDITELNÉ VÝLUHY A INKRUSTACE 19/Z

VIDITELNÁ SKLADBA PODHLEDU, K–CE ZASTŘEŠENÍ 19/Z + FAS. POVRCH F5

STOŽÁROVÝ SLOUP 18/Z

JDE PŘEVÁŽNĚ O POVRCHOVOU KOROZI 19/Z

KOROZE NOSNÝCH PRVKŮ PODHLEDU 19/Z

NAVRHOVANÝ STAV:

- DEMONTÁŽ A CELKOVÁ NÁHRADA 50% PRVKŮ NOSNÉ KONSTRUKCE PODHLEDU, HMOTNOST OCELI 1 500 KG.
- OČIŠTĚNÍ A SANACE POVRCHŮ OCELOVÝCH PRVKŮ DLE TECHNOLOGICKÉHO POPISU UVEDENÉHO V ÚVODU TOHOTO VÝPISU, ZA TITULNÍM LISTEM.
- NOVÁ POVRCHOVÁ ÚPRAVA VŠECH OCELOVÝCH PRVKŮ V RAL 9005 (ČERNÁ, MATNÁ.
- STÁVAJÍCÍ HODINY 21/Z INSTALOVANÉ NA SLOUPU 20/Z BUDOU DEMONTOVÁNY, ODBORNĚ OPRAVENY A ZPĚT ZAVĚŠENY NA PŮVODNÍ MÍSTO.

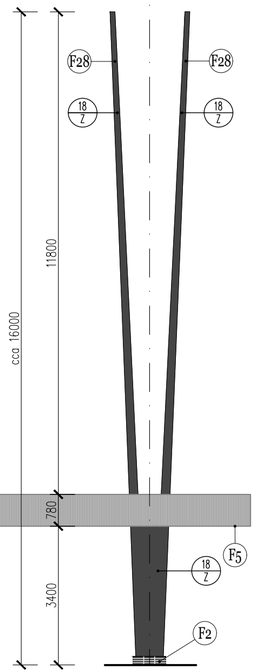

POHLED JIŽNÍ:

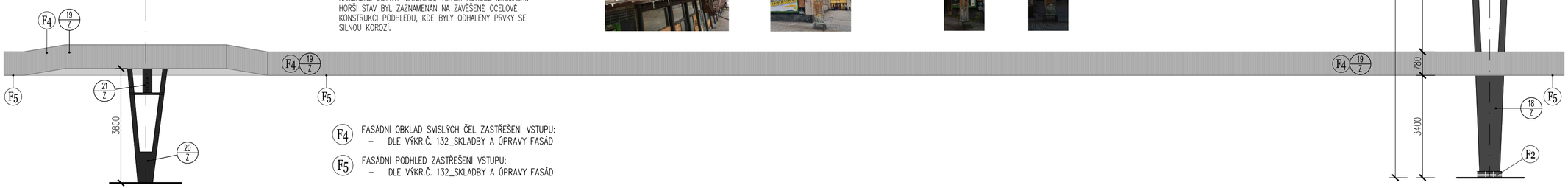

F4 FASÁDNÍ OBKLAD SVISLÝCH ČEL ZASTŘEŠENÍ VSTUPU:
– DLE VÝKR.Č. 132_SKLADBY A ÚPRAVY FASÁD

F5 FASÁDNÍ PODHLED ZASTŘEŠENÍ VSTUPU:
– DLE VÝKR.Č. 132_SKLADBY A ÚPRAVY FASÁD

ZOBRAZENÍ

POL. 18/Z 19/Z 20/Z 21/Z

POL.	ZOBRAZENÍ	POPIS	PODLAŽÍ 1.PP (OS)	1.NP (OP)	2.NP (1P)	3.NP (2P)	STŘ.	KS/KG CELKEM	POZNÁMKA
22a/Z 22b/Z	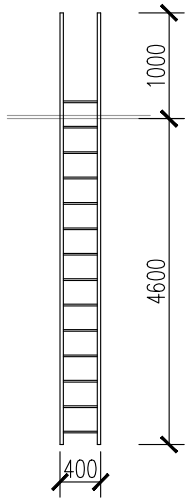 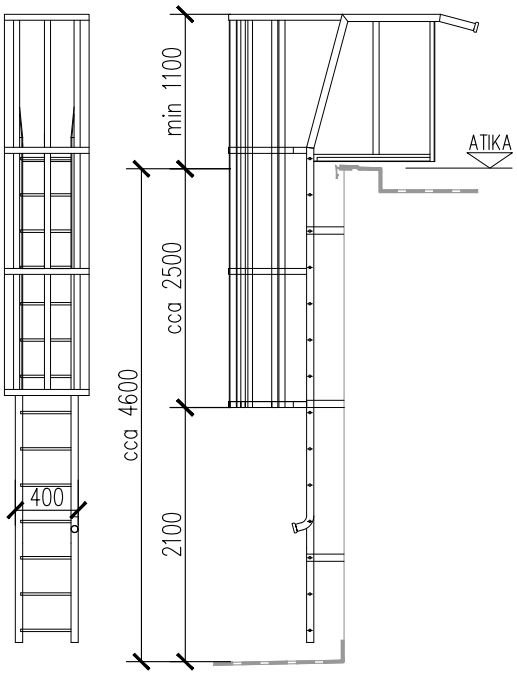	STŘEŠNÍ VÝLEZOVÝ ŽEBŘÍK (JIŽNÍ FASÁDA): STÁVAJÍCÍ STAV: – OCELOVÝ ŽEBŘÍK PRO PŘÍSTUP NA PLOCHOU STŘECHU – VYROBEN Z OCELOVÝCH TRUBEK A TYČOVÉ OCELI – KOTVENÝ DO FASÁDY OBJEKTU – ŠÍŘKA CCA 400MM, DÉLKA CCA 5,6M – REZIVĚJÍCÍ POVRCH NAVRHOVANÝ STAV: – VÝMĚNA STÁVAJÍCÍHO ŽEBŘÍKU ZA NOVÝ VÝROBEK, KTERÝ ODPOVÍDÁ SOUČASNÝM BEZPEČNOSTNÍM PŘEDPISŮM (VIZ NÍŽE). OCELOVÝ POŽÁRNÍ ŽEBŘÍK S OCHRANNÝM KOŠEM A SUCHOVODEM – DÉLKA ŽEBŘÍKU CCA 5,7M – HMOTNOST ŽEBŘÍKU CCA 300KG – ŽEBŘÍK BUDE KOTVEN DO STÁVAJÍCÍHO OBVODOVÉHO ZDIVA. – ŽEBŘÍK BUDE UKONČEN NAD PLOCHOU STŘECHOU – POVRCHOVÁ ÚPRAVA CELÉHO PRVKU: ŽÁROVÉ ZINKOVÁNÍ + VRCHNÍ NÁTĚR/NÁSTŘIK V RAL 9005 (ČERNÁ, MAT) PROVEDENO DLE NORMY PRO PROTIPOŽÁRNÍ ZÁSAH ČSN 730802, ČSN 730840, ČSN 730873 A NORMY PRO ŽEBŘÍKY ČSN 743282 Z ROKU 2014 VE ZNĚNÍ POZDĚJŠÍCH ZMĚN. NENAHRAZUJE DÍLENSKOU DOKUMENTACI !!!	–	2x 300,0 kg 2ks	–	–	–	600,0 kg 2ks	VÝŠKOVÝ ROZDÍL STŘECH A DÉLKU ŽEBŘÍKU NUTNO OVĚŘIT NA STAVBĚ !!!

POL.	ZOBRAZENÍ	POPIS	PODLAŽÍ 1.PP (OS)	1.NP (OP)	2.NP (1P)	3.NP (2P)	STŘ.	KS/KG CELKEM	POZNÁMKA
23/Z		OZNAČENÍ/NÁPIS NAD HLAVNÍM VSTUPEM (JIŽNÍ FASÁDA):	–	50,0 kg 1ks	–	–	–	50,0 kg 1ks	POVRCHOVÁ ÚPRAVA: ŽÁROVĚ ZINKOVÁNO NENAHRAZUJE DÍLENSKOU DOKUMENTACI !!! FINÁLNÍ VZHLED VÝROBKU BUDE KONZULTOVÁN S ARCHITEKTEM !!!

ŘEZ

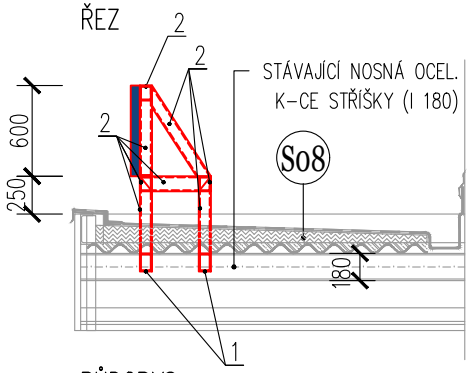

PŮDORYS

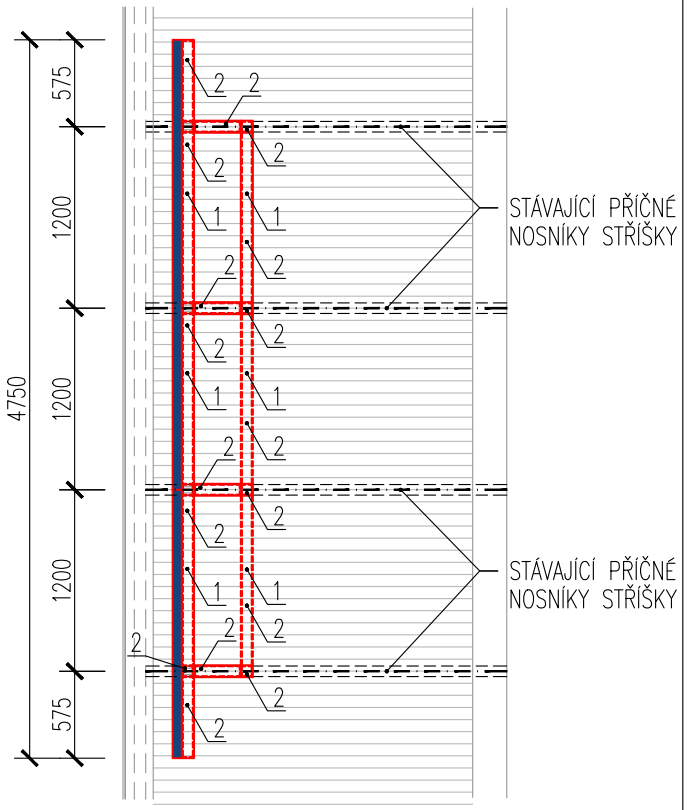

STÁVAJÍCÍ STAV:
- NÁZEV/OZNAČENÍ VLAKOVÉ STANICE
- PROSTOROVÁ CEDULE O ROZMĚRECH CCA 5,0x0,6x0,3 M
- OCELOVÝ KORPUS S ČELNÍM SKLEM A S PODSVÍCENÍM, VČETNĚ KOTVENÍ A ZAVĚTROVÁNÍ
- BARVA KORPUSU: BÍLÁ
- BARVA ČELNÍHO SKLA: MODRÁ, S BÍLÝMI PÍSMENY

NAVRHOVANÝ STAV:
- CELKOVÁ NÁHRADA OCELOVÉ KOTEVNÍ KONSTRUKCE PRO UCHYCENÍ NÁPISU – DLE SCHÉMATU, VČETNĚ KOTVENÍ A ZAVĚTROVÁNÍ
- OZNAČENÍ BUDE PROVEDENO DLE ČÁSTI 900_ORIENTAČNÍ A INFORMAČNÍ SYSTÉM, MOBILIÁŘ, DLE VÝROBKU 922/OR
- NÁPIS BUDE OPATŘEN LED-PODSVÍCENÍM
- NAPOJENÍ NA PŘÍVOD ELEKTRICKÉ ENERGIE DLE ČÁSTI 600_ELEKTROINSTALACE

STÁVAJÍCÍ STAV

3D SCHEMA

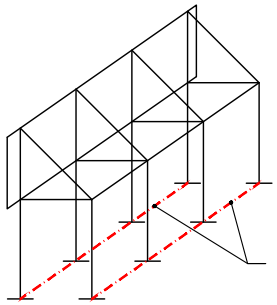

1 – PODÉLNÉ ROZNÁŠECÍ VÝMĚNY MEZI STÁVAJÍCÍMI PŘÍČNÝMI NOSNÍKY STŘÍŠKY

OCELOVÁ ŽÁROVĚ ZINKOVANÁ KONSTRUKCE PRO TABULI INFORMAČNÍHO SYSTÉMU 4750x600MM

OCELOVÁ KONSTRUKCE JE SVAŘENA Z OCELOVÝCH JÄKLŮ 80/40/6MM – VIZ SCHÉMA. STOJKY JSOU PŘIKOTVENY K DODATEČNĚ VLOŽENÝM VYNÁŠECÍM PROFILŮM VEVAŘENÝM MEZI STÁVAJÍCÍ NOSNÍKY ZASTŘEŠENÍ.
PROSTUPY STŘEŠNÍM PLÁŠTĚM BUDOU IZOLOVÁNY SYSTÉMOVÝM ŘEŠENÍM VÝROBCE HYDROIZOLACE.

VÝPIS MATERIÁLU:

1-NOSNÍK HEB 160 (42,6KG/B´), CELKEM 10,0M	426,0KG
2-JÄKL 80/40/3MM, (5,13KG/B´), cca 25,0M´	128,3KG
CELKEM	554,3KG

PROVEDENÍ NOSNÝCH A NENOSNÝCH KONSTRUKCÍ DLE ČLÁNKU 4. AŽ 4.7 GRAFICKÉHO MANUÁLU JEDNOTNÉHO ORIENTAČNÍHO SYSTÉMU SPRÁVY ŽELEZNIČNÍ DOPRAVNÍ CESTY, STÁTNÍ ORGANIZACE" – VYDÁNÍ ČERVENEC 2018

POL.	ZOBRAZENÍ	POPIS	PODLAŽÍ 1.PP (OS)	1.NP (OP)	2.NP (1P)	3.NP (2P)	STŘ.	KS/KG CELKEM	POZNÁMKA
24/Z		BILLBOARD (JIŽNÍ FASÁDA): STÁVAJÍCÍ STAV: – RÁMOVÁ OCELOVÁ KONSTRUKCE KOTVENÁ ZVENKU DO OBVODOVÉHO ZDIVA POMOCÍ OCELOVÝCH KONZOL – VELIKOST 5,5x2,6 M – SE ZELNÝM KRYCÍM NÁTĚREM – BILLBOARD JE NEPŮVODNÍM PRVKEM NA FASÁDĚ VÝPRAVNÍ BUDOVY, BYL OSAZEN AŽ V PRŮBĚHU UŽÍVANÍ STAVBY. NAVRHOVANÝ STAV: – DEMONTÁŽ A ZRUŠENÍ BILLBOARDU	–	2x 1ks	–	–	–	2ks	
25/Z		FASÁDNÍ VYÚSTKA (JIŽNÍ FASÁDA): STÁVAJÍCÍ STAV: – OCELOVÁ VYÚSTKA OSAZENÁ V OBVODOVÉM ZDIVU, RÁM VYÚSTKY VE FASÁDNÍM OBKLADU, S KRYCÍ PLETIVOVOU MŘÍŽKOU – ROZMĚR VYÚSTKY CCA 250/250 MM – PŮVODNÍ BÍLÝ NÁTĚR – REZIVĚJÍCÍ POVRCH, DEGRADOVANÝ STAV NAVRHOVANÝ STAV: – DEMONTÁŽ STÁVAJÍCÍ VYÚSTKY A JEJÍ PLNÁ NÁHRADA ZA VĚRNOU KOPII – POVRCHOVÁ ÚPRAVA V BARVĚ BÍLÉ	–	6,0 kg	–	–	–	6,0 kg	

POL.	ZOBRAZENÍ	POPIS	PODLAŽÍ 1.PP (OS)	1.NP (OP)	2.NP (1P)	3.NP (2P)	STŘ.	KS/KG CELKEM	POZNÁMKA
26/Z 27/Z 28/Z	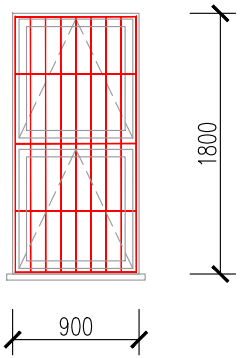	VNĚJŠÍ OCHRANNÁ OKENNÍ MŘÍŽ NA OKNECH 31/O, 32/O, 33/O (JIŽNÍ FASÁDA): STÁVAJÍCÍ STAV: – OCELOVÁ OKENNÍ MŘÍŽ PŘIKOTVENÁ ZVENKU DO DŘEVĚNÉHO RÁMU OKNA VELIKOSTI 900/1800 MM. – VYROBENÁ Z PÁSOVÉ OCELI, S BÍLÝM KRYCÍM NÁTĚREM – MŘÍŽ JE NEPŮVODNÍ OCHRANOU OKEN PROTI VLOUPÁNÍ, BYLA OSAZENA AŽ V PRŮBĚHU UŽÍVANÍ STAVBY. NAVRHOVANÝ STAV: – DEMONTÁŽ A ZRUŠENÍ MŘÍŽE – V NAVRHOVANÉM STAVU JE ZABEZPEČENÍ OBJEKTU PROTI VLOUPÁNÍ ZAJIŠTĚNO JINÝM ZPŮSOBEM.	–	3x 1ks	–	–	–	3ks	
29.1/Z AŽ 29.9/Z		VNĚJŠÍ OCELOVÉ SLOUPKY VENKOVNÍ GALERIE (JIŽNÍ FASÁDA) POPISY STÁVAJÍCÍHO STAVU I ÚPRAVY NAVRHOVANÉHO STAVU JSOU UVEDENY POD POLOŽKOU F29 VE VÝKRESE Č. 132–SKLADBY A ÚPRAVY POVRCHŮ FASÁD V ČÁSTI 100_STAVBA.							
30/Z		OCELOVÉ ZÁBRADLÍ VENKOVNÍ GALERIE (JIŽNÍ FASÁDA) POPISY STÁVAJÍCÍHO STAVU I ÚPRAVY NAVRHOVANÉHO STAVU JSOU UVEDENY POD POLOŽKOU F30 VE VÝKRESE Č. 132–SKLADBY A ÚPRAVY POVRCHŮ FASÁD V ČÁSTI 100_STAVBA.							

POL.	ZOBRAZENÍ	POPIS	PODLAŽÍ 1.PP (OS)	1.NP (OP)	2.NP (1P)	3.NP (2P)	STŘ.	KS/KG CELKEM	POZNÁMKA
31/Z	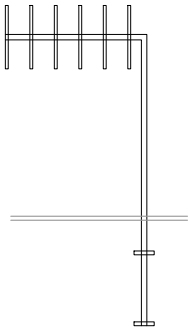	FASÁDNÍ ANTÉNA (ZÁPADNÍ FASÁDA): STÁVAJÍCÍ STAV: – HLINÍKOVÁ KONSTRUKCE ANTÉNY – PŘIKOTVENA KE KONSTRUKCI ATIKY – ANTÉNA JE NEPŮVODNÍM FASÁDNÍM PRVKEM, BYLA OSAZENA AŽ V PRŮBĚHU UŽÍVANÍ STAVBY. NAVRHOVANÝ STAV: – DEMONTÁŽ A ZRUŠENÍ ANTÉNY	–	1ks	–	–	–	1ks	
32/Z AŽ 36/Z		FASÁDNÍ VĚTRACÍ MŘÍŽKA PLOCHÉ STŘECHY (ZÁPADNÍ FASÁDA): STÁVAJÍCÍ STAV: – OCELOVÁ MŘÍŽKA OSAZENÁ V KONSTRUKCI ATIKY (NĚKTERÉ KUSY CHYBĚJÍ) – ROZMĚR 150/150 MM – REZIVĚJÍCÍ DEGRADOVANÝ STAV POZN.: KONSTRUKCE ATIKY JE UTRŽENÁ OD STROPNÍ KONSTRUKCE. BUDE CELÁ VYBOURÁNA A PROVEDENA NOVĚ – DLE VÝKRESŮ PŮDORYSŮ A ŘEZŮ V ČÁSTI 100_STAVBA. NAVRHOVANÝ STAV: – DEMONTÁŽ A ODSTRANĚNÍ VŠECH MŘÍŽEK (PO PROVEDENÍ OPRAV STŘECH A ATIK NEBUDOU JIŽ NOVÉ MŘÍŽKY PRO VĚTRÁNÍ POTŘEBA)	–	5ks	–	–	–	5ks	
37/Z 38/Z		VNĚJŠÍ OCHRANNÁ OKENNÍ MŘÍŽ NA OKNECH 52/0, 53/0 (ZÁPADNÍ FASÁDA): STÁVAJÍCÍ STAV: – OCELOVÁ OKENNÍ MŘÍŽ PŘIKOTVENÁ ZVENKU DO PLASTOVÉHO RÁMU OKNA VELIKOSTI 900/1800 MM. – VYROBENÁ Z BETONÁŘSKÉ OCELI, BEZ KRYCÍHO NÁTĚRU – REZIVĚJÍCÍ DEGRADOVANÝ STAV – MŘÍŽ JE NEPŮVODNÍ OCHRANOU OKEN PROTI VLOUPÁNÍ, BYLA OSAZENA AŽ V PRŮBĚHU UŽÍVANÍ STAVBY. NAVRHOVANÝ STAV: – DEMONTÁŽ A ZRUŠENÍ MŘÍŽE – V NAVRHOVANÉM STAVU JE ZABEZPEČENÍ OBJEKTU PROTI VLOUPÁNÍ ZAJIŠTĚNO JINÝM ZPŮSOBEM.	–	2ks	–	–	–	2ks	

POL.	ZOBRAZENÍ	POPIS	PODLAŽÍ 1.PP (0S)	1.NP (0P)	2.NP (1P)	3.NP (2P)	STŘ.	KS/KG CELKEM	POZNÁMKA
39a/Z 39b/Z		VNĚJŠÍ ZÁKRYT DILATACE (JIŽNÍ FASÁDA):	–	35,0+39,0 KG	–	–	–	74,0 KG	

SCHÉMA STÁVAJÍCÍ DILATACE:

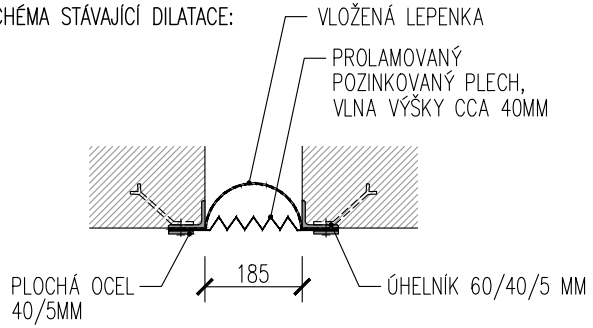

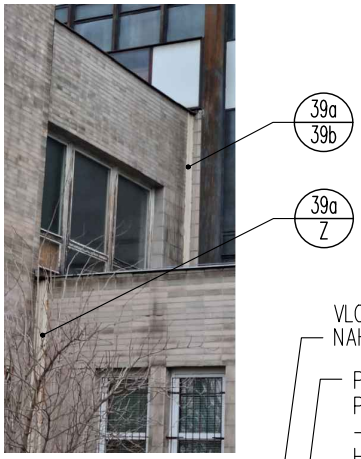

SCHÉMA NAVRHOVANÉ OPRAVY/VÝMĚNY DILATACE:

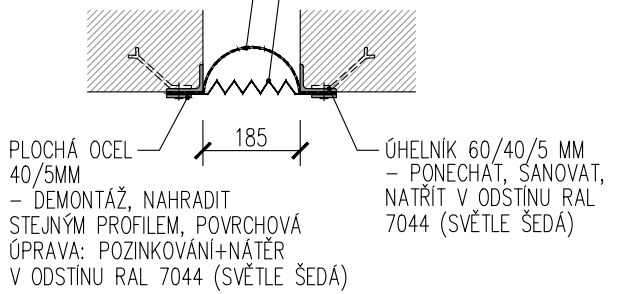

STÁVAJÍCÍ STAV:
- ZAKRYTÍ DILATACE BYLO PROVEDENO PROLAMOVANÝM OCELOVÝM PLECHEM, KTERÝ JE SEVŘEN VRUTY MEZI KOTEVNÍ ÚHELNÍK A PÁSEK Z PLOCHÉ OCELI.
- STAVEBNÍ ŠÍŘKA DILATACE Š=185 MM
- STAVEBNÍ VÝŠKA DILATACE H=5,0+6,0=11,0 M
- POVRCHOVÁ ÚPRAVA: POZINKOVÁNÍ
- STAV: POKROČILÁ DEGRADACE

NAVRHOVANÝ STAV:
- DEMONTÁŽ VŠECH PRVKŮ KROMĚ LEMOVACÍCH ÚHELNÍKŮ
- VÝMĚNA VŠECH DEMONTOVANÝCH PRVKŮ ZA PŘESNOU KOPII (DLE POPISU VE SCHÉMATU).
- POVRCHOVÁ ÚPRAVA:
  PROLAMOVANÝ PLECH: HLINÍKOVÝ, KOMAXIT V RAL 7044 (SVĚTLE ŠEDÁ)
  OSTATNÍ PRVKY: POZINKOVÁNÍ/SANACE+NÁTĚR V ODSTÍNU RAL 7044 (SVĚTLE ŠEDÁ), DLE SCHÉMATU.
- ÚHELNÍK PONECHANÝ VE ZDIVU BUDE SANOVÁN DLE TECHNOLOGIE POPSANÉ V ÚVODU TOHOTO VÝPISU, ZA TITULNÍM LISTEM.

39a/Z ŠÍŘKA DILATACE Š=185 MM, DÉLKA DILATACE L=5,0 M, HMOTNOST VÝROBKU PRO ZÁKRYT DILATACE 35,0 KG

39b/Z ŠÍŘKA DILATACE Š=185 MM, DÉLKA DILATACE L=6,0 M, HMOTNOST VÝROBKU PRO ZÁKRYT DILATACE 39,0 KG

VÝPIS MATERIÁLU 39a/Z:

1.) AL-PLECH, TL. 1,5 MM, R.Š. 600MM, DL. 6,0 BM	15,0 KG
2.) PL. 40/5, DL. 2x5,0 M	18,0 KG
3.) REZERVA	2,0 KG
HMOTNOST CELKEM	35,0 KG

VÝPIS MATERIÁLU 39b/Z:

1.) AL-PLECH, TL. 1,5 MM, R.Š. 600MM, DL. 7,0 BM	17,0 KG
2.) PL. 40/5, DL. 2x6,0 M	20,0 KG
3.) REZERVA	2,0 KG
HMOTNOST CELKEM	39,0 KG

POL.	ZOBRAZENÍ	POPIS	PODLAŽÍ 1.PP (OS)	1.NP (OP)	2.NP (1P)	3.NP (2P)	STŘ.	KS/KG CELKEM	POZNÁMKA
40/Z 41/Z 42/Z		VNĚJŠÍ OCHRANNÁ OKENNÍ MŘÍŽ NA OKNECH 54/O, 55/O, 56/O (ZÁPADNÍ FASÁDA): STÁVAJÍCÍ STAV: – OCELOVÁ OKENNÍ MŘÍŽ PŘIKOTVENÁ ZVENKU DO PLASTOVÉHO RÁMU OKNA VELIKOSTI 900/1800 MM. – VYROBENÁ Z PÁSOVÉ A PRUTOVÉ OCELI, S BÍLÝM KRYCÍM NÁTĚREM – REZIVĚJÍCÍ DEGRADOVANÝ STAV – MŘÍŽ JE NEPŮVODNÍ OCHRANOU OKEN PROTI VLOUPÁNÍ, BYLA OSAZENA AŽ V PRŮBĚHU UŽÍVANÍ STAVBY. NAVRHOVANÝ STAV: – DEMONTÁŽ A ZRUŠENÍ MŘÍŽE – V NAVRHOVANÉM STAVU JE ZABEZPEČENÍ OBJEKTU PROTI VLOUPÁNÍ ZAJIŠTĚNO JINÝM ZPŮSOBEM.	–	3ks	–	–	–	3ks	
43/Z 44/Z 45/Z		OSVĚTLOVACÍ TĚLESA U VSTUPŮ DO OBJEKTU (ZÁPADNÍ FASÁDA): STÁVAJÍCÍ STAV: – SVÍTIDLA OSAZENÁ NA FASÁDNÍM OBKLADU MEZI VNĚJŠÍMI VSTUPNÍMI DVEŘMI – PRŮMĚR CCA 150–200 MM – VČETNĚ KRYCÍHO SKLA – STÁVAJÍCÍ STAV VYKAZUJE ČÁSTEČNOU DEGRADACI – FUNKČNOST NEOVĚŘENA NAVRHOVANÝ STAV: – DEMONTÁŽ A CELKOVÁ NÁHRADA ZA NOVÝ KUS VČETNĚ KRYCÍHO SKLA – POVRCHOVÁ ÚPRAVA: KOMAXIT, BARVA BÍLÁ	–	3ks	–	–	–	3ks	
46/Z 47/Z 48/Z 49/Z 50/Z	46/Z AŽ 49/Z 50/Z	OCELOVÉ MŘÍŽE V SUTERÉNNÍCH OTVORECH, OTVORY BEZ ZASKLENÍ (ZÁPADNÍ FASÁDA): STÁVAJÍCÍ STAV: – OCELOVÉ MŘÍŽE S OSAZOVACÍM RÁMEM A VNĚJŠÍM TAHOKOVEM – ROZMĚR OTVORŮ 1800/600 MM – MŘÍŽ 50/Z BYLA PROVEDENA Z ÚHELNÍKOVÝCH PROFILŮ, OPATŘENA OCHRANNÝM NÁTĚREM – STÁVAJÍCÍ STAV VYKAZUJE ČÁSTEČNOU DEGRADACI	–	5ks	–	–	–	5ks	

POL.	ZOBRAZENÍ	POPIS	PODLAŽÍ 1.PP (OS)	1.NP (OP)	2.NP (1P)	3.NP (2P)	STŘ.	KS/KG CELKEM	POZNÁMKA
	SCHÉMA NAVRHOVANÉ VÝMĚNY MŘÍŽE: 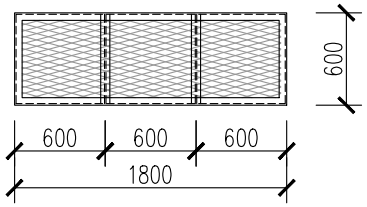 	NAVRHOVANÝ STAV: – DEMONTÁŽ VŠECH STÁVAJÍCÍCH MŘÍŽÍ – VÝROBA NOVÝCH MŘÍŽÍ, KTERÉ BUDOU OSAZENY A NAKOTVENY DO VNĚJŠÍHO LÍCE ZDIVA – KONSTRUKCE NOVÉ MŘÍŽE: OBVODOVÝ RÁM Z OCELOVÝCH ÚHELNÍKŮ 60/60/6 MM S VÝZTUŽEMI A VEVAŘENOU VÝPLNÍ Z TAHOKOVU, DLE SCHÉMATU A VÝPISU MATERIÁLU – NOVÁ POVRCHOVÁ ÚPRAVA V BARVĚ ČERNÉ – RAL 9005 VÝPIS NOVÉHO MATERIÁLU PRO 1 KS VÝROBKU 46/Z AŽ 50/Z: 1.) OCELOVÝ RÁM Z ÚHELNÍKU 60/60/6 MM (5,49 KG/M), DL. 4,8 M 26,5 KG 2.) VÝPLŇ TAHOKOV, 1,1 M2 10,3 KG 3.) STŘEDOVÉ VÝZTUHY Z ÚHELNÍKU "T" 60/60/7 MM, (6,51 KG/M), DL. 2x0,6M 7,9 KG 4.) KOTEVNÍ PRACNY, 0,3 KG/KS, 6 KS 1,8 KG 5.) REZERVA 3,5 KG HMOTNOST 1 KS CELKEM 50,0 KG	5x50,0 kg 5ks	–	–	–	–	250,0 kg 5ks	
51/Z 52/Z		VNĚJŠÍ OCELOVÁ PULTOVÁ STŘÍŠKA ZASTŘEŠENÍ PERÓNU (PODÉL SEVERNÍ FASÁDY) POPISY STÁVAJÍCÍHO STAVU I ÚPRAVY NAVRHOVANÉHO STAVU JSOU UVEDENY POD POLOŽKOU F31 VE VÝKRESE Č. 132–SKLADBY A ÚPRAVY POVRCHŮ FASÁD V ČÁSTI 100_STAVBA.							

POL.	ZOBRAZENÍ	POPIS	PODLAŽÍ 1.PP (OS)	1.NP (OP)	2.NP (1P)	3.NP (2P)	STŘ.	KS/KG CELKEM	POZNÁMKA
53a/Z 53b/Z	SCHÉMA STÁVAJÍCÍ DILATACE: 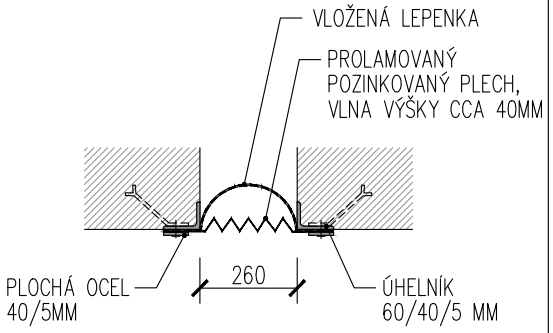 SCHÉMA NAVRHOVANÉ OPRAVY/VÝMĚNY DILATACE: 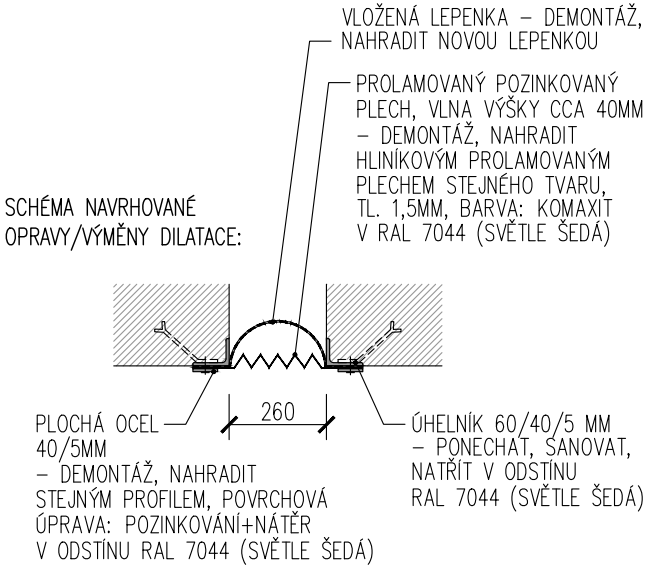 	VNĚJŠÍ ZÁKRYT DILATACE (JIŽNÍ FASÁDA): STÁVAJÍCÍ STAV: – ZAKRYTÍ DILATACE BYLO PROVEDENO PROLAMOVANÝM OCELOVÝM PLECHEM, KTERÝ JE SEVŘEN VRUTY MEZI KOTEVNÍ ÚHELNÍK A PÁSEK Z PLOCHÉ OCELI. – STAVEBNÍ ŠÍŘKA DILATACE Š=260 MM – STAVEBNÍ VÝŠKA DILATACE H=12,5 M – POVRCHOVÁ ÚPRAVA: VRCHNÍ NÁTĚR, BARVA ŽLUTÁ – STAV: POKROČILÁ DEGRADACE NAVRHOVANÝ STAV: – DEMONTÁŽ VŠECH PRVKŮ KROMĚ LEMOVACÍCH ÚHELNÍKŮ – VÝMĚNA VŠECH DEMONTOVANÝCH PRVKŮ ZA PŘESNOU KOPII (DLE POPISU VE SCHÉMATU). – POVRCHOVÁ ÚPRAVA: PROLAMOVANÝ PLECH: HLINÍKOVÝ, KOMAXIT V RAL 7044 (SVĚTLE ŠEDÁ) OSTATNÍ PRVKY: POZINKOVÁNÍ/SANACE+NÁTĚR V ODSTÍNU RAL 7044 (SVĚTLE ŠEDÁ), DLE SCHÉMATU. – ÚHELNÍK PONECHANÝ VE ZDIVU BUDE SANOVÁN DLE TECHNOLOGIE POPSANÉ V ÚVODU TOHOTO VÝPISU, ZA TITULNÍM LISTEM. VÝPIS MATERIÁLU 53a/Z, 53b/Z: 1.) AL-PLECH, TL. 1,5 MM, R.Š. 800MM, DL. 14,0 BM 46,0 KG 2.) PL. 40/5, DL 2x12,50 M 40,0 KG 3.) REZERVA 6,0 KG HMOTNOST 1 KS CELKEM 92,0 KG	–	2x 92,0 KG	–	–	–	184,0 KG	

POL.	ZOBRAZENÍ	POPIS	PODLAŽÍ 1.PP (0S)	1.NP (0P)	2.NP (1P)	3.NP (2P)	STŘ.	KS/KG CELKEM	POZNÁMKA
54/Z		VNĚJŠÍ OPLECHOVÁNÍ (SEVERNÍ FASÁDA): STÁVAJÍCÍ STAV: – HLADKÝ OCELOVÝ PLECH TL. CCA 1,0 MM – OD U.T. PERÓNU PO SPODNÍ HRANU ŽB PRŮVLAKU – ŠÍŘKA CCA 400MM, VÝŠKA 6,2M – POVRCHOVÁ ÚPRAVA: NÁTĚR V OKROVÉ BARVĚ – STAV: REZIVĚJÍCÍ, S VIDITELNOU DEGRADACÍ NAVRHOVANÝ STAV: – DEMONTÁŽ PLECHU A ZJIŠTĚNÍ DŮVODU PRO JEHO PŮVODNÍ INSTALACI – CELKOVÁ VÝMĚNA ZA TOTOŽNÝ VÝROBEK – NOVÁ POVRCHOVÁ ÚPRAVA V BARVĚ SVĚTLE ŠEDÉ – RAL 7044 VÝPIS MATERIÁLU 54/Z: 1.) OCELOVÝ PLECH, TL. 1,0 MM, R.Š. 500MM, DL. 6,5 BM 26,0 KG 2.) REZERVA 2,0 KG HMOTNOST CELKEM 28,0 KG	2x 95,0 KG	–	–	–	–	190,0 KG	

POL.	ZOBRAZENÍ	POPIS	PODLAŽÍ 1.PP (0S)	PODLAŽÍ 1.NP (0P)	PODLAŽÍ 2.NP (1P)	PODLAŽÍ 3.NP (2P)	PODLAŽÍ STŘ.	KS/KG CELKEM	POZNÁMKA
55/Z 56/Z	SCHÉMA STÁVAJÍCÍ DILATACE: 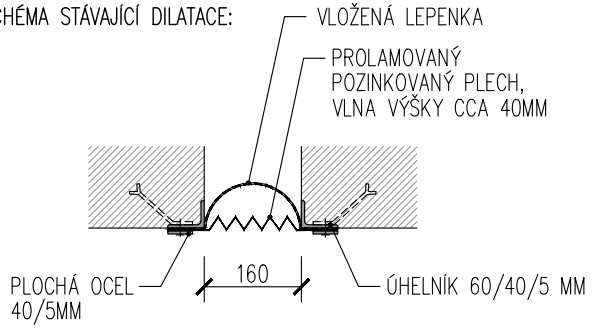 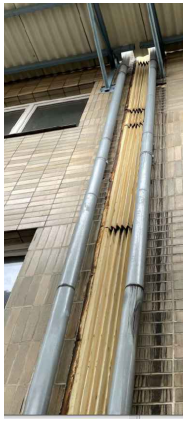 SCHÉMA NAVRHOVANÉ OPRAVY/VÝMĚNY DILATACE: 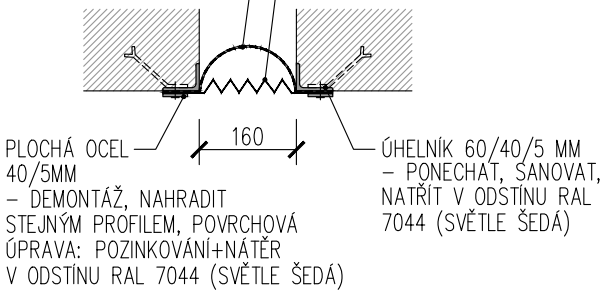 	VNĚJŠÍ ZÁKRYT DILATACE (SEVERNÍ FASÁDA): STÁVAJÍCÍ STAV: – ZAKRYTÍ DILATACE BYLO PROVEDENO PROLAMOVANÝM OCELOVÝM PLECHEM, KTERÝ JE SEVŘEN VRUTY MEZI KOTEVNÍ ÚHELNÍK A PÁSEK Z PLOCHÉ OCELI. – STAVEBNÍ ŠÍŘKA DILATACE Š=160 MM – STAVEBNÍ VÝŠKA DILATACE H=12,2 M – POVRCHOVÁ ÚPRAVA: NÁTĚR V OKROVÉ BARVĚ – STAV: POKROČILÁ DEGRADACE NAVRHOVANÝ STAV: – DEMONTÁŽ VŠECH PRVKŮ KROMĚ LEMOVACÍCH ÚHELNÍKŮ – VÝMĚNA VŠECH DEMONTOVANÝCH PRVKŮ ZA PŘESNOU KOPII (DLE POPISU VE SCHÉMATU). – POVRCHOVÁ ÚPRAVA: PROLAMOVANÝ PLECH: HLINÍKOVÝ, KOMAXIT V RAL 7044 (SVĚTLE ŠEDÁ) OSTATNÍ PRVKY: POZINKOVÁNÍ/SANACE+NÁTĚR V ODSTÍNU RAL 7044 (SVĚTLE ŠEDÁ), DLE SCHÉMATU. – ÚHELNÍK PONECHANÝ VE ZDIVU BUDE SANOVÁN DLE TECHNOLOGIE POPSANÉ V ÚVODU TOHOTO VÝPISU, ZA TITULNÍM LISTEM. VÝPIS MATERIÁLU 55/Z, 56/Z: 1.) AL-PLECH, TL. 1,5 MM, R.Š. 500MM, DL. 14,0 BM 29,0 KG 2.) PL. 40/5, DL 2x12,5 M 40,0 KG 3.) REZERVA 4,0 KG HMOTNOST 1 KS CELKEM 73,0 KG	–	2x 73,0 KG	–	–	–	146,0 KG	

POL.	ZOBRAZENÍ	POPIS	PODLAŽÍ 1.PP (OS)	1.NP (OP)	2.NP (1P)	3.NP (2P)	STŘ.	KS/KG CELKEM	POZNÁMKA
57/Z 58/Z	STÁVAJÍCÍ STAV: 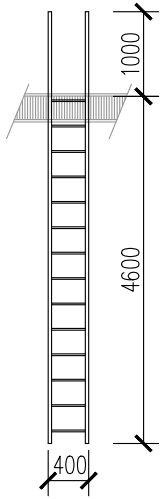 	STŘEŠNÍ VÝLEZOVÝ ŽEBŘÍK (SEVERNÍ FASÁDA): STÁVAJÍCÍ STAV: – OCELOVÝ ŽEBŘÍK PRO PŘÍSTUP NA PLOCHOU STŘECHU – VYROBEN Z OCELOVÝCH TRUBEK A TYČOVÉ OCELI – KOTVENÝ DO FASÁDY OBJEKTU – ŠÍŘKA CCA 500MM, DÉLKA CCA 5,6M – REZIVĚJÍCÍ POVRCH	–	2x 60,0 kg 2ks	–	–	–	120,0 kg 2ks	VÝŠKOVÝ ROZDÍL STŘECH A DÉLKU ŽEBŘÍKU NUTNO OVĚŘIT NA STAVBĚ !!!
	NAVRHOVANÝ STAV: 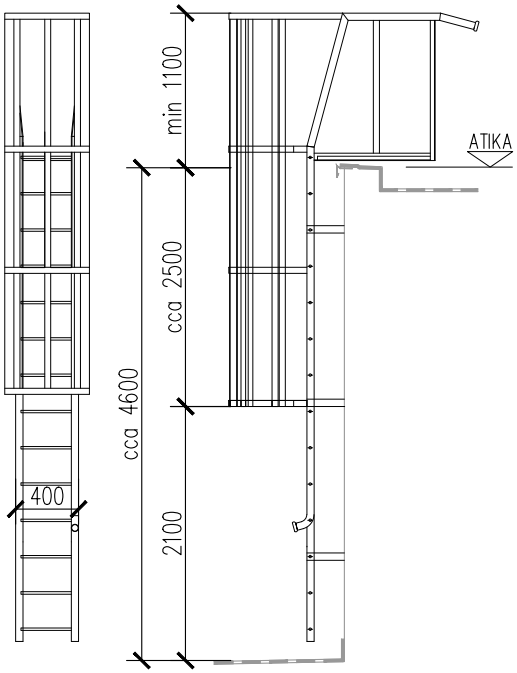 	NAVRHOVANÝ STAV: – VÝMĚNA STÁVAJÍCÍHO ŽEBŘÍKU ZA NOVÝ VÝROBEK, KTERÝ ODPOVÍDÁ SOUČASNÝM BEZPEČNOSTNÍM PŘEDPISŮM (VIZ NÍŽE). OCELOVÝ POŽÁRNÍ ŽEBŘÍK S OCHRANNÝM KOŠEM A SUCHOVODEM – DÉLKA ŽEBŘÍKU CCA 5,7M – HMOTNOST ŽEBŘÍKU CCA 300KG – ŽEBŘÍK BUDE KOTVEN DO STÁVAJÍCÍHO OBVODOVÉHO ZDIVA. – ŽEBŘÍK BUDE UKONČEN NAD PLOCHOU STŘECHOU – POVRCHOVÁ ÚPRAVA CELÉHO PRVKU: ŽÁROVÉ ZINKOVÁNÍ + VRCHNÍ NÁTĚR/NÁSTŘIK V RAL 9005 (ČERNÁ, MAT) PROVEDENO DLE NORMY PRO PROTIPOŽÁRNÍ ZÁSAH ČSN 730802, ČSN 730840, ČSN 730873 A NORMY PRO ŽEBŘÍKY ČSN 743282 Z ROKU 2014 VE ZNĚNÍ POZDĚJŠÍCH ZMĚN. NENAHRAZUJE DÍLENSKOU DOKUMENTACI !!!	–	2x 300,0 kg 2ks	–	–	–	600,0 kg 2ks	

POL.	ZOBRAZENÍ	POPIS	PODLAŽÍ 1.PP (OS)	1.NP (OP)	2.NP (1P)	3.NP (2P)	STŘ.	KS/KG CELKEM	POZNÁMKA
59/Z 60/Z 61/Z	 NA VŠECHNA SKLÁPĚCÍ OKÉNKA BUDOU OSAZENY BEZPEČNOSTNÍ MAGNETY ! SPECIFIKACE ZASKLENÍ – DLE SOUHRNNÉ SPECIFIKACE V ÚVODU TOHOTO VÝKRESU, ZA TITULNÍM LISTEM: 3a	OCELOVÉ VĚTRACÍ OKÉNKO (SEVERNÍ FASÁDA): STÁVAJÍCÍ STAV: – OCELOVÉ VĚTRACÍ OKÉNKO SKLÁPĚCÍ VE SKLOBETONOVÉ VÝPLNI – VYROBENO Z OCELOVÝCH ÚHELNÍKOVÝCH PROFILŮ A PÁSOVÉ OCELI, SE ZASKLENÍM – ROZMĚR 600/400 MM – BEZ POVRCHOVÉ ÚPRAVY – REZIVĚJÍCÍ POVRCH, DEGRADOVANÝ STAV NAVRHOVANÝ STAV: – DEMONTÁŽ ZE SKLOBETONOVÉ VÝPLNĚ – KOMPLETNÍ REPASE OKÉNKA VČETNĚ KOVÁNÍ – ZASKLENÍ TEPELNĚ–IZOLAČNÍM DVOJSKLEM – V PŘÍPADĚ NUTNOSTI KOMPLETNÍ VÝMĚNY JE HMOTNOST NAHRAZENÉ OCELI 1 KS OKNA 20,0 KG – NOVÁ POVRCHOVÁ ÚPRAVA V RAL 9005 (ČERNÁ, MAT)	–	3x 20,0 kg 3ks	–	–	–	60,0 kg 3ks	

POL.	ZOBRAZENÍ	POPIS	PODLAŽÍ 1.PP (OS)	1.NP (OP)	2.NP (1P)	3.NP (2P)	STŘ.	KS/KG CELKEM	POZNÁMKA
62/Z 63/Z		OCELOVÉ VĚTRACÍ OKÉNKO (SEVERNÍ FASÁDA): STÁVAJÍCÍ STAV: – OCELOVÉ VĚTRACÍ OKÉNKO VE SKLOBETONOVÉ VÝPLNI – VYROBENO Z OCELOVÝCH ÚHELNÍKOVÝCH PROFILŮ A PÁSOVÉ OCELI, SE ZASKLENÍM – ROZMĚR 600/400 MM – BEZ POVRCHOVÉ ÚPRAVY – ZAPRÁŠENÝ, REZIVĚJÍCÍ POVRCH NAVRHOVANÝ STAV: – DEMONTÁŽ ZE SKLOBETONOVÉ VÝPLNĚ – KOMPLETNÍ REPASE OKÉNKA VČETNĚ KOVÁNÍ – ZASKLENÍ TEPELNĚ–IZOLAČNÍM DVOJSKLEM – V PŘÍPADĚ NUTNOSTI KOMPLETNÍ VÝMĚNY JE HMOTNOST NAHRAZENÉ OCELI 1 KS OKNA 20,0 KG – NOVÁ POVRCHOVÁ ÚPRAVA V BARVĚ SVĚTLE ŠEDÉ – RAL 7044.	–	2x 20,0 kg 2ks	–	–	–	40,0 kg 2ks	
64/Z	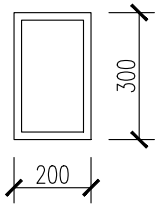	FASÁDNÍ SKŘÍŇKA (SEVERNÍ FASÁDA): STÁVAJÍCÍ STAV: – OCELOVÁ SKŘÍŇKA VE FASÁDNÍ STĚNĚ – VČETNĚ OSAZOVACÍHO RÁMU – ROZMĚR 200/300 MM – POVRCHOVÝ NÁTĚR: BÍLÝ – ZACHOVALÝ STAV NAVRHOVANÝ STAV: – DEMONTÁŽ DVÍŘEK – OČIŠTĚNÍ A SANACE POVRCHU SKŘÍŇKY DLE TECHNOLOGIE POPSANÉ V ÚVODU TOHOTO VÝPISU, ZA TITULNÍM LISTEM – NOVÁ POVRCHOVÁ ÚPRAVA V BARVĚ SVĚTLE ŠEDÉ – RAL 7044 – PRO PŘÍPAD NEZBYTNÉ VÝMĚNY JE HMOTNOST VÝROBKU CCA 9,0 KG	–	9,0 kg 1ks	–	–	–	9,0 kg 1ks	

POL.	ZOBRAZENÍ	POPIS	PODLAŽÍ					KS/KG CELKEM	POZNÁMKA
			1.PP (OS)	1.NP (OP)	2.NP (1P)	3.NP (2P)	STŘ.		
65.1 Z 65.2 Z		PANEL OVLÁDÁNÍ VÝTAHU + CEDULKA (SEVERNÍ FASÁDA): STÁVAJÍCÍ STAV: – PŮVODNÍ DVOJTLAČÍTKOVÝ PANEL K OVLÁDÁNÍ VÝTAHU – SMALTOVANÁ BÍLÁ CEDULKA S NÁVODEM NA UŽÍVÁNÍ VÝTAHU – FUNKČNOST TLAČÍTEK NEOVĚŘENA – ZACHOVALÝ STAV NAVRHOVANÝ STAV: – DEMONTÁŽ, OČIŠTĚNÍ, OPRAVA – ZPĚTNÁ INSTALACE	–	2ks	–	–	–	2ks	
66 Z		BEZPEČNOSTNÍ VYPÍNAČ VÝTAHU (SEVERNÍ FASÁDA): STÁVAJÍCÍ STAV: – PŮVODNÍ TLAČÍTKO/VYPÍNAČ VÝTAHU – OSAZENO VE ZDIVU – FUNKČNOST NEOVĚŘENA – OPOTŘEBENÝ STAV NAVRHOVANÝ STAV: – DEMONTÁŽ, OČIŠTĚNÍ, OPRAVA – ZPĚTNÁ INSTALACE	–	1ks	–	–	–	1ks	
67 Z 68 Z	67 Z 68 Z	OSVĚTLENÍ VÝTAHU (SEVERNÍ FASÁDA): STÁVAJÍCÍ STAV: – PŮVODNÍ SVÍTIDLA NAD VSTUPY DO VÝTAHŮ – OSAZENA NA FASÁDNÍM OBKLADU – FUNKČNOST NEOVĚŘENA – DEGRADOVANÝ STAV NAVRHOVANÝ STAV: – DEMONTÁŽ – INSTALACE IDENTICKÉ NÁHRADY	–	2ks	–	–	–	2ks	

POL.	ZOBRAZENÍ	POPIS	PODLAŽÍ					KS/KG CELKEM	POZNÁMKA
			1.PP (OS)	1.NP (OP)	2.NP (1P)	3.NP (2P)	STŘ.		
69 / Z		VENKOVNÍ UMYVADLO/VÝLEVKA (SEVERNÍ FASÁDA): STÁVAJÍCÍ STAV: – PŮVODNÍ NÁSTĚNNÁ VÝLEVKA S VÝTOKOVÝM KOHOUTEM A ODTOKEM DO KANALIZACE – LITINOVÝ SMALTOVANÝ VÝROBEK – ROZMĚR CCA 400/700 M – BARVA: BÍLÝ SMALT – FUNKČNOST NEZJIŠTĚNA – ČÁSTEČNĚ POŠKOZENÁ, ZACHOVALÝ STAV NAVRHOVANÝ STAV: – DEMONTÁŽ A ODBORNÉ OČIŠTĚNÍ – NOVÝ SMALTOVANÝ POVRCH – ZPĚTNÁ INSTALACE BEZ NAPOJENÍ NA VODU A KANALIZACI (VÝLEVKA NEBUDE FUNKČNÍ – INSTALOVÁNA BUDE POUZE JAKO DOBOVÝ ARTEFAKT)	–	1ks	–	–	–	1ks	
70a / Z		INFORMAČNÍ CEDULE (SEVERNÍ FASÁDA): STÁVAJÍCÍ STAV: – PLASTOVÁ CEDULKA VELIKOSTI A4 – PŘIKOTVENO DO FASÁDY NAVRHOVANÝ STAV: – DEMONTÁŽ A ODSTRANĚNÍ CEDULKY							
70b / Z		INFORMAČNÍ CEDULE (SEVERNÍ FASÁDA): STÁVAJÍCÍ STAV: – 2x PLASTOVÁ CEDULE O VELIKOSTI 750/600 MM – PŘIKOTVENO DO FASÁDY NAVRHOVANÝ STAV: – DEMONTÁŽ – VÝROBA TOTOŽNÉ KOPIE – ZPĚTNÁ MONTÁŽ							

POL.	ZOBRAZENÍ	POPIS	PODLAŽÍ 1.PP (OS)	1.NP (OP)	2.NP (1P)	3.NP (2P)	STŘ.	KS/KG CELKEM	POZNÁMKA
71a / Z		VNĚJŠÍ OSVĚTLENÍ VSTUPU DO KANCELÁŘE VÝPRAVČÍHO (SEVERNÍ FASÁDA): STÁVAJÍCÍ STAV: – SVÍTIDLO S CYLINDROVÝM SKLENĚNÝM STÍNIDLEM NAD DVEŘMI – VČETNĚ VYPÍNAČE A PŘÍVODNÍHO KABELU VEDENÉHO PO FASÁDĚ OBJEKTU – FUNKČNOST NEOVĚŘENA – ZACHOVALÝ STAV NAVRHOVANÝ STAV: – DEMONTÁŽ – OČIŠTĚNÍ – OPRAVA/VÝMĚNA POŠKOZENÝCH ČÁSTÍ (SVÍTIDLO, KABEL, VYPÍNAČ) – ZPĚTNÁ INSTALACE VŠECH ČÁSTÍ BEZ ZAPOJENÍ KABELU A VYPÍNAČE DO SÍTĚ (TYTO SOUČÁSTI POUZE JAKO DOBOVÝ ARTEFAKT) – SVĚTLO BUDE ROZSVĚCOVÁNO JINÝM ZPŮSOBEM	1ks	–	–	–	–	1ks	
71b / Z		ZABEZPEČOVACÍ SYSTÉM OBJEKTU (JIŽNÍ FASÁDA): DTTO 16b/Z STÁVAJÍCÍ STAV: – ZAŘÍZENÍ PRO OCHRANU OBJEKTU/ALARM – ROZMĚR CCA 150/250 MM – FUNKČNOST NEOVĚŘENA NAVRHOVANÝ STAV: – DEMONTÁŽ – ZPĚTNÁ MONTÁŽ POUZE V PŘÍPADĚ ZACHOVÁNÍ NUTNOSTI.	1ks	–	–	–	–	1ks	
72 / Z		SKŘÍŇ ELEKTROINSTALACE (SEVERNÍ FASÁDA): STÁVAJÍCÍ STAV: – PLECHOVÁ POZINKOVANÁ SKŘÍŇ OSAZENÁ DO OBVODOVÉHO ZDIVA, ČÁSTEČNĚ VYSTUPUJÍCÍ PŘED LÍC FASÁDY – ROZMĚR SKŘÍNĚ 1750/2060 MM, LÍC 150MM PŘED FASÁDOU – POVRCHOVÁ ÚPRAVA: KRYCÍ NÁTĚR ŠEDÉ BARVY – FUNKČNOST ELEKTROINSTALACE NEOVĚŘENA – ZACHOVALÝ STAV SKŘÍNĚ NAVRHOVANÝ STAV: – OČIŠTĚNÍ VŠECH VNITŘNÍCH I VNĚJŠÍCH POVRCHŮ OCELOVÉ SKŘÍNĚ DLE TECHNOLOGIE POPSANÉ V ÚVODU TOHOTO VÝPISU, ZA TITULNÍM LISTEM. – NOVÁ POVRCHOVÁ ÚPRAVA V BARVĚ SVĚTLE ŠEDÉ – RAL 7044. – V PŘÍPADĚ POTŘEBY ČI NUTNOSTI BUDE ZACHOVÁNA FUNKČNOST SKŘÍNĚ, V SOULADU S ČÁSTÍ 600_ELEKTROINSTALACE.	150,0 kg 1ks	–	–	–	–	150,0 kg 1ks	

POL.	ZOBRAZENÍ	POPIS	PODLAŽÍ					KS/KG CELKEM	POZNÁMKA
			1.PP (OS)	1.NP (OP)	2.NP (1P)	3.NP (2P)	STŘ.		
73.1/Z AŽ 73.5/Z		VYÚSTKA STÁVAJÍCÍHO ZAŘÍZENÍ VZT (SEVERNÍ FASÁDA): STÁVAJÍCÍ STAV: – OCELOVÉ KRUHOVÉ VYÚSTKY UMÍSTĚNÉ VE SVISLÉ STĚNĚ STŘEŠNÍHO SVĚTLÍKU – PRŮMĚR CCA 450MM – VČETNĚ KRYCÍ MŘÍŽKY – S POVRCHOVOU ÚPRAVOU KRYCÍM NÁTĚREM – BARVA: ŠEDÁ – DEGRADOVANÝ STAV, REZIVĚJÍCÍ POVRCH NAVRHOVANÝ STAV: – DEMONTÁŽ A ODSTRANĚNÍ STÁVAJÍCÍCH VYÚSTEK – ZRUŠENÍ OTVORŮ	–	–	–	–	5ks	5ks	
74/Z		ODVĚTRÁVACÍ KOMÍNEK (SEVERNÍ FASÁDA): STÁVAJÍCÍ STAV: – SVISLÉ ODVĚTRÁVACÍ POTRUBÍ SE STŘÍŠKOU UMÍSTĚNÉ VE SVISLÉ STĚNĚ STŘEŠNÍHO SVĚTLÍKU – PRŮMĚR CCA 150MM – S POVRCHOVOU ÚPRAVOU KRYCÍM NÁTĚREM – BARVA: ŠEDÁ – DEGRADOVANÝ STAV, REZIVĚJÍCÍ POVRCH NAVRHOVANÝ STAV: – DEMONTÁŽ A ODSTRANĚNÍ STÁVAJÍCÍHO KOMÍNKU – ZRUŠENÍ OTVORU	–	–	–	–	1ks	1ks	
75/Z		KLIMATIZAČNÍ JEDNOTKY STÁVAJÍCÍHO ZAŘÍZENÍ VZT (SEVERNÍ FASÁDA): STÁVAJÍCÍ STAV: – VENKOVNÍ ČÁSTI KLIMATIZAČNÍCH JEDNOTEK ZN. TOSHIBA – OSAZENÉ NA SVISLÉ STĚNĚ STŘEŠNÍHO SVĚTLÍKU POMOCÍ OCELOVÝCH KONZOL – ROZMĚR CCA 600/450 MM – BARVA: BÍLÁ – ZACHOVALÝ STAV NAVRHOVANÝ STAV: – DEMONTÁŽ JEDNOTEK VZT VČETNĚ JEJICH NOSNÝCH KONZOL – PO PROVEDENÍ REKONSTRUKCE SVĚTLÍKU BUDOU VZT JEDNOTKY NAMONTOVÁNY ZPĚT – NOVÉ UMÍSTĚNÍ STÁVAJÍCÍCH JEDNOTEK BUDE PROVEDENO NA NOVÉ NOVÉ OCELOVÉ K-CE, DLE VÝPISU ZÁMEČNICKÝCH VÝROBKŮ 224/Z-227/Z	–	–	–	–	5ks	5ks	

POL.	ZOBRAZENÍ	POPIS	PODLAŽÍ 1.PP (OS)	1.NP (OP)	2.NP (1P)	3.NP (2P)	STŘ.	KS/KG CELKEM	POZNÁMKA
76.1/Z AŽ 76.8/Z		MŘÍŽKA STÁVAJÍCÍHO ZAŘÍZENÍ VZT (SEVERNÍ FASÁDA): STÁVAJÍCÍ STAV: – OCELOVÉ ČTVERCOVÉ MŘÍŽKY UMÍSTĚNÉ VE SVISLÉ STĚNĚ STŘEŠNÍHO SVĚTLÍKU – ROZMĚR CCA 450/450 MM – VČETNĚ SKLONĚNÝCH LAMEL – S POVRCHOVOU ÚPRAVOU KRYCÍM NÁTĚREM – BARVA: ŠEDÁ – DEGRADOVANÝ STAV, REZIVĚJÍCÍ POVRCH NAVRHOVANÝ STAV: – DEMONTÁŽ A ODSTRANĚNÍ MŘÍŽEK BUDE PROVEDENO V SOULADU S ČÁSTÍ 700_VZT. – V PŘÍPADĚ ZPĚTNÉHO OSAZENÍ BUDOU MŘÍŽKY POVRCHOVĚ OŠETŘENY DLE TECHNOLOGIE POPSANÉ V ÚVODU TOHOTO VÝPISU, ZA TITULNÍM LISTEM. – NOVÁ POVRCHOVÁ ÚPRAVA V BARVĚ SVĚTLE ŠEDÉ – RAL 7044.	–	–	–	–	8ks	8ks	
77/Z		VĚTRACÍ MŘÍŽKA PLOCHÉ STŘECHY (SEVERNÍ FASÁDA): STÁVAJÍCÍ STAV: – OCELOVÉ ČTVERCOVÉ MŘÍŽKY UMÍSTĚNÉ V ATICE PLOCHÉ STŘECHY NEJVYŠŠÍHO PATRA – ROZMĚR CCA 150/150 MM – POUZE OTVORY, MŘÍŽKY CHYBÍ NAVRHOVANÝ STAV: – DEMONTÁŽ A ODSTRANĚNÍ VĚTRACÍCH MŘÍŽEK – ZRUŠENÍ OTVORŮ	4x1,0 kg –	–	–	–	4ks	4,0 kg 4ks	
78/Z		SKŘÍŇKA (VÝCHODNÍ FASÁDA): STÁVAJÍCÍ STAV: – SKŘÍŇKA ZABUDOVANÁ V OBVODOVÉM ZDIVU – ROZMĚR CCA 200/300MM NAVRHOVANÝ STAV: – NÁHRADA SKŘÍŇKY ZA IDENTICKÝ KUS – V PŘÍPADĚ POTŘEBY ČI NUTNOSTI BUDE ZACHOVÁNA FUNKČNOST SKŘÍŇKY	5,0 kg 1ks	– –	– –	– –	– –	5,0 kg 1ks	

POL.	ZOBRAZENÍ	POPIS	PODLAŽÍ 1.PP (OS)	1.NP (OP)	2.NP (1P)	3.NP (2P)	STŘ.	KS/KG CELKEM	POZNÁMKA
79a / Z		VĚTRACÍ MŘÍŽ (VÝCHODNÍ FASÁDA): STÁVAJÍCÍ STAV: – OCELOVÁ OBDÉLNÍKOVÁ VĚTRACÍ MŘÍŽ UMÍSTĚNÁ V OBVODOVÉ STĚNĚ – ROZMĚR CCA 1200/300 MM – VČETNĚ RÁMU A PLETIVOVÉ MŘÍŽKY – BEZ POVRCHOVÉ ÚPRAVY – DEGRADOVANÝ STAV, REZIVĚJÍCÍ POVRCH NAVRHOVANÝ STAV: – DEMONTÁŽ – VÝROBA NOVÉ VĚTRACÍ MŘÍŽE JAKO PŘESNÉ KOPIE – ZPĚTNÁ INSTALACE	1ks	–	–	–	–	1ks	
79b / Z	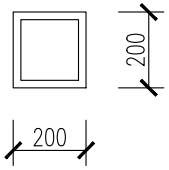	VĚTRACÍ MŘÍŽKA (VÝCHODNÍ FASÁDA): STÁVAJÍCÍ STAV: – OCELOVÁ OBDÉLNÍKOVÁ VĚTRACÍ MŘÍŽKA UMÍSTĚNÁ V OBVODOVÉ STĚNĚ VEDLE MŘÍŽE 79b/Z – ROZMĚR CCA 200/200 MM – S POVRCHOVOU ÚPRAVOU BÍLÝM NÁTĚREM – DEGRADOVANÝ STAV NAVRHOVANÝ STAV: – DEMONTÁŽ – VÝROBA NOVÉ VĚTRACÍ MŘÍŽKY JAKO IDENTICKÉ KOPIE – NOVÁ POVRCHOVÁ ÚPRAVA V BARVĚ SVĚTLE ŠEDÉ – RAL 7044 – ZPĚTNÁ INSTALACE	2,0 kg 1ks	–	–	–	–	2,0 kg 1ks	
80 / Z	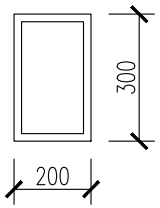	FASÁDNÍ SKŘÍŇKA (VÝCHODNÍ FASÁDA): STÁVAJÍCÍ STAV: – OCELOVÁ SKŘÍŇKA VE FASÁDNÍ STĚNĚ – VČETNĚ OSAZOVACÍHO RÁMU – ROZMĚR 200/300 MM – BEZ POVRCHOVÉ ÚPRAVY – DEGRADOVANÝ STAV, REZIVĚJÍCÍ POVRCH NAVRHOVANÝ STAV: – OČIŠTĚNÍ A SANACE POVRCHU SKŘÍŇKY DLE TECHNOLOGIE POPSANÉ V ÚVODU TOHOTO VÝPISU, ZA TITULNÍM LISTEM – NOVÁ POVRCHOVÁ ÚPRAVA V BARVĚ SVĚTLE ŠEDÉ – RAL 7044. – PRO PŘÍPAD NEZBYTNÉ VÝMĚNY JE HMOTNOST VÝROBKU CCA 9,0 KG. BUDE VYROBENA IDENTICKÁ KOPIE.	–	9,0 kg 1ks	–	–	–	9,0 kg 1ks	

POL.	ZOBRAZENÍ	POPIS	PODLAŽÍ 1.PP (OS)	1.NP (OP)	2.NP (1P)	3.NP (2P)	STŘ.	KS/KG CELKEM	POZNÁMKA
81/Z	SCHÉMA STÁVAJÍCÍ DILATACE: 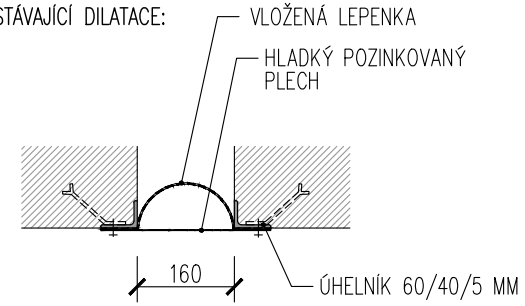 SCHÉMA NAVRHOVANÉ OPRAVY/VÝMĚNY DILATACE: 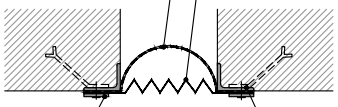 	VNĚJŠÍ ZÁKRYT DILATACE (JIŽNÍ FASÁDA): STÁVAJÍCÍ STAV: – ZAKRYTÍ DILATACE JE PROVEDENO HLADKÝM OCELOVÝM PLECHEM, KTERÝ JE NAKOTVEN DO LEMOVACÍCH ÚHELNÍKŮ. – STAVEBNÍ ŠÍŘKA DILATACE Š=160 MM – STAVEBNÍ VÝŠKA DILATACE H=4,8 M – POVRCHOVÁ ÚPRAVA PLECHU: POZINKOVÁNÍ – STAV: ZACHOVALÝ – OPRAVA PŮVODNÍHO ZÁKRYTU DILATACE JIŽ BYLA PROVEDENA BĚHEM UŽÍVÁNÍ STAVBY NAVRHOVANÝ STAV: – DEMONTÁŽ VŠECH PRVKŮ KROMĚ LEMOVACÍCH ÚHELNÍKŮ – VÝMĚNA VŠECH DEMONTOVANÝCH ČÁSTÍ ZA PRVKY DLE POPISU VE SCHÉMATU, COŽ JE PŮVODNÍ DETAIL PROVEDENÍ ZÁKRYTU. – POVRCHOVÁ ÚPRAVA: PROLAMOVANÝ PLECH: HLINÍKOVÝ, KOMAXIT V RAL 7044 (SVĚTLE ŠEDÁ) OSTATNÍ PRVKY: POZINKOVÁNÍ/SANACE+NÁTĚR V ODSTÍNU RAL 7044 (SVĚTLE ŠEDÁ), DLE SCHÉMATU. – ÚHELNÍK PONECHANÝ VE ZDIVU BUDE SANOVÁN DLE TECHNOLOGIE POPSANÉ V ÚVODU TOHOTO VÝPISU, ZA TITULNÍM LISTEM. VÝPIS MATERIÁLU: 1.) AL–PLECH, TL. 1,5 MM, R.Š. 500MM, DL. 6,0 BM 13,0 KG 2.) PL. 40/5, DL 2x5,0 M 17,0 KG 3.) REZERVA 2,0 KG HMOTNOST CELKEM 32,0 KG	–	32,0 KG	–	–	–	32,0 KG	

POL.	ZOBRAZENÍ	POPIS	PODLAŽÍ 1.PP (0S)	1.NP (0P)	2.NP (1P)	3.NP (2P)	STŘ.	KS/KG CELKEM	POZNÁMKA
82/Z AŽ 100/Z		VNĚJŠÍ OCHRANNÁ OKENNÍ MŘÍŽ NA OKNECH 143/0 AŽ 161/0 (VÝCHODNÍ FASÁDA): STÁVAJÍCÍ STAV: – OCELOVÁ OKENNÍ MŘÍŽ PŘIKOTVENÁ ZVENKU DO PLASTOVÉHO ČI DŘEVĚNÉHO RÁMU OKNA VELIKOSTI 900/1800 MM. – VYROBENÁ Z PÁSOVÉ A PRUTOVÉ OCELI OCELI, – POVRCHOVÁ ÚPRAVA: BÍLÝ KRYCÍ NÁTĚR – REZIVĚJÍCÍ POVRCH – MŘÍŽ JE NEPŮVODNÍ OCHRANOU OKEN PROTI VLOUPÁNÍ, BYLA OSAZENA AŽ V PRŮBĚHU UŽÍVANÍ STAVBY. NAVRHOVANÝ STAV: – DEMONTÁŽ A LIKVIDACE MŘÍŽE – V NAVRHOVANÉM STAVU JE ZABEZPEČENÍ OBJEKTU PROTI VLOUPÁNÍ ZAJIŠTĚNO JINÝM ZPŮSOBEM.	–	19ks	–	–	–	19ks	
101/Z AŽ 106/Z		VĚTRACÍ MŘÍŽKA PLOCHÉ STŘECHY (SEVERNÍ FASÁDA): STÁVAJÍCÍ STAV: – OCELOVÉ ČTVERCOVÉ MŘÍŽKY UMÍSTĚNÉ V ATICE PLOCHÉ STŘECHY – ROZMĚR CCA 150/150 MM – DEGRADOVANÝ STAV, REZIVĚJÍCÍ POVRCH NAVRHOVANÝ STAV: – DEMONTÁŽ A ODSTRANĚNÍ VŠECH MŘÍŽEK – ZRUŠENÍ OTVORŮ (PO PROVEDENÍ OPRAV STŘECH A ATIK NEBUDOU JIŽ NOVÉ MŘÍŽKY PRO VĚTRÁNÍ POTŘEBA)	–	6x1,0kg 6ks	–	–	–	6,0 kg 6ks	
107/Z		ZKUŠEBNÍ SVORKA SKRYTÉHO BLESKOSVODU (SEVERNÍ FASÁDA): STÁVAJÍCÍ STAV: – OCELOVÁ ZKUŠEBNÍ SVORKA UMÍSTĚNÁ V OBVODOVÉ STĚNĚ POD OBKLADEM – ROZMĚR CCA 150/200 MM – DEGRADOVANÝ STAV, REZIVĚJÍCÍ POVRCH NAVRHOVANÝ STAV: – ZAŘÍZENÍ PONECHANÁ VE ZDIVU JE NUTNO SANOVAT DLE TECHNOLOGIE POPSANÉ V ÚVODU TOHOTO VÝPISU, – ZA TITULNÍM LISTEM. – POVRCHOVÁ ÚPRAVA V RAL XXXX	–	1ks	–	–	–	1ks	

POL.	ZOBRAZENÍ	POPIS	PODLAŽÍ 1.PP (OS)	1.NP (OP)	2.NP (1P)	3.NP (2P)	STŘ.	KS/KG CELKEM	POZNÁMKA
108 / Z		KLIMATIZAČNÍ JEDNOTKA STÁVAJÍCÍHO ZAŘÍZENÍ VZT (VÝCHODNÍ FASÁDA): STÁVAJÍCÍ STAV: – VENKOVNÍ ČÁST KLIMATIZAČNÍ JEDNOTKY ZN. ACOND – OSAZENÉ NA VNĚJŠÍ OBVODOVÉ STĚNĚ VÝCHODNÍ FASÁDY – ROZMĚR CCA 600/450 MM – BARVA: BÍLÁ – ZACHOVALÝ STAV NAVRHOVANÝ STAV: – DEMONTÁŽ A ODSTRANĚNÍ JEDNOTKY VZT I NOSNÉ KONZOLY	–	1ks	–	–	–	1ks	
109 / Z	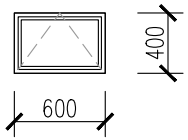	OCELOVÉ VĚTRACÍ OKÉNKO (JIŽNÍ FASÁDA): STÁVAJÍCÍ STAV: – OCELOVÉ VĚTRACÍ OKÉNKO VE SKLOBETONOVÉ VÝPLNI – VYROBENO Z OCELOVÝCH ÚHELNÍKOVÝCH PROFILŮ A PÁSOVÉ OCELI, SE ZASKLENÍM – ROZMĚR 600/400 MM – BEZ POVRCHOVÉ ÚPRAVY – ZAPRÁŠENÝ, REZIVĚJÍCÍ POVRCH NAVRHOVANÝ STAV: – DEMONTÁŽ ZE SKLOBETONOVÉ VÝPLNĚ – KOMPLETNÍ REPASE OKÉNKA VČETNĚ KOVÁNÍ – ZASKLENÍ TEPELNĚ–IZOLAČNÍM DVOJSKLEM – V PŘÍPADĚ NUTNOSTI KOMPLETNÍ VÝMĚNY JE HMOTNOST NAHRAZENÉ OCELI 1 KS OKNA 20,0 KG – NOVÁ POVRCHOVÁ ÚPRAVA V BARVĚ SVĚTLE ŠEDÉ – RAL 7044.	–	20,0 kg 1ks	–	–	–	20,0 kg 1ks	
110 / Z		OSVĚTLENÍ VSRUPU DO BUDOVY (JIŽNÍ FASÁDA): STÁVAJÍCÍ STAV: – PŮVODNÍ SVÍTIDLO NAD VSTUPEM DO OBJEKTU – OSAZENO NA SPODNÍ HRANĚ KRYCÍ STŘÍŠKY – FUNKČNOST NEOVĚŘENA – ZACHOVALÝ STAV NAVRHOVANÝ STAV: – DEMONTÁŽ – INSTALACE KOMPLETNÍ VĚRNÉ NÁHRADY	–	1ks	–	–	–	1ks	

POL.	ZOBRAZENÍ	POPIS	PODLAŽÍ 1.PP (OS)	1.NP (OP)	2.NP (1P)	3.NP (2P)	STŘ.	KS/KG CELKEM	POZNÁMKA
111/Z		FASÁDNÍ VYÚSTĚNÍ VĚTRACÍHO POTRUBÍ (VÝCHODNÍ FASÁDA): STÁVAJÍCÍ STAV: – OCELOVÉ KRUHOVÉ POTRUBÍ ÚSTÍCÍ DO FASÁDY – PRŮMĚR CCA 150 MM – DEGRADOVANÝ STAV, KRYCÍ MŘÍŽKA CHYBÍ NAVRHOVANÝ STAV: – DEMONTÁŽ A ODSTRANĚNÍ PORTUVBÍ – ZRUŠENÍ OTVORU	1,0 kg 1ks	–	–	–	–	1,0 kg 1ks	
112/Z		OZNAČENÍ/NÁPIS NAD VCHODEM NA PERÓN (SEVERNÍ FASÁDA): STÁVAJÍCÍ STAV: – NÁZEV/OZNAČENÍ MÍSTA VSTUPU NA PERÓN "VÝCHOD" – PROSTOROVÁ CEDULE O ROZMĚRECH CCA 2,0x0,6x0,2 M – OCELOVÝ KORPUS S ČELNÍM SKLEM A S PODSVÍCENÍM, VČETNĚ KOTVENÍ A ZAVĚTROVÁNÍ, VČETNĚ PŘÍVODNÍHO KABELU ELEKTROINSTALACE – BARVA KORPUSU: BÍLÁ – BARVA ČELNÍHO SKLA: MODRÁ, S BÍLÝMI PÍSMENY – ZACHOVALÝ STAV NAVRHOVANÝ STAV: – CELKOVÁ VÝMĚNA OZNAČENÍ VČETNĚ KOTVENÍ A ZAVĚTROVÁNÍ – OZNAČENÍ BUDE NAHRAZENO DLE ČÁSTI 900_ORIENTAČNÍ A INFORMAČNÍ SYSTÉM, MOBILIÁŘ – NOVÉ OZNAČENÍ BUDE OPATŘENO LED–PODSVÍCENÍM – NAPOJENÍ NA PŘÍVOD ELEKTRICKÉ ENERGIE DLE ČÁSTI 600_ELEKTROINSTALACE	1ks	–	–	–	–	1ks	
113/Z 114/Z		VNĚJŠÍ OCHRANNÁ OKENNÍ MŘÍŽ NA OKNECH 5/O, 6a/O (JIŽNÍ FASÁDA): STÁVAJÍCÍ STAV: – OCELOVÁ OKENNÍ MŘÍŽ PŘIVAŘENÁ ZVENKU K OCELOVÉMU RÁMU OKNA VELIKOSTI 1215/900 MM. – VYROBENÁ Z PRUTOVÉ OCELI, S KRYCÍM NÁTĚREM – MŘÍŽ JE NEPŮVODNÍ OCHRANOU OKEN PROTI VLOUPÁNÍ, BYLA OSAZENA AŽ V PRŮBĚHU UŽÍVANÍ STAVBY. NAVRHOVANÝ STAV: – DEMONTÁŽ A ZRUŠENÍ MŘÍŽÍ – V NAVRHOVANÉM STAVU JE ZABEZPEČENÍ OBJEKTU PROTI VLOUPÁNÍ ZAJIŠTĚNO ZAJIŠTĚNO JINÝM ZPŮSOBEM.	2ks	–	–	–	–	2ks	

POL.	ZOBRAZENÍ	POPIS	PODLAŽÍ 1.PP (0S)	1.NP (0P)	2.NP (1P)	3.NP (2P)	STŘ.	KS/KG CELKEM	POZNÁMKA
115/Z		VNĚJŠÍ OCHRANNÁ OKENNÍ MŘÍŽ NA OTVORU POD SCHODIŠTĚM (JIŽNÍ FASÁDA): STÁVAJÍCÍ STAV: – OCELOVÁ OKENNÍ MŘÍŽ PŘIKOTVENÁ ZVENKU NA OTVOR POD SCHODIŠTĚM – VELIKOST CCA 600/900 MM – VYROBENÁ Z OHÝBANÉ PRUTOVÉ OCELI, S BÍLÝM KRYCÍM NÁTĚREM – MŘÍŽ JE NEPŮVODNÍ OCHRANOU OKEN PROTI VLOUPÁNÍ, BYLA OSAZENA AŽ V PRŮBĚHU UŽÍVANÍ STAVBY. NAVRHOVANÝ STAV: – DEMONTÁŽ A ODSTRANĚNÍ MŘÍŽE – V NAVRHOVANÉM STAVU JE ZABEZPEČENÍ OBJEKTU PROTI VLOUPÁNÍ ZAJIŠTĚNO JINÝM ZPŮSOBEM.	1ks	–	–	–	–	1ks	
116/Z AŽ 119/Z		VNĚJŠÍ OCHRANNÁ OKENNÍ MŘÍŽ NA OKNECH 7/0 AŽ 10/0 (JIŽNÍ FASÁDA): STÁVAJÍCÍ STAV: – OCELOVÁ OKENNÍ MŘÍŽ PŘIVAŘENÁ ZVENKU K OCELOVÉMU RÁMU OKNA VELIKOSTI 1215/900 MM. – VYROBENÁ Z PRUTOVÉ OCELI, S KRYCÍM NÁTĚREM – MŘÍŽ JE NEPŮVODNÍ OCHRANOU OKEN PROTI VLOUPÁNÍ, BYLA OSAZENA AŽ V PRŮBĚHU UŽÍVANÍ STAVBY. NAVRHOVANÝ STAV: – DEMONTÁŽ A ODSTRANĚNÍ MŘÍŽÍ – V NAVRHOVANÉM STAVU JE ZABEZPEČENÍ OBJEKTU PROTI VLOUPÁNÍ ZAJIŠTĚNO JINÝM ZPŮSOBEM.	4ks	–	–	–	–	4ks	
120/Z AŽ 124/Z		VNĚJŠÍ OCHRANNÁ OKENNÍ MŘÍŽ PRO OKNA 11/0 AŽ 15/0 (JIŽNÍ FASÁDA): STÁVAJÍCÍ STAV: – OCELOVÁ OKENNÍ MŘÍŽ PŘIKOTVENÁ ZVENKU NA OKENNÍ OTVOR O VELIKOST CCA 1250/900 MM – VYROBENÁ Z PÁSOVÉ OCELI, S BÍLÝM KRYCÍM NÁTĚREM – MŘÍŽ JE NEPŮVODNÍ OCHRANOU OKEN PROTI VLOUPÁNÍ, BYLA OSAZENA AŽ V PRŮBĚHU UŽÍVANÍ STAVBY. NAVRHOVANÝ STAV: – DEMONTÁŽ A ODSTRANĚNÍ MŘÍŽÍ – V NAVRHOVANÉM STAVU JE ZABEZPEČENÍ OBJEKTU PROTI VLOUPÁNÍ ZAJIŠTĚNO ZAJIŠTĚNO JINÝM ZPŮSOBEM.	5ks	–	–	–	–	5ks	

POL.	ZOBRAZENÍ	POPIS	PODLAŽÍ 1.PP (OS)	1.NP (OP)	2.NP (1P)	3.NP (2P)	STŘ.	KS/KG CELKEM	POZNÁMKA
125/Z		VNITŘNÍ OCHRANNÁ DVEŘNÍ MŘÍŽ NA VNĚJŠÍCH DVEŘÍCH 17/D (SEVERNÍ FASÁDA): STÁVAJÍCÍ STAV: – OCELOVÁ OTEVÍRAVÁ DVEŘNÍ MŘÍŽ DVOUKŘÍDLÁ – VELIKOST MŘÍŽE CCA 1500/2200 MM – OTEVÍRAVÁ KŘÍDLA MŘÍŽE JSOU KOTVENA DO 2 SVISLÝCH ÚHELNÍKOVÝCH PROFILŮ PŘIKOVENÝCH K VNITŘNÍM STĚNÁM – KŘÍDLA BYLA VYROBENA Z ÚHELNÍKOVÝCH PROFILŮ, KE KTERÝM JE PŘIVAŘENA KARI–SÍŤ 100/100 MM – POVRCHOVÁ ÚPRAVA: ŠEDÝ KRYCÍ NÁTĚR – MŘÍŽ JE NEPŮVODNÍ OCHRANOU OKEN PROTI VLOUPÁNÍ, BYLA OSAZENA AŽ V PRŮBĚHU UŽÍVANÍ STAVBY. NAVRHOVANÝ STAV: – DEMONTÁŽ A ODSTRANĚNÍ MŘÍŽE – V NAVRHOVANÉM STAVU JE ZABEZPEČENÍ OBJEKTU PROTI VLOUPÁNÍ ZAJIŠTĚNO JINÝM ZPŮSOBEM.	1ks	–	–	–	–	1ks	
126/Z	POHLED ZVENKU: POHLED ZEVNITŘ: 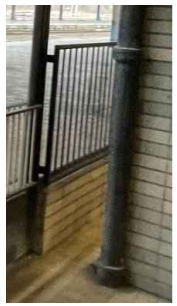	VNITŘNÍ OCHRANNÁ OKENNÍ DVEŘNÍ MŘÍŽ NA OCELOVÉM OKNĚ 18/OK (SEVERNÍ FASÁDA): STÁVAJÍCÍ STAV: – OCELOVÁ OCHRANNÁ MŘÍŽ NAKOTVENÁ ZEVNITŘ NA OCELOVÉM OKNĚ 18/OK – VELIKOST MŘÍŽE CCA 5500/900 MM – POVRCHOVÁ ÚPRAVA: ČERNÝ KRYCÍ NÁTĚR – VNITŘNÍ MŘÍŽ JE PŮVODNÍ OCHRANOU OKEN NAVRHOVANÝ STAV: – DEMONTÁŽ MŘÍŽE – MŘÍŽ BUDE SANOVÁNA DLE TECHNOLOGIE POPSANÉ V ÚVODU TOHOTO VÝPISU, ZA TITULNÍM LISTEM – NOVÁ POVRCHOVÁ ÚPRAVA V RAL 9005 – ZPĚTNÁ INSTALACE	1ks	–	–	–	–	1ks	

POL.	ZOBRAZENÍ	POPIS	PODLAŽÍ 1.PP (OS)	1.NP (OP)	2.NP (1P)	3.NP (2P)	STŘ.	KS/KG CELKEM	POZNÁMKA
127/Z	 VÝPIS MATERIÁLU: 1.) ÚHELNÍK 80/80/6, (7,34 KG/BM) DL. 24,0 BM 177,0 KG 2.) PRACNY PL. 40/5, DL. 0,4 M, KS 25 16,0 KG 3.) REZERVA 10,0 KG HMOTNOST CELKEM 203,0 KG	LEMOVACÍ ÚHELNÍK (ZÁPADNÍ FASÁDA): STÁVAJÍCÍ STAV: – LEMOVACÍ ÚHELNÍK OSAZENÝ V HRANĚ RAMPY – DÉLKA CCA 24,0 M – BEZ OCHRANNÉHO NÁTĚRU – DEGRADOVANÝ STAV NAVRHOVANÝ STAV: – DEMONTÁŽ A NÁHRADA ZA NOVÝ KUS DLE VÝPISU MATERIÁLU – NOVÁ POVRCHOVÁ ÚPRAVA: POZINKOVÁNÍ	–	203,0 kg 1ks	–	–	–	203,0 kg 1ks	
128/Z	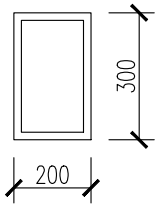 	FASÁDNÍ SKŘÍŇKA (SEVERNÍ FASÁDA): STÁVAJÍCÍ STAV: – OCELOVÁ SKŘÍŇKA VE FASÁDNÍ STĚNĚ – VČETNĚ OSAZOVACÍHO RÁMU – ROZMĚR 200/300 MM – POVRCHOVÝ NÁTĚR: BÍLÝ – ZACHOVALÝ STAV NAVRHOVANÝ STAV: – DEMONTÁŽ DVÍŘEK – OČIŠTĚNÍ A SANACE POVRCHU SKŘÍŇKY DLE TECHNOLOGIE POPSANÉ V ÚVODU TOHOTO VÝPISU, ZA TITULNÍM LISTEM – NOVÁ POVRCHOVÁ ÚPRAVA V BARVĚ SVĚTLE ŠEDÉ – RAL 7044 – PRO PŘÍPAD NEZBYTNÉ VÝMĚNY JE HMOTNOST VÝROBKU CCA 9,0 KG. BUDE VYROBENA IDENTICKÁ KOPIE.	–	9,0 kg 1ks	–	–	–	9,0 kg 1ks	

POL.	ZOBRAZENÍ	POPIS	PODLAŽÍ 1.PP (OS)	1.NP (OP)	2.NP (1P)	3.NP (2P)	STŘ.	KS/KG CELKEM	POZNÁMKA
129/Z	SCHÉMA STÁVAJÍCÍ DILATACE: 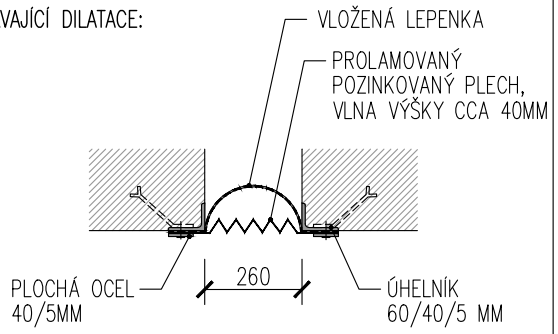 SCHÉMA NAVRHOVANÉ OPRAVY/VÝMĚNY DILATACE: 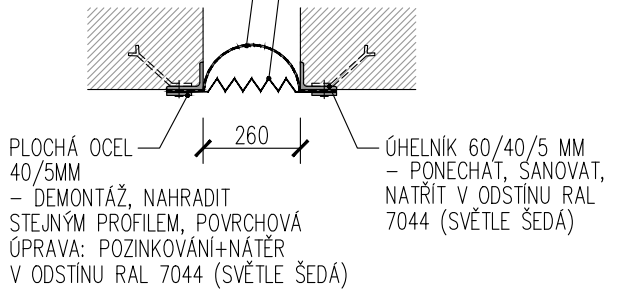 	VNĚJŠÍ ZÁKRYT DILATACE (JIŽNÍ FASÁDA): STÁVAJÍCÍ STAV: – ZAKRYTÍ DILATACE BYLO PROVEDENO PROLAMOVANÝM OCELOVÝM PLECHEM, KTERÝ JE SEVŘEN VRUTY MEZI KOTEVNÍ ÚHELNÍK A PÁSEK Z PLOCHÉ OCELI. – STAVEBNÍ ŠÍŘKA DILATACE Š=260 MM – STAVEBNÍ VÝŠKA DILATACE H=5,3 M – POVRCHOVÁ ÚPRAVA: VRCHNÍ NÁTĚR, BARVA ŽLUTÁ – STAV: POKROČILÁ DEGRADACE NAVRHOVANÝ STAV: – DEMONTÁŽ VŠECH PRVKŮ KROMĚ LEMOVACÍCH ÚHELNÍKŮ – VÝMĚNA VŠECH DEMONTOVANÝCH PRVKŮ ZA PŘESNOU KOPII (DLE POPISU VE SCHÉMATU). – POVRCHOVÁ ÚPRAVA: PROLAMOVANÝ PLECH: HLINÍKOVÝ, KOMAXIT V RAL 7044 (SVĚTLE ŠEDÁ) OSTATNÍ PRVKY: POZINKOVÁNÍ/SANACE+NÁTĚR V ODSTÍNU RAL 7044 (SVĚTLE ŠEDÁ), DLE SCHÉMATU. – ÚHELNÍK PONECHANÝ VE ZDIVU BUDE SANOVÁN DLE TECHNOLOGIE POPSANÉ V ÚVODU TOHOTO VÝPISU, ZA TITULNÍM LISTEM. VÝPIS MATERIÁLU 129/Z: 1.) AL-PLECH, TL. 1,5 MM, R.Š. 800MM, DL. 6,0 BM 20,0 KG 2.) PL. 40/5, DL 2x5,30 M 18,0 KG 3.) REZERVA 2,0 KG HMOTNOST 1 KS CELKEM 40,0 KG	–	40,0 KG	–	–	–	40,0 KG	

POL.	ZOBRAZENÍ	POPIS	PODLAŽÍ 1.PP (OS)	1.NP (OP)	2.NP (1P)	3.NP (2P)	STŘ.	KS/KG CELKEM	POZNÁMKA
130/Z 131/Z 132/Z 133/Z		KANALIZAČNÍ POTRUBÍ VEDENÉ PO FASÁDĚ SEVERNÍ FASÁDA): STÁVAJÍCÍ STAV: – STÁVAJÍCÍ LITINOVÉ POTRUBÍ DEŠŤOVÉ KANALIZACE – DN CCA 150 MM – DÉLKA CCA 2,5 M – BEZ OCHRANNÉHO NÁTĚRU – ZACHOVALÝ STAV NAVRHOVANÝ STAV: – DEMONTÁŽ A ZRUŠENÍ POTRUBÍ (V NAVRHOVANÉM STAVU JE ODVODNĚNÍ STŘECHY ŘEŠENO JINÝM ZPŮSOBEM.)	–	–	–	–	4ks	4ks	
134/Z 135/Z 136/Z	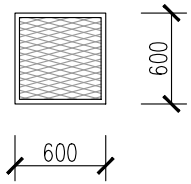 VÝPIS NOVÉHO MATERIÁLU PRO 1 KS VÝROBKU 134/Z AŽ 136/Z: 1.) OCELOVÝ RÁM Z ÚHELNÍKU 60/60/6 MM (5,49 KG/M), DL. 2,4 M 13,3 KG 2.) VÝPLŇ TAHOKOV, 0,4 M2 3,5 KG 3.) KOTEVNÍ PRACNY, 0,3 KG/KS, 4 KS 1,2 KG 5.) REZERVA 3,5 KG HMOTNOST 1 KS CELKEM 21,5 KG	OCELOVÉ MŘÍŽE V SUTERÉNNÍCH OTVORECH, OTVORY BEZ ZASKLENÍ (ZÁPADNÍ FASÁDA): STÁVAJÍCÍ STAV: – OCELOVÉ MŘÍŽE S OSAZOVACÍM RÁMEM A VNĚJŠÍM TAHOKOVEM – ROZMĚR OTVORŮ 600/600 MM – STÁVAJÍCÍ STAV VYKAZUJE ČÁSTEČNOU DEGRADACI MŘÍŽÍ NEBO MŘÍŽE CHYBÍ NAVRHOVANÝ STAV: – DEMONTÁŽ VŠECH STÁVAJÍCÍCH MŘÍŽÍ – VÝROBA NOVÝCH MŘÍŽÍ, KTERÉ BUDOU OSAZENY A NAKOTVENY DO VNĚJŠÍHO LÍCE ZDIVA – KONSTRUKCE NOVÉ MŘÍŽE: OBVODOVÝ RÁM Z OCELOVÝCH ÚHELNÍKŮ 60/60/6 MM S VEVAŘENOU VÝPLNÍ Z TAHOKOVU, DLE SCHÉMATU A VÝPISU MATERIÁLU – NOVÁ POVRCHOVÁ ÚPRAVA V BARVĚ ČERNÉ – RAL 9005	5x21,5 kg 3ks	–	–	–	–	64,5 kg 3ks	

POL.	ZOBRAZENÍ	POPIS	PODLAŽÍ 1.PP (OS)	1.NP (OP)	2.NP (1P)	3.NP (2P)	STŘ.	KS/KG CELKEM	POZNÁMKA
137/Z 138/Z		OCELOVÁ KONSTRUKCE ATIKY S FASÁDNÍ ÚPRAVOU OCELOVÝM PLECHEM (SEVERNÍ FASÁDA): STÁVAJÍCÍ STAV: – ATIKA NA SEVERNÍ FASÁDĚ JE PROVEDENA JAKO OCELOVÝ VÝROBEK SE SPODNÍM A HORNÍM OCELOVÝM PÁSEM, MEZI NĚŽ JSOU PO CCA 1,0M VLOŽENY SVISLÉ VÝZTUŽNÉ OCELOVÉ PRVKY Z OTEVŘENÝCH PROFILŮ. DO VZNIKLÉHO RASTRU BYLY VEVAŘENY ROVINNÉ OCELOVÉ PLECHY, ČÍMŽ VZNIKLÁ FASÁDNÍ ÚPRAVA VYTVÁŘÍ DOJEM OBRÁCENÝCH KAZET. – ROVINNÝ PLECH I PÁSOVÉ OCELOVÉ PRVKY VYKAZUJÍ ZNÁMKY REZIVĚNÍ A MÍRNÝCH DEFORMACÍ. NAVRHOVANÉ OPRAVY A ÚPRAVY: – STÁVAJÍCÍ FASÁDNÍ ÚPRAVA BUDE KOMPLETNĚ VYMĚNĚNA – PŮVODNÍ DOKUMENTACE K TÉTO ČÁSTI SE NEDOCHOVALA – NOVÁ OCELOVÁ FASÁDNÍ K–CE BUDE OPATŘENA NOVOU POVRCHOVOU ÚPRAVOU V BARVĚ ČERNÉ (RAL 9005) TJ. 1x ZÁKLADNÍ + 2x VRCHNÍ NÁTĚR – HMOTNOST NOVÉ OCELI CELKEM PRO 2 ks=1820 kg	–	–	–	–	2x 18,2 M2	36,4 M2=1820 KG	

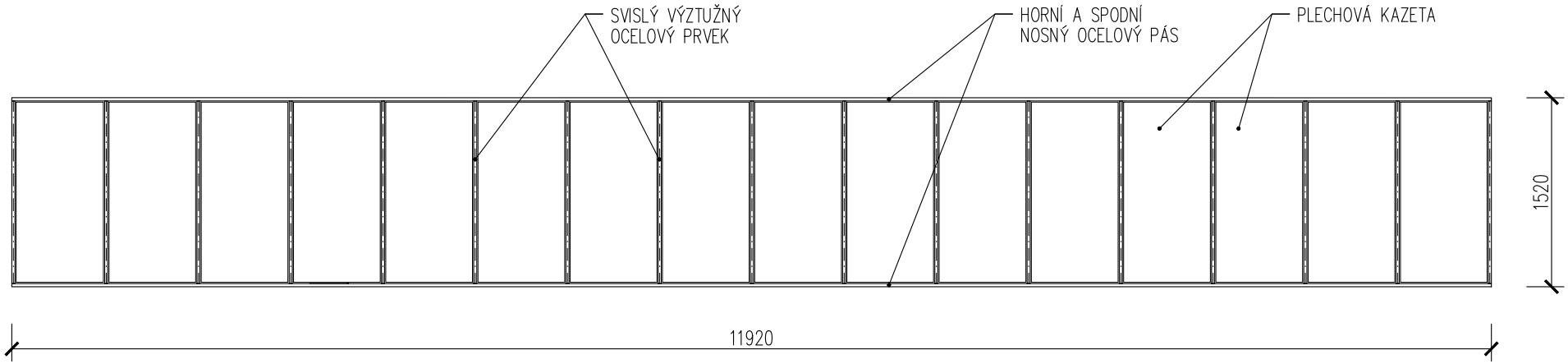

POL.	ZOBRAZENÍ	POPIS	PODLAŽÍ 1.PP (OS)	1.NP (OP)	2.NP (1P)	3.NP (2P)	STŘ.	KS/KG CELKEM	POZNÁMKA
139/Z		OCELOVÁ KONSTRUKCE REKLAMY NA TAXI, VČETNĚ OSVĚTLENÍ (UMÍSTĚNÁ NA ZASTŘEŠENÍ HLAVNÍHO VSTUPU): STÁVAJÍCÍ STAV: – STÁVAJÍCÍ OCELOVÁ TRUBKOVÁ K-CE – KOTVENO DO STŘEŠNÍ K-CE – VÝŠKA CCA 3,0 M – ZACHOVALÝ STAV NAVRHOVANÝ STAV: – DEMONTÁŽ A ZRUŠENÍ KONSTRUKCE REKLAMY (BEZ NÁHRADY)	—	—	—	—	1ks	1ks	
140/Z		OCELOVÁ KONSTRUKCE ANTÉNY (UMÍSTĚNÁ NA STŘEŠE VEDLE SVĚTLÍKU): STÁVAJÍCÍ STAV: – STÁVAJÍCÍ OCELOVÁ TRUBKOVÁ K-CE – KOTVENO DO STŘEŠNÍ KONSTRUKCE – VÝŠKA CCA 4,5 M – ZACHOVALÝ STAV NAVRHOVANÝ STAV: – DEMONTÁŽ A ZRUŠENÍ KONSTRUKCE ANTÉNY (BEZ NÁHRADY) – V NOVÉM STAVU JE ANTÉNA PŘEMÍSTĚNA	—	—	—	—	1ks	1ks	
141/Z		OCELOVÁ KONSTRUKCE ANTÉNY (UMÍSTĚNÁ NA STŘEŠE POBLÍŽ SVĚTLÍKU): STÁVAJÍCÍ STAV: – STÁVAJÍCÍ OCELOVÁ K-CE Z TRUBEK A JAKLŮ – KOTVENO DO STŘEŠNÍ KONSTRUKCE – VÝŠKA CCA 2,5 M – ZACHOVALÝ STAV NAVRHOVANÝ STAV: – DEMONTÁŽ A ZRUŠENÍ KONSTRUKCE ANTÉNY (BEZ NÁHRADY) – V NOVÉM STAVU JE ANTÉNA PŘEMÍSTĚNA	—	—	—	—	1ks	1ks	

POL.	ZOBRAZENÍ	POPIS	PODLAŽÍ					KS/KG CELKEM	POZNÁMKA
			1.PP (OS)	1.NP (OP)	2.NP (1P)	3.NP (2P)	STŘ.		
142/Z		OCELOVÁ KONSTRUKCE ANTÉNY (UMÍSTĚNÁ NA STŘEŠE POBLÍŽ SVĚTLÍKU): STÁVAJÍCÍ STAV: – STÁVAJÍCÍ OCELOVÁ K-CE Z TRUBEK A JAKLŮ – KOTVENO DO STŘEŠNÍ KONSTRUKCE – VÝŠKA CCA 2,5 M – ZACHOVALÝ STAV NAVRHOVANÝ STAV: – DEMONTÁŽ A ZRUŠENÍ KONSTRUKCE ANTÉNY (BEZ NÁHRADY) – V NOVÉM STAVU JE ANTÉNA PŘEMÍSTĚNA	–	–	–	–	1ks	1ks	
143/Z		VÝTOKOVÝ KUS VNITŘNÍHO SVODU DEŠŤOVÝCH VOD (VÝCHODNÍ A ZÁPADNÍ FASÁDA): STÁVAJÍCÍ STAV: – VÝTOK ODVODU DEŠŤOVÝCH VOD ZE STŘECHY – MATERIÁL: OCELOVÁ TRUBKA – POVRCHOVÁ ÚPRAVA: BEZ NÁTĚRU – DN 150, L=0,7 BM – DEGRADOVANÝ STAV NAVRHOVANÝ STAV: – DEMONTÁŽ A ODSTRANĚNÍ VÝTOKOVÉHO KUSU – V NOVÉM STAVU JE ODVODNĚNÍ ŘEŠENO JINÝM ZPŮSOBEM	–	–	–	–	2ks	2ks	

POL.	ZOBRAZENÍ	POPIS	PODLAŽÍ 1.PP (OS)	1.NP (OP)	2.NP (1P)	3.NP (2P)	STŘ.	KS/KG CELKEM	POZNÁMKA
201/Z	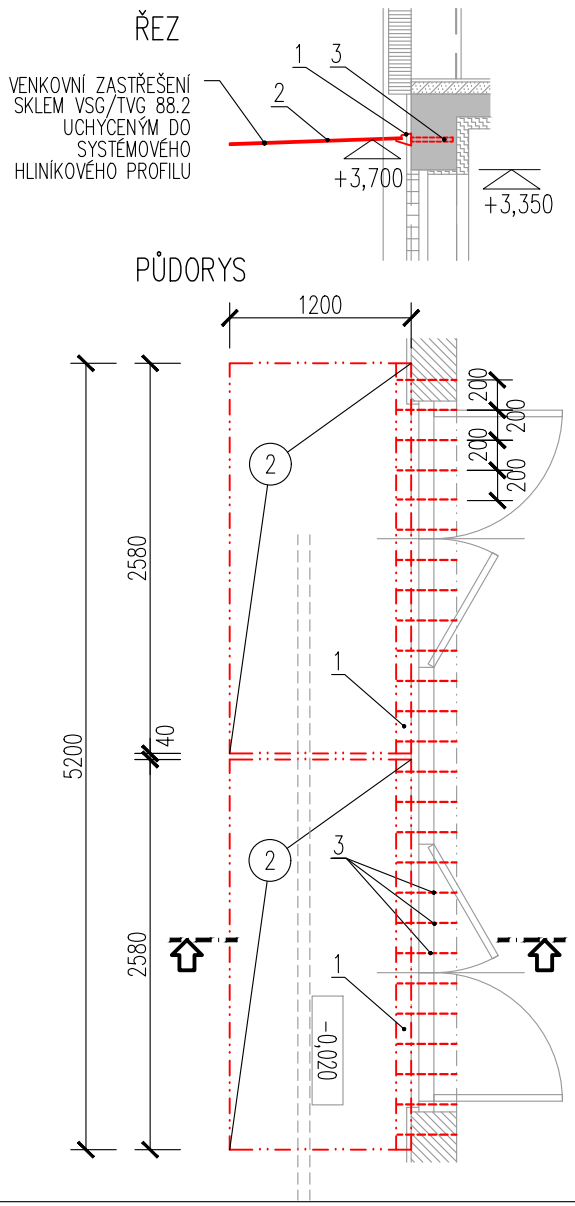	VENKOVNÍ SKLENĚNÁ STŘÍŠKA NAD VSTUPEM DO MÍSTNOSTI Č. OP.76 (JIŽNÍ FASÁDA): CELKOVÝ ROZMĚR STŘÍŠKY: 2x 1200 x 2580 MM STŘÍŠKA JE TVOŘENA ČIRÝM BEZPEČNOSTNÍM SKLEM VSG/TVG 88.2 UCHYCENÝM DO SYSTÉMOVÉHO HLINÍKOVÉHO PROFILU (VIZ. OBRÁZEK Č. 1). HLINÍKOVÝ PROFIL JE KOTVEN DO ZDIVA PO VZDÁLENOSTI 200MM ZÁVITOVÝMI TYČEMI M12 PEVNOSTNÍ TŘÍDY A4, DÉLKA 350MM. PŘI KOTVENÍ PŘES KONTAKTNÍ ZATEPLOVACÍ SYSTÉM JSOU POUŽITY DISTANČNÍ PRVKY. VÝROBEK JE DODÁN JAKO SET OBSAHUJÍCÍ HLAVNÍ HLINÍKOVÝ PROFIL, TĚSNĚNÍ, BEZPEČNOSTNÍ PŘÍSLUŠENSTVÍ, NALEPOVACÍ ČELNÍ ZÁSLEPKY A KOTEVNÍ MATERIÁL. POVRCHOVÁ ÚPRAVA: SKLO ČIRÉ; HLINÍKOVÝ PROFIL – IMITACE KARTÁČOVANÉ NEREZI. PŘED MONTÁŽÍ STŘÍŠKY JE NUTNO KOTVENÍ ODSOUHLASIT STATIKEM. 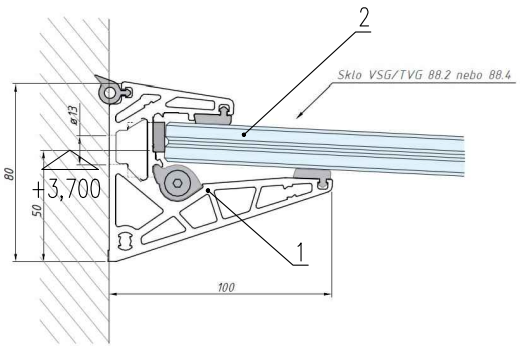 OBRÁZEK Č. 1 LEGENDA 1 – SYSTÉMOVÝ HLINÍKOVÝ PROFIL 2 – SKLO VSG/TVG 88.2 3 – KOTVENÍ – ZÁVITOVÁ TYČ M12 PEVNOSTNÍ TŘÍDY A4, DL. 340MM, PO VZDÁLENOSTI 200MM	–	2 KS	–	–	–	2 KS	POVRCHOVÁ ÚPRAVA: IMITACE KARTÁČOVANÉ NEREZI NENAHRAZUJE DÍLENSKOU DOKUMENTACI !

POL.	ZOBRAZENÍ	POPIS	PODLAŽÍ 1.PP (OS)	1.NP (OP)	2.NP (1P)	3.NP (2P)	STŘ.	KS/KG CELKEM	POZNÁMKA
202/Z	ŘEZ VENKOVNÍ ZASTŘEŠENÍ SKLEM VSG/TVG 88.2 UCHYCENÝM DO SYSTÉMOVÉHO HLINÍKOVÉHO PROFILU 1 3 2 +3,700 +3,350 PŮDORYS 1200 2700 200 200 200 200 2 1 -0,020	VENKOVNÍ SKLENĚNÁ STŘÍŠKA NAD VSTUPEM DO MÍSTNOSTI Č. OP.30 (JIŽNÍ FASÁDA): CELKOVÝ ROZMĚR STŘÍŠKY: 1200 x 2700 MM STŘÍŠKA JE TVOŘENA ČIRÝM BEZPEČNOSTNÍM SKLEM VSG/TVG 88.2 UCHYCENÝM DO SYSTÉMOVÉHO HLINÍKOVÉHO PROFILU (VIZ. OBRÁZEK Č. 1). HLINÍKOVÝ PROFIL JE KOTVEN DO ZDIVA PO VZDÁLENOSTI 200MM ZÁVITOVÝMI TYČEMI M12 PEVNOSTNÍ TŘÍDY A4, DÉLKA 350MM. PŘI KOTVENÍ PŘES KONTAKTNÍ ZATEPLOVACÍ SYSTÉM JSOU POUŽITY DISTANČNÍ PRVKY. VÝROBEK JE DODÁN JAKO SET OBSAHUJÍCÍ HLAVNÍ HLINÍKOVÝ PROFIL, TĚSNĚNÍ, BEZPEČNOSTNÍ PŘÍSLUŠENSTVÍ, NALEPOVACÍ ČELNÍ ZÁSLEPKY A KOTEVNÍ MATERIÁL. POVRCHOVÁ ÚPRAVA: SKLO ČIRÉ; HLINÍKOVÝ PROFIL – IMITACE KARTÁČOVANÉ NEREZI. PŘED MONTÁŽÍ STŘÍŠKY JE NUTNO KOTVENÍ ODSOUHLASIT STATIKEM. OBRÁZEK Č. 1 LEGENDA 1 – SYSTÉMOVÝ HLINÍKOVÝ PROFIL 2 – SKLO VSG/TVG 88.2 3 – KOTVENÍ – ZÁVITOVÁ TYČ M12 PEVNOSTNÍ TŘÍDY A4, DL. 340MM, PO VZDÁLENOSTI 200MM	–	1 KS	–	–	–	1 KS	POVRCHOVÁ ÚPRAVA: IMITACE KARTÁČOVANÉ NEREZI NENAHRAZUJE DÍLENSKOU DOKUMENTACI !

POL.	ZOBRAZENÍ	POPIS	PODLAŽÍ 1.PP (OS)	1.NP (OP)	2.NP (1P)	3.NP (2P)	STŘ.	KS/KG CELKEM	POZNÁMKA
203/Z	ŘEZ VENKOVNÍ ZASTŘEŠENÍ SKLEM VSG/TVG 88.2 UCHYCENÝM DO SYSTÉMOVÉHO HLINÍKOVÉHO PROFILU 1 3 2 +3,700 +3,350 PŮDORYS 1200 2300 2 3 1 200 200 200 200 -0,020	VENKOVNÍ SKLENĚNÁ STŘÍŠKA NAD VSTUPEM DO MÍSTNOSTI Č. OP.37 (JIŽNÍ FASÁDA): CELKOVÝ ROZMĚR STŘÍŠKY: 1200 x 2300 MM STŘÍŠKA JE TVOŘENA ČIRÝM BEZPEČNOSTNÍM SKLEM VSG/TVG 88.2 UCHYCENÝM DO SYSTÉMOVÉHO HLINÍKOVÉHO PROFILU (VIZ. OBRÁZEK Č. 1). HLINÍKOVÝ PROFIL JE KOTVEN DO ZDIVA PO VZDÁLENOSTI 200MM ZÁVITOVÝMI TYČEMI M12 PEVNOSTNÍ TŘÍDY A4, DÉLKA 350MM. PŘI KOTVENÍ PŘES KONTAKTNÍ ZATEPLOVACÍ SYSTÉM JSOU POUŽITY DISTANČNÍ PRVKY. VÝROBEK JE DODÁN JAKO SET OBSAHUJÍCÍ HLAVNÍ HLINÍKOVÝ PROFIL, TĚSNĚNÍ, BEZPEČNOSTNÍ PŘÍSLUŠENSTVÍ, NALEPOVACÍ ČELNÍ ZÁSLEPKY A KOTEVNÍ MATERIÁL. POVRCHOVÁ ÚPRAVA: SKLO ČIRÉ; HLINÍKOVÝ PROFIL – IMITACE KARTÁČOVANÉ NEREZI. PŘED MONTÁŽÍ STŘÍŠKY JE NUTNO KOTVENÍ ODSOUHLASIT STATIKEM.	–	1 KS	–	–	–	1 KS	POVRCHOVÁ ÚPRAVA: IMITACE KARTÁČOVANÉ NEREZI NENAHRAZUJE DÍLENSKOU DOKUMENTACI !

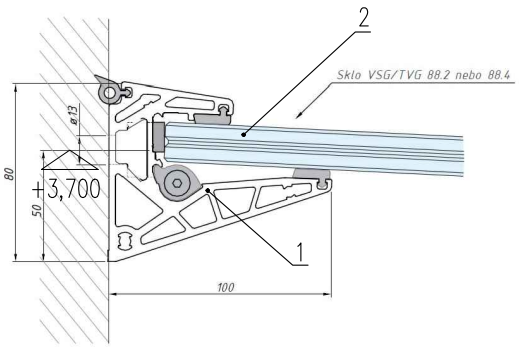

OBRÁZEK Č. 1

LEGENDA
1 – SYSTÉMOVÝ HLINÍKOVÝ PROFIL
2 – SKLO VSG/TVG 88.2
3 – KOTVENÍ – ZÁVITOVÁ TYČ M12 PEVNOSTNÍ TŘÍDY A4, DL. 340MM, PO VZDÁLENOSTI 200MM

POL.	ZOBRAZENÍ	POPIS	PODLAŽÍ 1.PP (OS)	1.NP (OP)	2.NP (1P)	3.NP (2P)	STŘ.	KS/KG CELKEM	POZNÁMKA
204 / Z	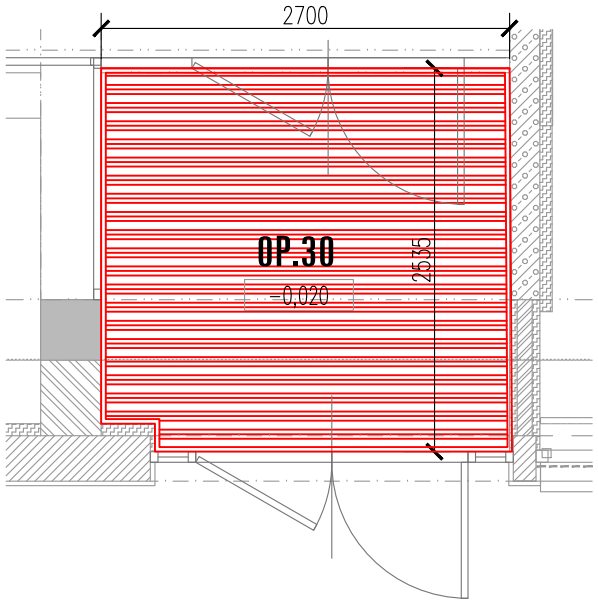	ČISTÍCÍ ROHOŽ DO VNITŘNÍCH PROSTOR, VEL. 2700/2535 MM ROHOŽ PRO VNITŘNÍ POUŽITÍ – TEXTILNÍ ROHOŽ: – V ÚROVNI ČISTÉ PODLAHY – VÝŠKA ROHOŽE 18MM – MATERIÁL: 100% POLYPROPYLEN – ULOŽENÍ V ÚROVNI PODLAHY DO L-RÁMU 15/30/2MM – RÁM JE SOUČÁSTÍ DODÁVKY ROHOŽE – ROHOŽ I RÁM BUDOU KOTVENY DO PODLAHY 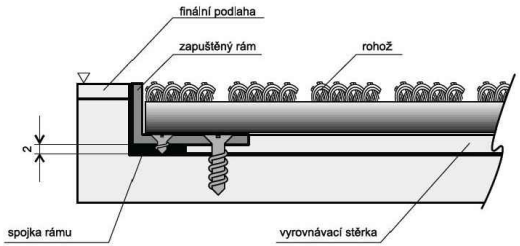	–	1 KS	–	–	–	1 KS	BARVA: ODSTÍN ŠEDÝ
205 / Z	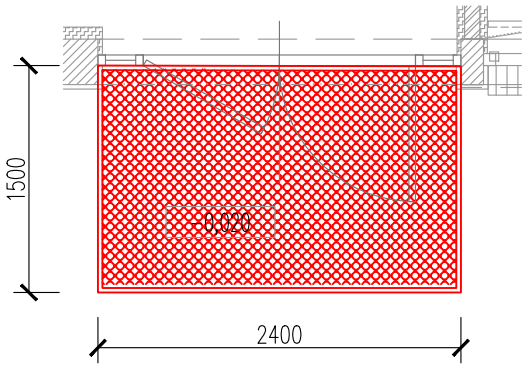	ČISTÍCÍ ROHOŽ DO VENKOVNÍCH PROSTOR, VEL. 2400/1500 MM ROHOŽ PRO VNĚJŠÍ POUŽITÍ – HLINÍKOVÉ PROFILY S PRYŽOVÝMI PÁSKY A 3-ŘÁDKOVÝM KARTÁČKEM: – V ÚROVNI ČISTÉ PODLAHY – VÝŠKA ROHOŽE 22 MM – DO L-RÁMU 25/25/3MM – RÁM JE SOUČÁSTÍ DODÁVKY ROHOŽE – ROHOŽ I RÁM BUDOU KOTVENY DO PODLAHY	–	1 KS	–	–	–	1 KS	BARVA: ODSTÍN ŠEDÝ

POL.	ZOBRAZENÍ	POPIS	PODLAŽÍ 1.PP (OS)	1.NP (OP)	2.NP (1P)	3.NP (2P)	STŘ.	KS/KG CELKEM	POZNÁMKA
206 / Z	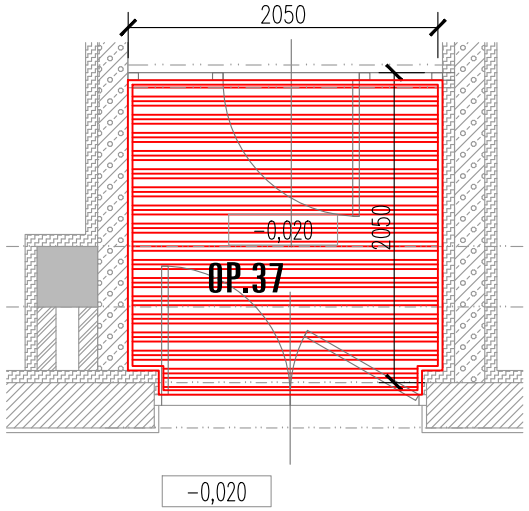	ČISTÍCÍ ROHOŽ DO VNITŘNÍCH PROSTOR, VEL. 2050/2050 MM ROHOŽ PRO VNITŘNÍ POUŽITÍ – TEXTILNÍ ROHOŽ: – V ÚROVNI ČISTÉ PODLAHY – VÝŠKA ROHOŽE 18MM – MATERIÁL: 100% POLYPROPYLEN – ULOŽENÍ V ÚROVNI PODLAHY DO L-RÁMU 15/30/2MM – RÁM JE SOUČÁSTÍ DODÁVKY ROHOŽE – ROHOŽ I RÁM BUDOU KOTVENY DO PODLAHY 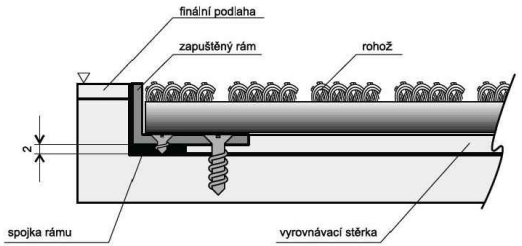	–	1 KS	–	–	–	1 KS	BARVA: ODSTÍN ŠEDÝ
207 / Z	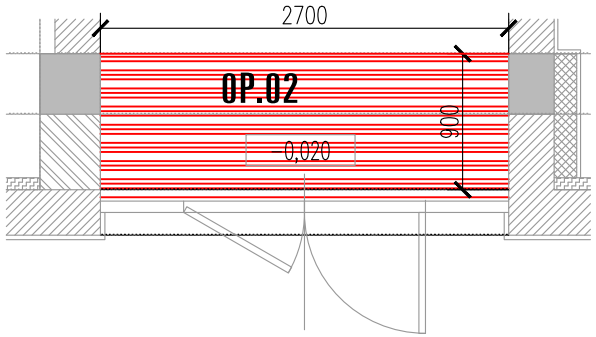	ČISTÍCÍ ROHOŽ DO VNITŘNÍCH PROSTOR, VEL. 2700/900 MM ROHOŽ PRO VNITŘNÍ POUŽITÍ – TEXTILNÍ ROHOŽ: – V ÚROVNI ČISTÉ PODLAHY – VÝŠKA ROHOŽE 18MM – MATERIÁL: 100% POLYPROPYLEN – ULOŽENÍ V ÚROVNI PODLAHY DO L-RÁMU 15/30/2MM – RÁM JE SOUČÁSTÍ DODÁVKY ROHOŽE – ROHOŽ I RÁM BUDOU KOTVENY DO PODLAHY 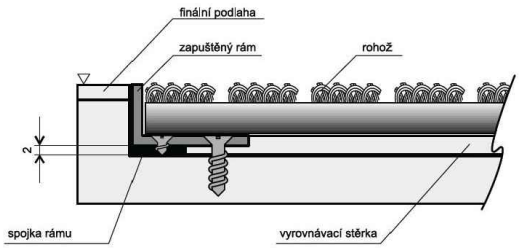	–	1 KS	–	–	–	1 KS	BARVA: ODSTÍN ŠEDÝ

POL.	ZOBRAZENÍ	POPIS	PODLAŽÍ 1.PP (OS)	1.NP (OP)	2.NP (1P)	3.NP (2P)	STŘ.	KS/KG CELKEM	POZNÁMKA
208/Z	PŮDORYS OP.19 400 STÁVAJÍCÍ KABELOVÝ KANÁL S NOVÝM POKLOPEM 400 STÁVAJÍCÍ KABELOVÝ KANÁL S NOVÝM POKLOPEM ŘEZ LEPENÁ KERAMICKÁ DLAŽBA VYLEHČENÝ BETON 2 4 −1,500 15 70 100 1 3 400 1 – NOSNÝ OCELOVÝ PROFIL Z L–100/65/7 MM 2 – OCELOVÝ RÁM VÍKA Z L–70/50/6 MM 3 – OCELOVÝ PLECH TL. 4MM 4 – KARI–SÍŤ 6/100x6/100	OCELOVÝ POKLOP K ZADLÁŽDĚNÍ, PRO STÁVAJÍCÍ KABELOVÝ KANÁL Š=400 MM, L=11,0 BM – CELÉ ZAKRYTÍ KABELOVÉHO KANÁLU SE SKLÁDÁ CELKEM Z 11 DÍLŮ POKLOPU, KAŽDÝ O ŠÍŘCE 400 MM A DÉLCE 1,0 M – SPODNÍ NOSNOU ČÁST ZAKRYTÍ TVOŘÍ OCELOVÝ OTEVŘENÝ JAKL L–100/65/7 MM, KTERÝ BUDE PŘIKOTVEN KE SVISLÝM STĚNÁM KANÁLU – HORNÍ VÍKO POKLOPU BUDE TVOŘENO OCELOVÝM OBVODOVÝM RÁMEM O ROZMĚRU 400/1000 MM Z OTEVŘENÉHO JAKLU L–70/50/6 MM. DO RÁMU BUDE VEVAŘEN OCELOVÝ PLECH (JAKO DNO). – DO VZNIKLÉ KAZETY BUDE (POMOCÍ DISTANČNÍCH PŘÍCHYTEK) VLOŽENA VÝZTUŽ Z KARI–SÍTĚ 3,15/100x3,15/100 MM A CELÝ DÍL BUDE ZALIT VYLEHČENÝM BETONEM – FINÁLNÍ POVRCH KAZETY BUDE OPATŘEN LEPENOU KERAMICKOU DLAŽBOU (SHODNOU S DLAŽBOU V MÍSTNOSTI) TAK, ABY BYL V ROVINĚ S OSTATNÍ PLOCHOU PODLAHY – V ROZÍCH KAZET BUDOU UMÍSTĚNY ZÁVITOVÉ SLOUPCE SE ŠROUBEM, KTERÉ JSOU URČENY KE ZVEDÁNÍ JEDNOTLIVÝCH DÍLŮ POKLOPU – SOUČÁSTÍ DODÁVKY JSOU 4 KLÍČE S OKEM PRO ZVEDNUTÍ POKLOPU	–	549,0 kg	–	–	–	549,0 kg	NENAHRAZUJE DÍLENSKOU DOKUMENTACI ! PŘED OSAZENÍM VÝROBKU JE NUTNO OVĚŘIT STAVEBNÍ OTVOR !!!

VÝPIS OCELOVÉHO MATERIÁLU PRO ZAKRYTÍ KANÁLU:

1.) OCELOVÝ JAKL 100/65/7 (9kg/bm) CELKEM 22,0 bm	198,0 kg
2.) OBVODOVÝ RÁM VÍKA, OCELOVÝ JAKL 70/50/6 (5,33 kg/bm) DL. PRO 1 ks=2,8 m, ks 11	165,0 kg
3.) OCELOVÝ PLECH tl. 4mm, 0,4x1,0 m, ks 11	138,5 kg
4.) KARI–SÍŤ 6/100x6/100 CELKEM 5 m2 (4,5 kg/m2)	22,5 kg
5.) REZERVA	25,0 kg
HMOTNOST CELKEM	549,0 kg

HMOTNOST NEZAHRNUJE KOTEVNÍ A SPOJOVACÍ MATRIÁL !

POL.	ZOBRAZENÍ	POPIS	PODLAŽÍ 1.PP (OS)	1.NP (OP)	2.NP (1P)	3.NP (2P)	STŘ.	KS/KG CELKEM	POZNÁMKA
209/Z	PŮDORYS 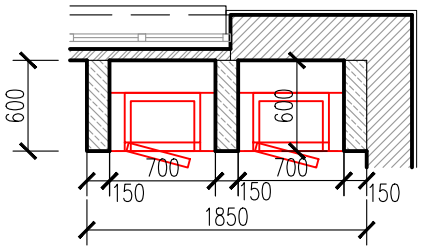 POHLED 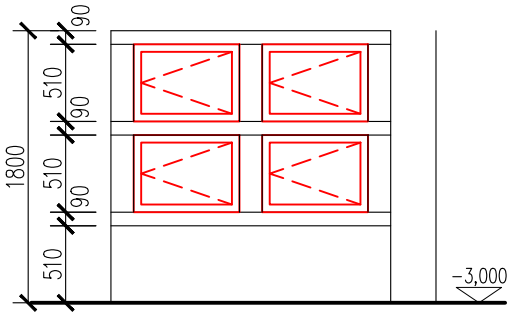 	BEZPEČNOSTNÍ TREZORY, VE STĚNOVÉ TREZOROVÉ SESTAVĚ, UMÍSTĚNO V MÍSTN.Č. OS.26 – 4 KS OCELOVÝCH TREZORŮ URČENÝCH K ÚSCHOVĚ PENĚŽNÍCH HOTOVOSTÍ, CENNOSTÍ, DOKUMENTŮ APOD. – TREZORY JSOU V SOULADU S DIN 4102 NAVRŽENY PRO OCHRANU PROTI POŽÁRU – VNĚJŠÍ ROZMĚR 410x510x380 MM (vxšxh) – VNITŘNÍ ROZMĚR 360x460x295 MM (vxšxh) – HMOTNOST 1 TREZORU: 50KG – TREZOR JE VYROBEN Z POZINKOVANÉHO PLECHU, DVEŘE MÁ TŘÍPLÁŠŤOVÉ, S OCHRANOU PROTI VRTÁNÍ – TREZORY BUDOU ZABUDOVÁNY MEZI PŘÍČKY VYZDĚNÉ Z BETONOVÝCH TVÁRNIC ZTRACENÉHO BEDNĚNÍ V TL. 150MM – VÝŠKOVĚ BUDOU TREZORY ODDĚLENY STROPNÍMI BETONOVÝMI DESKAMI PZD 180/30/9 – KAŽDÝ TREZOR BUDE OPATŘEN TREZOROVÝM MECHANICKÝM KOMBINAČNÍM ZÁMKEM – POVRCHOVÁ ÚPRAVA: DVOUSLOŽKOVÁ STRUKTURNÍ BARVA – ODSTÍN: SVĚTLE ŠEDÁ, RAL 7035	4 KS	–	–	–	–	4 KS	NENAHRAZUJE DÍLENSKOU DOKUMENTACI ! PŘED OSAZENÍM VÝROBKU JE NUTNO OVĚŘIT STAVEBNÍ OTVOR !!!

POL.	ZOBRAZENÍ	POPIS	PODLAŽÍ 1.PP (OS)	1.NP (OP)	2.NP (1P)	3.NP (2P)	STŘ.	KS/KG CELKEM	POZNÁMKA
210/Z	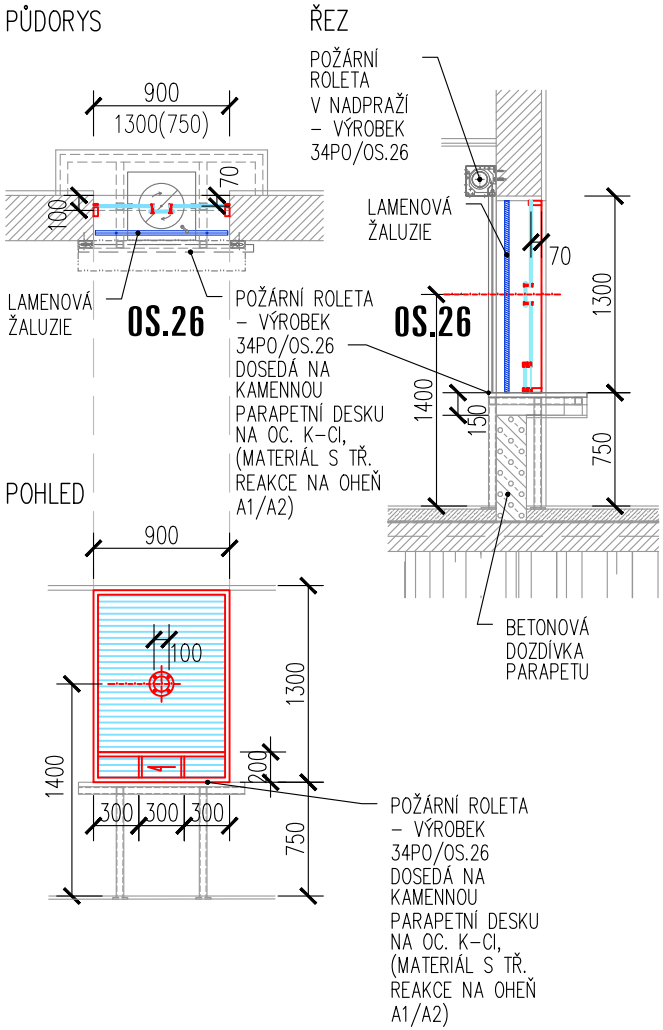	ZASKLENÍ PRODEJNÍHO MÍSTA – PODÁVACÍ OKNO Z PROSTORU POKLADNY OS.26 – VEL. 900/1300 MM – BEZPEČNOSTNÍ SKLO P5A – PROVEDENÍ ZASKLENÍ V TŘ. BEZPEČNOSTI RC3 – ROZMĚRY DLE SCHÉMATU – S KOMUNIKAČNÍM OTVOREM ø100 MM, Z VNITŘNÍ STRANY S KRYCÍ ČÁSTÍ ø160MM NA NEREZOVÝCH DISTANČNÍCÍCH – KONTAKTNÍ HRANY SKLA – FAZETA, RÁDIUS R=2MM, JEDNA ČÁST S POSUVNÝM PODÁVACÍM OKÉNKEM – OVLÁDACÍ PRVKY Z INTERIÉRU, VČETNĚ ZÁVĚSŮ A UZAVÍRACÍHO MECHANISMU OKNA – SKLO BUDE OPATŘENO VE VYZNAČENÉM PROSTORU SAMOLEPÍCÍ FÓLIÍ – MATERIÁL POUŽITÝCH PRVKŮ: BROUŠENÁ NEREZ – SOUČÁSTÍ DODÁVKY OKNA BUDE I STÍNÍCÍ INTERIÉROVÁ LAMELOVÁ ŽALUZIE (DLE POPISU NÍŽE) ŽALUZIE PRO ZACLONĚNÍ PRODEJNÍHO MÍSTA V MÍST.Č. OS.26: – VNITŘNÍ HORIZONTÁLNÍ HLINÍKOVÉ ŽALUZIE – HORNÍ KRYCÍ PROFIL ŽALUZIÍ BUDE ROVNÝ S PLASTOVÝMI BOČNÍMI KRYTKAMI – ŽALUZIE BUDOU OVLÁDANÉ RUČNĚ – KULIČKOVÝM ŘETÍZKEM, S POJISTKOU PROTI VYTRŽENÍ ŘETÍZKU INTEGROVANOU PŘÍMO V PŘEVODOVCE – ŽALUZIE BUDE OPATŘENA BRZDOU, KTERÁ FIXUJE POLOHU LAMEL V POŽADOVANÉ VÝŠCE – ŽALUZIE SE BUDE MONTOVAT DO ZASKLÍVACÍ LIŠTY OKENNÍHO KŘÍDLA – ŠÍŘKA LAMEL 25x0,18 MM, PROVEDENÍ DOMYKAVÉ–CELOSTÍNÍCÍ – BARVA LAMEL: OBOUSTRANNĚ RAL 9006 – MAT. Je v souladu s požadavky vyhlášky č. 398/2009 Sb., přílohy 1, bodu 1.1.5, 1.1.6, 1.3 a TSI PRM 1300/2014, bodu 4.2.1.8.	1 KS = 1,20 m2	–	–	–	–	1 KS = 1,20 m2	NENAHRAZUJE DÍLENSKOU DOKUMENTACI ! PŘED ZAHÁJENÍM VÝROBY JE NUTNO ZAMĚŘIT STAVEBNÍ OTVOR S OHLEDEM NA VNITŘNÍ I VNĚJŠÍ OBKLAD !!!

POL.	ZOBRAZENÍ	POPIS	PODLAŽÍ 1.PP (OS)	1.NP (OP)	2.NP (1P)	3.NP (2P)	STŘ.	KS/KG CELKEM	POZNÁMKA
211/Z	PŮDORYS ⇦ ŘEZ 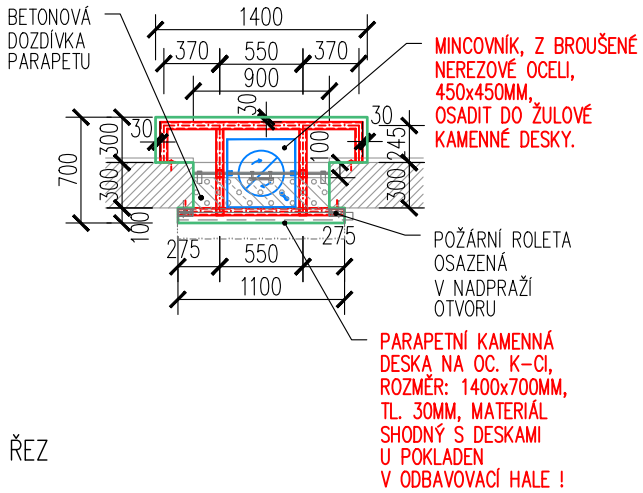 ŘEZ 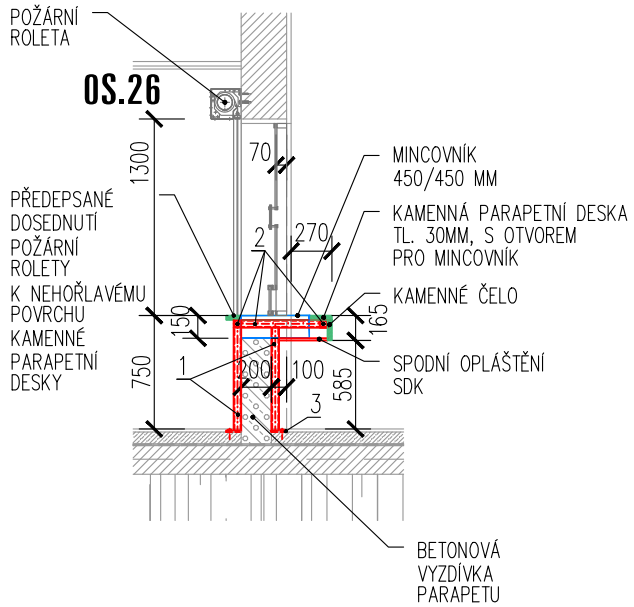 	NOSNÁ OCELOVÁ KONSTRUKCE PRO PULT PRODEJNÍHO MÍSTA V MÍST.Č. OS.18: – VODOROVNÉ A SVISLÉ PRVKY Z OCELOVÝCH JAKLŮ 50/50/3MM, VZÁJEMNĚ SVAŘENÉ DO PROSTOROVĚ TUHÉ KONSTRUKCE – NOSNÁ KONSTRUKCE BUDE PŘIPEVNĚNA K PODLAZE A KE STĚNÁM PŘES KOTEVNÍ DESKY 150/150 MM, TL. 8 MM – KAŽDÁ KOTEVNÍ DESKA BUDE PŘICHYCENA 4 CHEMICKÝMI KOTVAMI – POVRCHOVÁ ÚPRAVA VŠECH ČÁSTÍ: ŽÁROVÉ POZINKOVÁNÍ + VRCHNÍ NÁTĚR V RAL 7024 – SOUČÁSTÍ DODÁVKY CELÉHO VÝROBKU JE TAKÉ KAMENNÁ DESKA TL. 30MM + MINCOVNÍK O ROZMĚRU 450x450 MM, KTERÝ BUDE OSAZEN DO KAMENNÉ DESKY. VÝPIS MATERIÁLU: 1.) SLOUPEK: OCELOVÝ JAKL 50/50/3 (4,53 KG/BM), CELKEM DL. 3,0 BM 12,7 KG 2.) VODOROVNÝ PRVEK: OCELOVÝ JAKL 50/50/3 (4,53 KG/BM) CELKEM DL. 4,5 BM 20,4 KG 3.) KOTEVNÍ PLECH P8, 150/150, (1,40 KG/KS), CELKEM KS 8 11,2 KG 4,) REZERVA 5,0 KG HMOTNOST 1 KS CELKEM 49,3 KG HMOTNOST JE POUZE ORIENTAČNÍ A NEZAHRNUJE KOTEVNÍ SVARY A KOTEVNÍ MATERIÁL!	1 ks–KAMENNÁ DESKA 1 ks–MINCOVNÍK, 49,3 kg OCELI	–	–	–	–	1 ks–KAMENNÁ DESKA 1 ks–MINCOVNÍK 49,3 kg OCELI	NENAHRAZUJE DÍLENSKOU DOKUMENTACI ! POVRCHOVÁ ÚPRAVA VŠECH ČÁSTÍ: ŽÁROVÉ POZINKOVÁNÍ + VRCHNÍ NÁTĚR V RAL 7024 PŘED ZAHÁJENÍM VÝROBY JE NUTNO ZAMĚŘIT STAVEBNÍ OTVOR S OHLEDEM NA VNITŘNÍ I VNĚJŠÍ OBKLAD !!!

POL.	ZOBRAZENÍ	POPIS	PODLAŽÍ 1.PP (0S)	1.NP (0P)	2.NP (1P)	3.NP (2P)	STŘ.	KS/KG CELKEM	POZNÁMKA
212/Z	Model 9W – NH/CZ: základní díl	**MULTIKANÁL SE SNÍŽENOU HOŘLAVOSTÍ** – MODEL 9W (9–TI OTVOROVÝ) – ROZMĚR ZÁKLADNÍHO PRVKU: 385x385x1200MM – JEDNOTLIVÉ PRVKY SYSTÉMU MULTIKANÁLŮ SE VYRÁBÍ ZE VZPĚNITELNÉHO POLYOLEFINOVÉHO PLASTU – NÍZKÁ HMOTNOST, MECHANICKÁ ODOLNOST – PROVOZNÍ TEPLOTA: - 30 °C ÷ + 60 °C – STANDARDNÍ BARVA: ČERNÁ – ŽIVOTNOST: 50 LET – PRO SNADNĚJŠÍ MONTÁŽ MULTIKANÁLŮ SE DOPORUČUJE POUŽÍT SILIKONOVÝ OLEJ NEBO MÝDLOVOU VODU – ULOŽENO NA PÍSKOVÉM LOŽI A HUTNĚNÉM POPDKLADU – NUTNO DODRŽET TECHNOLOGICKÉ PŘEDPISY POKLÁDKY A INSTALACE MULTIKANÁLU	64 KS = 76,8 M'	–	–	–	–	64 KS = 76,8 M'	NENAHRAZUJE DÍLENSKOU DOKUMENTACI ! PŘED OBJEDNÁNÍM VÝROBKU JE NUTNO OVĚŘIT ROZMĚRY MULTIKANÁLU !!!

POL.	ZOBRAZENÍ	POPIS	PODLAŽÍ 1.PP (OS)	1.NP (OP)	2.NP (1P)	3.NP (2P)	STŘ.	KS/KG CELKEM	POZNÁMKA
212a / Z	PŮDORYS PŘÍČNÝ ŘEZ NOVÝM POKLOPEM KANÁLU	POKLOP KANÁLU V PODLAZE 1.PP VČETNĚ LEMOVÁNÍ – KONSTRUKCE LEMOVÁNÍ OTVORU JE NAVRŽENA Z OCELOVÉHO ÚHELNÍKU 50/50/5MM A PŘIVAŘENÉ PÁSOVINY 40/5MM – POKLOP O ROZMĚRU 550x1000MM BUDE PROVEDEN Z PROTISKLUZOVÉHO OCELOVÉHO PLECHU TL. 5MM – V POKLOPU BUDOU VYTVOŘENY NA 2 OTVORY PRO VLOŽENÍ VYTAHOVACÍCH HÁKŮ – K POKLOPU BUDOU DODÁNY 2 OHÝBANÉ HÁKY NA JEHO VYTAŽENÍ – HÁKY ZHOTOVIT Z OCELOVÉ TYČE ø14MM	1 KS = 74,8 KG	–	–	–	–	1 KS = 74,8 KG	NENAHRAZUJE DÍLENSKOU DOKUMENTACI ! PŘED VÝROBOU VÝROBKU JE NUTNO OVĚŘIT ROZMĚRY STAVEBNÍHO OTVORU PRO POKLOP VČETNĚ LEMOVÁNÍ !!! POVRCHOVÁ ÚPRAVA: ŽÁROVĚ ZINKOVÁNO

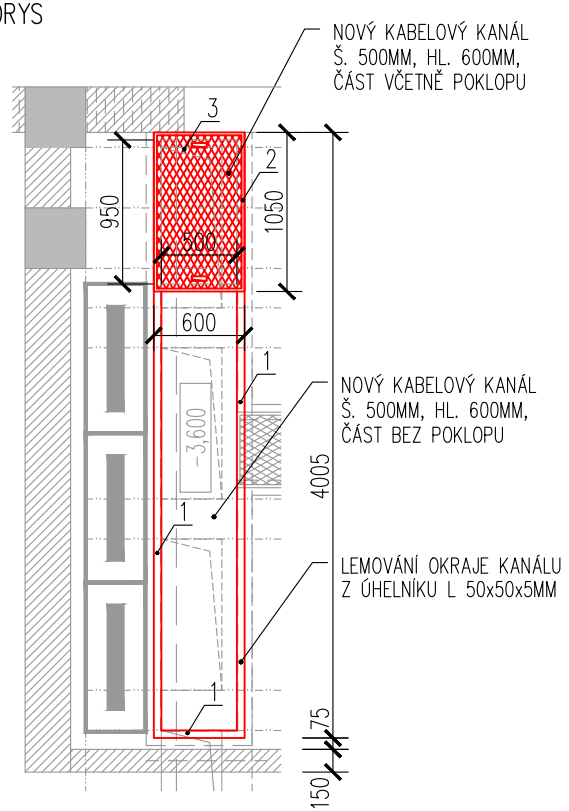

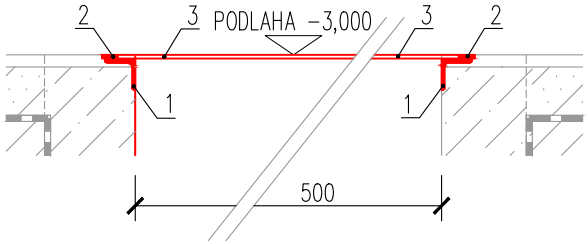

VÝPIS MATERIÁLU PRO 1 KS:

– LEMOVÁNÍ:

1. L 50/50/5MM (3,85KG/M), CELKOVÁ DL. 10,0M	38,5KG
2. PÁSOVINA 40/5MM, CELKOVÁ DL. 3,5M	5,5KG
– 3. POKLOP: OCELOVÝ PLECH PROTISKLUZOVÝ "SLZA" (42,5KG/M2), CELKOVÁ PLOCHA 0,55M2	23,4KG
– HÁK: 2x HÁK Z OCEL.TYČE ø14MM (1,21KG/M), DÉLKA 1KS=1,0M	2,4KG
REZERVA	5,0KG
HMOTNOST 1 KS CELKEM	74,8KG

HMOTNOST JE POUZE ORIENTAČNÍ A NEZAHRNUJE KOTEVNÍ MATERIÁL A FINÁLNÍ ÚPRAVY PODLAHY. DETAILY BUDOU KONZULTOVÁNY SE GP.

KOTVENÍ OCEL. K–CÍ POMOCÍ LEPENÝCH KOTEV á 450MM – HILTI HIT–HY 150 + ŠROUB M10, HLOUBKA VLEPENÍ 95MM.

HÁK NA VYTAŽENÍ POKLOPU
2 KS

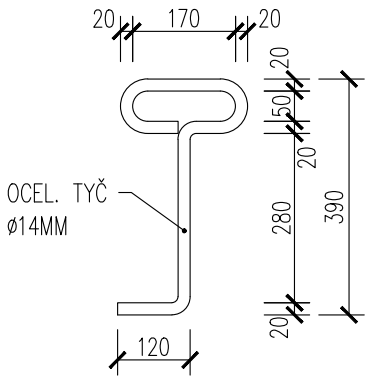

POL.	ZOBRAZENÍ	POPIS	PODLAŽÍ 1.PP (OS)	1.NP (OP)	2.NP (1P)	3.NP (2P)	STŘ.	KS/KG CELKEM	POZNÁMKA
212b / Z	PŮDORYS	POKLOP KANÁLU V PODLAZE 1.PP VČETNĚ LEMOVÁNÍ	1 KS = 58,5 KG	–	–	–	–	1 KS = 58,5 KG	NENAHRAZUJE DÍLENSKOU DOKUMENTACI !

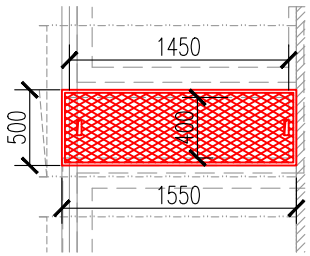

– KONSTRUKCE LEMOVÁNÍ OTVORU JE NAVRŽENA Z OCELOVÉHO ÚHELNÍKU 50/50/5MM A PŘIVAŘENÉ PÁSOVINY 40/5MM
– POKLOP O ROZMĚRU 450x1500MM BUDE PROVEDEN Z PROTISKLUZOVÉHO OCELOVÉHO PLECHU TL. 5MM
– V POKLOPU BUDOU VYTVOŘENY NA 2 OTVORY PRO VLOŽENÍ VYTAHOVACÍCH HÁKŮ
– K POKLOPU BUDOU DODÁNY 2 OHÝBANÉ HÁKY NA JEHO VYTAŽENÍ
– HÁKY ZHOTOVIT Z OCELOVÉ TYČE ø14MM

PŘED VÝROBOU VÝROBKU JE NUTNO OVĚŘIT ROZMĚRY STAVEBNÍHO OTVORU PRO POKLOP VČETNĚ LEMOVÁNÍ !!!

POVRCHOVÁ ÚPRAVA:
ŽÁROVĚ ZINKOVÁNO

PŘÍČNÝ ŘEZ NOVÝM POKLOPEM KANÁLU

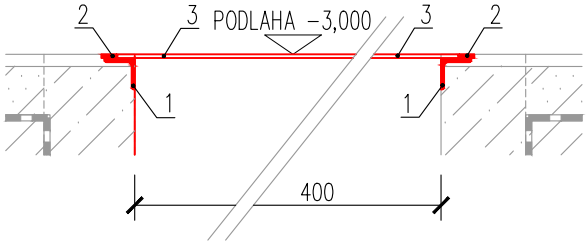

VÝPIS MATERIÁLU PRO 1 KS:

– LEMOVÁNÍ:

1. L 50/50/5MM (3,85KG/M), CELKOVÁ DL. 4,3M	16,6KG
2. PÁSOVINA 40/5MM, CELKOVÁ DL. 4,3M	6,8KG
– 3. POKLOP: OCELOVÝ PLECH PROTISKLUZOVÝ "SLZA" (42,5KG/M2), CELKOVÁ PLOCHA 0,675M2	28,7KG
– HÁK: 2x HÁK Z OCEL.TYČE ø14MM (1,21KG/M), DÉLKA 1KS=1,0M	2,4KG
REZERVA	4,0KG
HMOTNOST 1 KS CELKEM	58,5KG

HMOTNOST JE POUZE ORIENTAČNÍ A NEZAHRNUJE KOTEVNÍ MATERIÁL A FINÁLNÍ ÚPRAVY PODLAHY. DETAILY BUDOU KONZULTOVÁNY SE GP.

KOTVENÍ OCEL. K–CÍ POMOCÍ LEPENÝCH KOTEV á 450MM – HILTI HIT–HY 150 + ŠROUB M10, HLOUBKA VLEPENÍ 95MM.

HÁK NA VYTAŽENÍ POKLOPU
2 KS

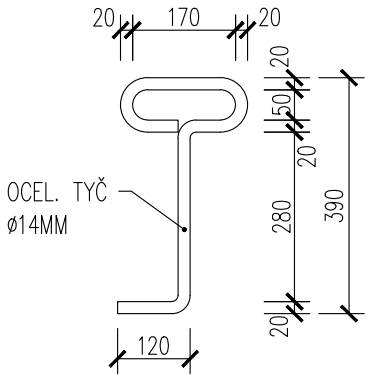

POL.	ZOBRAZENÍ	POPIS	PODLAŽÍ 1.PP (OS)	1.NP (OP)	2.NP (1P)	3.NP (2P)	STŘ.	KS/KG CELKEM	POZNÁMKA
212c / Z	PŮDORYS	POKLOP KANÁLU V PODLAZE 1.PP VČETNĚ LEMOVÁNÍ	1 KS = 41,5 KG	–	–	–	–	1 KS = 41,5 KG	NENAHRAZUJE DÍLENSKOU DOKUMENTACI !

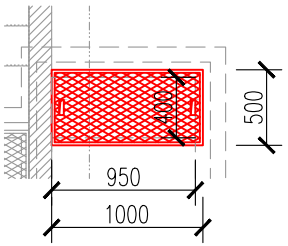

– KONSTRUKCE LEMOVÁNÍ OTVORU JE NAVRŽENA Z OCELOVÉHO ÚHELNÍKU 50/50/5MM A PŘIVAŘENÉ PÁSOVINY 40/5MM
– POKLOP O ROZMĚRU 450x975MM BUDE PROVEDEN Z PROTISKLUZOVÉHO OCELOVÉHO PLECHU TL. 5MM
– V POKLOPU BUDOU VYTVOŘENY NA 2 OTVORY PRO VLOŽENÍ VYTAHOVACÍCH HÁKŮ
– K POKLOPU BUDOU DODÁNY 2 OHÝBANÉ HÁKY NA JEHO VYTAŽENÍ
– HÁKY ZHOTOVIT Z OCELOVÉ TYČE ø14MM

PŘED VÝROBOU VÝROBKU JE NUTNO OVĚŘIT ROZMĚRY STAVEBNÍHO OTVORU PRO POKLOP VČETNĚ LEMOVÁNÍ !!!

POVRCHOVÁ ÚPRAVA:
ŽÁROVĚ ZINKOVÁNO

PŘÍČNÝ ŘEZ NOVÝM POKLOPEM KANÁLU

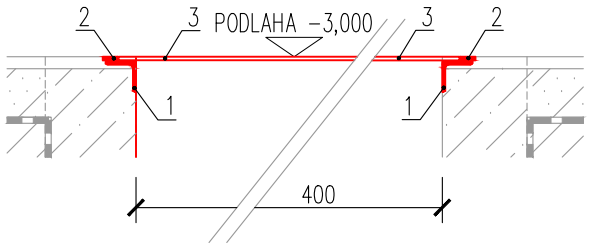

VÝPIS MATERIÁLU PRO 1 KS:

– LEMOVÁNÍ:

1. L 50/50/5MM (3,85KG/M), CELKOVÁ DL. 3,0M	11,6KG
2. PÁSOVINA 40/5MM, CELKOVÁ DL. 3,0M	4,8KG
– 3. POKLOP: OCELOVÝ PLECH PROTISKLUZOVÝ "SLZA" (42,5KG/M2), CELKOVÁ PLOCHA 0,44M2	18,7KG
– HÁK: 2x HÁK Z OCEL.TYČE ø14MM (1,21KG/M), DÉLKA 1KS=1,0M	2,4KG
REZERVA	4,0KG
HMOTNOST 1 KS CELKEM	41,5KG

HMOTNOST JE POUZE ORIENTAČNÍ A NEZAHRNUJE KOTEVNÍ MATERIÁL A FINÁLNÍ ÚPRAVY PODLAHY. DETAILY BUDOU KONZULTOVÁNY SE GP.

KOTVENÍ OCEL. K–CÍ POMOCÍ LEPENÝCH KOTEV á 450MM – HILTI HIT–HY 150 + ŠROUB M10, HLOUBKA VLEPENÍ 95MM.

HÁK NA VYTAŽENÍ POKLOPU
2 KS

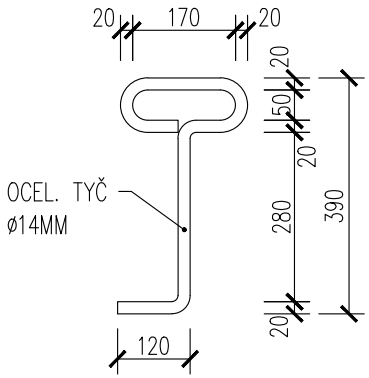

POL.	ZOBRAZENÍ	POPIS	PODLAŽÍ 1.PP (OS)	1.NP (OP)	2.NP (1P)	3.NP (2P)	STŘ.	KS/KG CELKEM	POZNÁMKA
212d / Z	PŮDORYS	**POKLOP KANÁLU V PODLAZE 1.PP VČETNĚ LEMOVÁNÍ** – KONSTRUKCE LEMOVÁNÍ OTVORU JE NAVRŽENA Z OCELOVÉHO ÚHELNÍKU 50/50/5MM A PŘIVAŘENÉ PÁSOVINY 40/5MM – POKLOP O ROZMĚRU 425x450MM BUDE PROVEDEN Z PROTISKLUZOVÉHO OCELOVÉHO PLECHU TL. 5MM – V POKLOPU BUDOU VYTVOŘENY NA 2 OTVORY PRO VLOŽENÍ VYTAHOVACÍCH HÁKŮ – K POKLOPU BUDOU DODÁNY 2 OHÝBANÉ HÁKY NA JEHO VYTAŽENÍ – HÁKY ZHOTOVIT Z OCELOVÉ TYČE ø14MM	2 KS = 43,6 KG	–	–	–	–	2 KS = 43,6 KG	NENAHRAZUJE DÍLENSKOU DOKUMENTACI ! **PŘED VÝROBOU VÝROBKU JE NUTNO OVĚŘIT ROZMĚRY STAVEBNÍHO OTVORU PRO POKLOP VČETNĚ LEMOVÁNÍ !!!** **POVRCHOVÁ ÚPRAVA:** ŽÁROVĚ ZINKOVÁNO

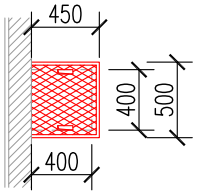

PŘÍČNÝ ŘEZ NOVÝM POKLOPEM KANÁLU

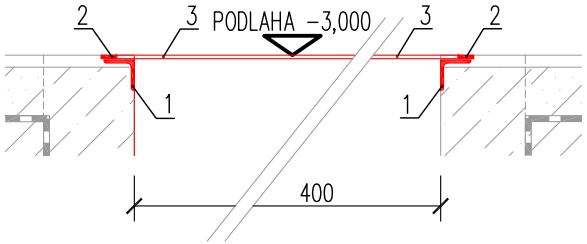

VÝPIS MATERIÁLU PRO 1 KS:

– LEMOVÁNÍ:

1. L 50/50/5MM (3,85KG/M), CELKOVÁ DL. 1,8M	7,0KG
2. PÁSOVINA 40/5MM, CELKOVÁ DL. 1,8M	2,9KG
– 3. POKLOP: OCELOVÝ PLECH PROTISKLUZOVÝ "SLZA" (42,5KG/M2), CELKOVÁ PLOCHA 0,20M2	8,5KG
– HÁK: 2x HÁK Z OCEL.TYČE ø14MM (1,21KG/M), DÉLKA 1KS=1,0M	2,4KG
REZERVA	1,0KG
HMOTNOST 1 KS CELKEM	**21,8KG**

HMOTNOST JE POUZE ORIENTAČNÍ A NEZAHRNUJE KOTEVNÍ MATERIÁL A FINÁLNÍ ÚPRAVY PODLAHY. DETAILY BUDOU KONZULTOVÁNY SE GP.

KOTVENÍ OCEL. K–CÍ POMOCÍ LEPENÝCH KOTEV á 450MM – HILTI HIT–HY 150 + ŠROUB M10, HLOUBKA VLEPENÍ 95MM.

HÁK NA VYTAŽENÍ POKLOPU
2 KS

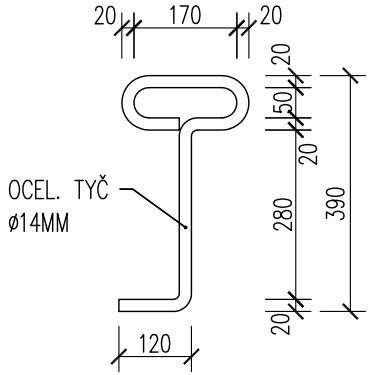

POL.	ZOBRAZENÍ	POPIS	PODLAŽÍ 1.PP (OS)	1.NP (OP)	2.NP (1P)	3.NP (2P)	STŘ.	KS/KG CELKEM	POZNÁMKA
212e / Z	PŮDORYS	**POKLOP KANÁLU V PODLAZE 1.PP VČETNĚ LEMOVÁNÍ** – KONSTRUKCE LEMOVÁNÍ OTVORU JE NAVRŽENA Z OCELOVÉHO ÚHELNÍKU 50/50/5MM A PŘIVAŘENÉ PÁSOVINY 40/5MM – POKLOP O ROZMĚRU 450x1000MM BUDE PROVEDEN Z PROTISKLUZOVÉHO OCELOVÉHO PLECHU TL. 5MM – V POKLOPU BUDOU VYTVOŘENY NA 2 OTVORY PRO VLOŽENÍ VYTAHOVACÍCH HÁKŮ – K POKLOPU BUDOU DODÁNY 2 OHÝBANÉ HÁKY NA JEHO VYTAŽENÍ – HÁKY ZHOTOVIT Z OCELOVÉ TYČE ø14MM	2 KS = 81,0 KG	–	–	–	–	2 KS = 81,0 KG	NENAHRAZUJE DÍLENSKOU DOKUMENTACI ! **PŘED VÝROBOU VÝROBKU JE NUTNO OVĚŘIT ROZMĚRY STAVEBNÍHO OTVORU PRO POKLOP VČETNĚ LEMOVÁNÍ !!!** **POVRCHOVÁ ÚPRAVA:** ŽÁROVĚ ZINKOVÁNO

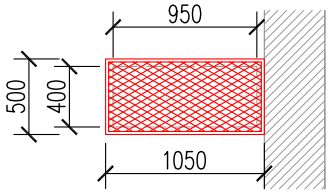

PŘÍČNÝ ŘEZ NOVÝM POKLOPEM KANÁLU

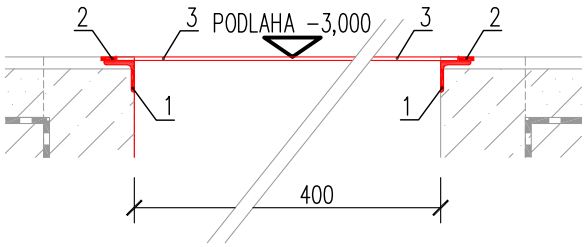

VÝPIS MATERIÁLU PRO 1 KS:

– LEMOVÁNÍ:

1. L 50/50/5MM (3,85KG/M), CELKOVÁ DL. 3,1M	12,0KG
2. PÁSOVINA 40/5MM, CELKOVÁ DL. 3,1M	4,9KG
– 3. POKLOP: OCELOVÝ PLECH PROTISKLUZOVÝ "SLZA" (42,5KG/M2), CELKOVÁ PLOCHA 0,45M2	19,2KG
– HÁK: 2x HÁK Z OCEL.TYČE ø14MM (1,21KG/M), DÉLKA 1KS=1,0M	2,4KG
REZERVA	2,0KG
HMOTNOST 1 KS CELKEM	**40,5KG**

HMOTNOST JE POUZE ORIENTAČNÍ A NEZAHRNUJE KOTEVNÍ MATERIÁL A FINÁLNÍ ÚPRAVY PODLAHY. DETAILY BUDOU KONZULTOVÁNY SE GP.

KOTVENÍ OCEL. K–CÍ POMOCÍ LEPENÝCH KOTEV á 450MM – HILTI HIT–HY 150 + ŠROUB M10, HLOUBKA VLEPENÍ 95MM.

HÁK NA VYTAŽENÍ POKLOPU
2 KS

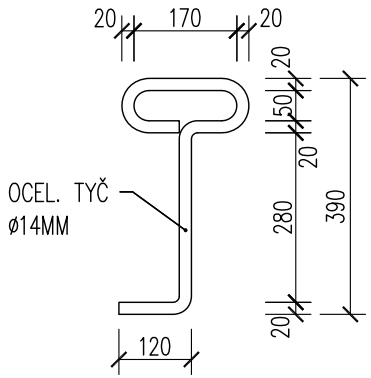

POL.	ZOBRAZENÍ	POPIS	PODLAŽÍ 1.PP (OS)	1.NP (OP)	2.NP (1P)	3.NP (2P)	STŘ.	KS/KG CELKEM	POZNÁMKA
213/Z	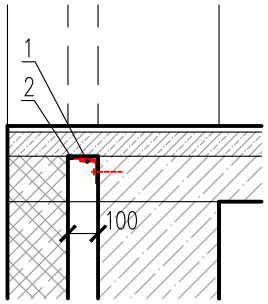	KONSTRUKČNÍ ÚPRAVA PRO VYNESENÍ PODLAHY – OSAZENÍ OCELOVÉHO ÚHELNÍKU S NAVAŘENOU PÁSOVINOU – ŠÍŘKA PŘEKLENOVANÉ SPÁRY 100 MM – DÉLKA PŘEKLENOVANÉ SPÁRY 2,050 M VÝPIS MATERIÁLU: 1.) OCELOVÝ ÚHELNÍK 80/60/6 (6,50 KG/BM), CELKEM DL. 2,1 BM 13,7 KG 2.) OCELOVÁ PÁSOVINA: 80/6, DL. 2,1 M 7,9 KG 3.) REZERVA 2,0 KG HMOTNOST 1 KS CELKEM 23,6 KG HMOTNOST JE POUZE ORIENTAČNÍ A NEZAHRNUJE KOTEVNÍ SVARY A KOTEVNÍ MATERIÁL!	–	1 ks=23,6 kg OCELI	1 ks=23,6 kg OCELI	1 ks=23,6 kg OCELI	–	CELKEM 70,8 kg OCELI	POVRCHOVÁ ÚPRAVA: ZÁKLADNÍ NÁTĚR
214/Z	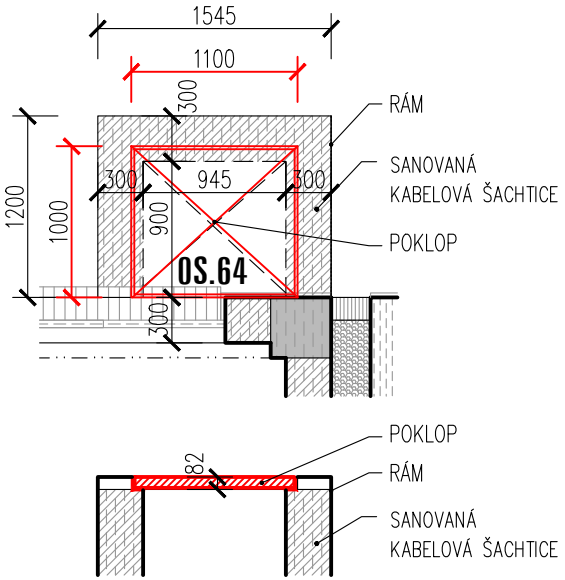	VODOTĚSNÝ POKLOP NA STÁVAJÍCÍ ŠACHTU – ŠACHTOVÝ POKLOP S KOVOVÝM RÁMEM – MATERIÁL: KOMPOZITNÍ MATERIÁL – OSAZENÍ POKLOPU NA STÁVAJÍCÍ SANOVANOU ŠACHTU – VNĚJŠÍ ROZMĚR POKLOPU: 1100/1000 MM – VNITŘNÍ ROZMĚR ŠACHTY 945/900 MM – VNĚJŠÍ ROZMĚR ŠACHTY 1545/1200 MM	1 KS = 1,10 m2	–	–	–	–	1 KS = 1,10 m2	

POL.	ZOBRAZENÍ	POPIS	PODLAŽÍ 1.PP (OS)	1.NP (OP)	2.NP (1P)	3.NP (2P)	STŘ.	KS/KG CELKEM	POZNÁMKA
215/Z	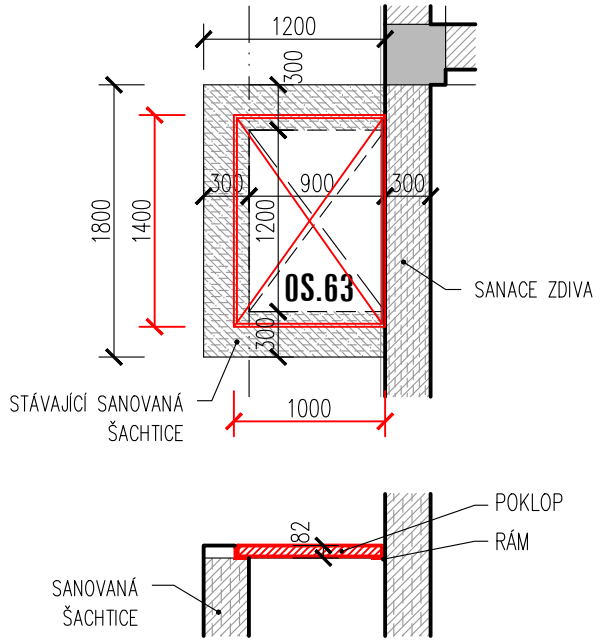	VODOTĚSNÝ POKLOP NA STÁVAJÍCÍ ŠACHTU – ŠACHTOVÝ POKLOP S KOVOVÝM RÁMEM – MATERIÁL: KOMPOZITNÍ MATERIÁL – OSAZENÍ POKLOPU NA STÁVAJÍCÍ SANOVANOU ŠACHTU – VNĚJŠÍ ROZMĚR POKLOPU: 1400/1000 MM – VNITŘNÍ ROZMĚR ŠACHTY 1200/900 MM – VNĚJŠÍ ROZMĚR ŠACHTY 1800/1200 MM	1 KS = 1,40 m2	–	–	–	–	1 KS = 1,40 m2	

POL.	ZOBRAZENÍ	POPIS	PODLAŽÍ 1.PP (OS)	1.NP (OP)	2.NP (1P)	3.NP (2P)	STŘ.	KS/KG CELKEM	POZNÁMKA
216/Z	BOLETICKÝ PANEL 1/BOL AŽ 3/BOL DÉLKA: 1/BOL=17,5M 2/BOL=18,1M 3/BOL=11,5M CELKEM PROFILŮ: 47,1M x 2 = 94,2M 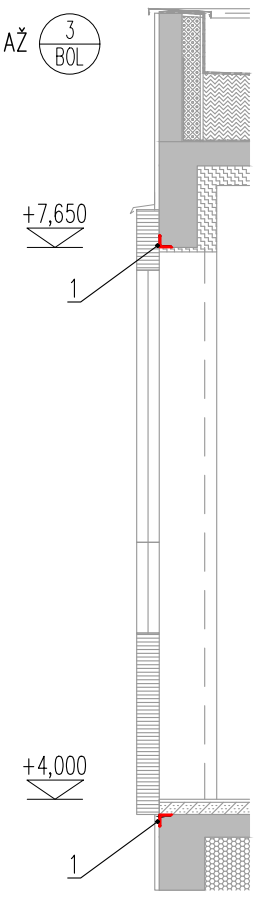 	OKOVÁNÍ STROPNÍCH DESEK – OKOVÁNÍ STROPNÍCH DESEK V MÍSTĚ OSAZENÍ BOLETICKÉHO PANELU 1/BOL–5/BOL – OKOVÁNY BUDOU SPODNÍ I HORNÍ HRANY STROPNÍCH DESEK – DLE SCHÉMATU – MATERIÁL: ROVNORAMENNNÉ OCELOVÉ ÚHELNÍKY 80/80/8MM – ÚHELNÍKY BUDOU NAKOTZVENY DO STROPNÍCH ŽB DESEK VÝPIS MATERIÁLU: 1.) OCELOVÝ ÚHELNÍK 80/80/8 (9,63 KG/BM), CELKEM DL. 94,2+38,4+72,0=204,6 M 1971,0 KG 2.) REZERVA 60,0 KG HMOTNOST CELKEM 2031,0 KG HMOTNOST JE POUZE ORIENTAČNÍ A NEZAHRNUJE KOTEVNÍ SVARY A KOTEVNÍ MATERIÁL!	1 KS = 1,40 m2	–	–	–	–	1 KS = 1,40 m2	POVRCHOVÁ ÚPRAVA: ŽÁROVÉ POZINKOVÁNÍ
	BOLETICKÝ PANEL 4/BOL 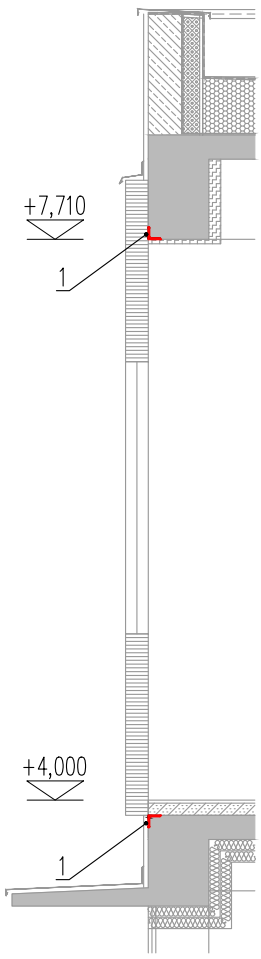 DÉLKA: 4/BOL=19,2M DÉLKA PROFILŮ: 19,2M x 2 = 38,4M								
	BOLETICKÝ PANEL 5/BOL 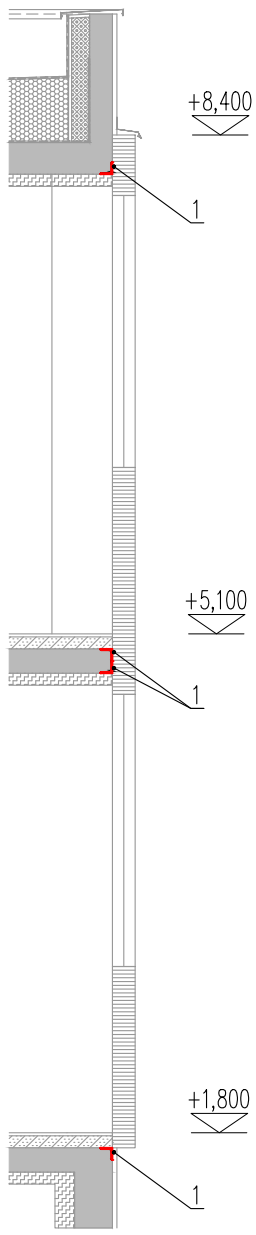 DÉLKA: 5/BOL=18,0M DÉLKA PROFILŮ: 18,0M x 4 = 72,0M							

POL.	ZOBRAZENÍ	POPIS	PODLAŽÍ 1.PP (OS)	1.NP (OP)	2.NP (1P)	3.NP (2P)	STŘ.	KS/KG CELKEM	POZNÁMKA
217/Z	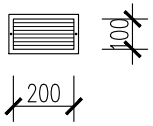	OCELOVÁ VĚTRACÍ MŘÍŽKA PRO VĚTRÁNÍ UZAVŘENÉ DUTINY – MŘÍŽKY OSADIT SMĚREM DO MÍSTNOSTÍ OP.50 A OP.53 – Z OCELOVÉHO POZINKOVANÉHO PLECHU S POVRCHOVOU ÚPRAVOU V KOMAXITU, RAL 7044 – SVĚTLE ŠEDÁ – MŘÍŽKA OBOUSTRANNÁ, SE SÍŤKOU PROTI HMYZU – OSADIT 2 MŘÍŽKY U PODLAHY A 2 MŘÍŽKY U STROPU – HMOTNOST 1 KS CCA 0,5 KG	–	8 KS	–	–	–	8 KS	
218/Z	PŮDORYS 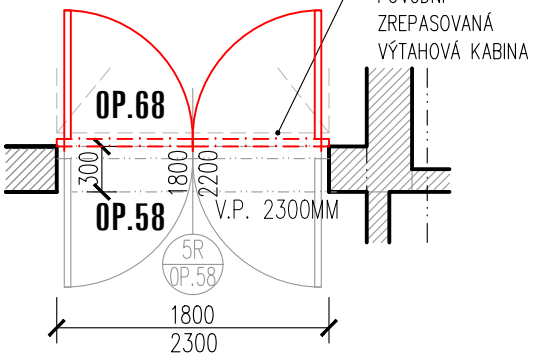 POHLED ZOBRAZENÍ ZE STRANY MÍSTN.Č. OP.50 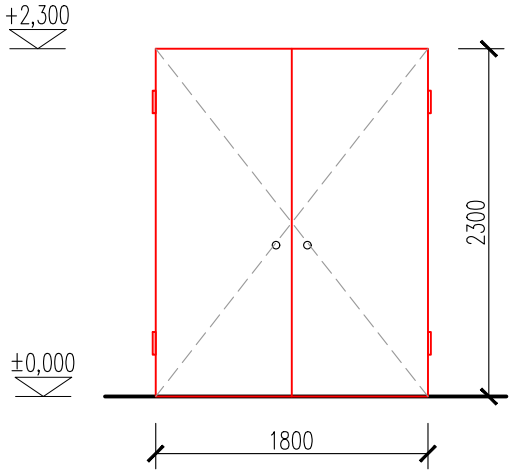	BEZRÁMOVÉ PROSKLENÉ DVOUKŘÍDLOVÉ DVEŘE, DO M.Č. OP.58 – REPASOVANÝ NÁKLADNÍ VÝTAH – DVEŘE DO OTVORU 1800/2300 MM (K ZAMEZENÍ VSTUPU DO NÁKLADNÍHO VÝTAHU) – DVEŘE OSADIT NA VNITŘNÍ LÍC STĚNY VÝTAHOVÉ ŠACHTY (VÝTAH ZŮSTÁVÁ JAKO PŮVODNÍ ARTEFAKT, BEZ ZACHOVÁNÍ JEHO FUNKČNOSTI) – DVEŘE SE NAVRHUJÍ JAKO BEZRÁMOVÉ – ZASKLENÍ: PRŮHLEDNÉ SKLO KALENÉ, S PRŮHLEDNOU BEZPEČNOSTNÍ FÓLIÍ, TL. SKLA 10 MM, HRANY LEŠTĚNÉ (PŘÍPADNĚ LZE DODAT BEZPEČNOSTÍ SKLO KALENÉ / LEPENÉ S FÓLIÍ MEZI SKLY) – DVEŘE BUDOU OPATŘENY VLOŽKOVÝM ZÁMKEM UMÍSTĚNÝM U PODLAHY, ZÁMEK S MOŽNOSTÍ OTEVŘENÍ DVEŘÍ GENERÁLNÍM KLÍČEM – PRO MANIPULACI DVEŘNÍM KŘÍDLEM BUDE MÍSTO KLIKY UMÍSTĚN VYFRÉZOVANÝ OTVOR PRŮMĚRU 50MM – POVRCHOVÁ ÚPRAVA KOVÁNÍ: ELOX IMITUJÍCÍ MATNOU NEREZOVOU OCEL	–	2 KS á 4,15 M2	–	–	–	2 KS = 8,30 M2	NENAHRAZUJE DÍLENSKOU DOKUMENTACI ! PŘED VÝROBOU NUTNO STÁVAJÍCÍ OTVOR ZAMĚŘIT !!!

POL.	ZOBRAZENÍ	POPIS	PODLAŽÍ 1.PP (OS)	1.NP (OP)	2.NP (1P)	3.NP (2P)	STŘ.	KS/KG CELKEM	POZNÁMKA
219/Z			–	4 KS x 86,2 M2	–	–	–	4 KS = 344,8 KG	NENAHRAZUJE DÍLENSKOU DOKUMENTACI ! PŘED VÝROBOU NUTNO STÁVAJÍCÍ STAVEBNÍ PROSTOR PRO OPLÁŠTĚNÍ ZAMĚŘIT !!! POVRCHOVÁ ÚPRAVA: ŽÁROVÉ POZINKOVÁNÍ + KOMAXIT V RAL MAT 9005.

POHLED ČELNÍ

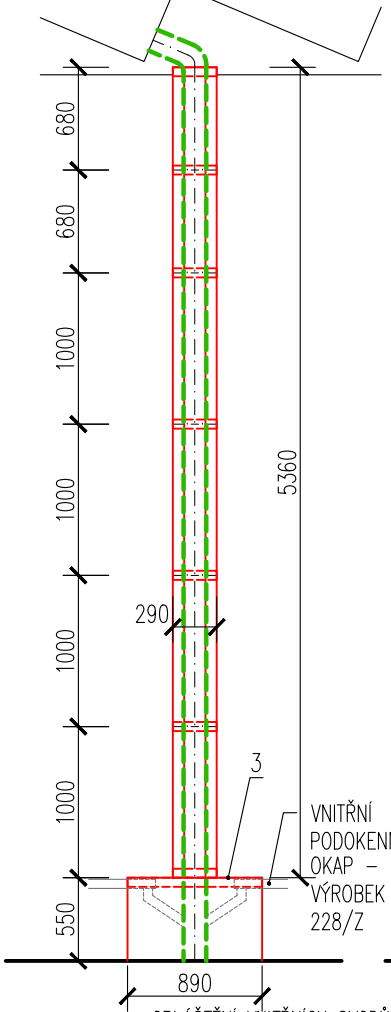

POHLED BOČNÍ

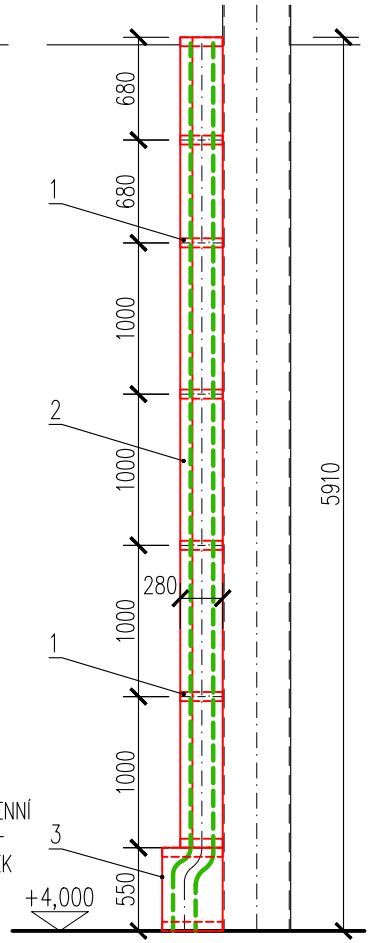

OPLÁŠTĚNÍ VNITŘNÍCH SVODŮ – HORNÍ SVISLÁ ČÁST

OPLÁŠTĚNÍ VNITŘNÍCH SVODŮ – SPODNÍ ROZŠÍŘENÁ ČÁST

DEŠŤOVÁ KANALIZACE

PŮDORYS

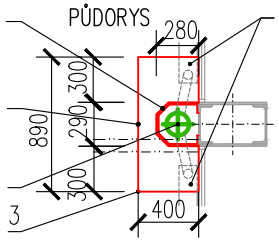

VNITŘNÍ PODOKENNÍ OKAP – VÝROBEK 228/Z

OPLÁŠTĚNÍ SVODŮ NA GALERII

STÁVAJÍCÍ STAV:

- PŮVODNÍ DOKUMENTACE: Z POMOCNÉ PÁSOVÉ OCELI 30x5 MM á 680–1000 MM KOTVENÉ DO SVISLÝCH OCELOVÝCH SLOUPŮ.
- NA PÁSOVINU SE NAVLÉKAJÍ KRYCÍ PLECHOVÉ DÍLY Z POZINKOVANÉHO OCELOVÉHO PLECHU TL. 1,5 MM.
- POVRCHOVÁ ÚPRAVA: ČERNÝ NÁTĚR
- DEGRADOVANÝ STAV, CHYBĚJÍCÍ ČÁSTI

NAVRHOVANÝ STAV:

- ÚPLNÁ VÝMĚNA
- DLE PŮVODNÍ DOKUMENTACE: Z POMOCNÉ PÁSOVÉ OCELI 30x5 MM á 680–1000 MM KOTVENÉ DO SVISLÝCH OCELOVÝCH SLOUPŮ.
- NA PÁSOVINU SE NAVLÉKAJÍ KRYCÍ PLECHOVÉ DÍLY Z OCELOVÉHO PLECHU TL. 1,5MM.
- POVRCHOVÁ ÚPRAVA: POMOCNÁ PÁSOVINA I HORNÍ PLECHOVÉ KRYTY BUDOU POZINKOVÁNY A OPATŘENY DVOJITÝM FINÁLNÍM NÁTĚREM V ČERNÉ BARVĚ (MAT, RAL 9005)
- DEGRADOVANÝ STAV, CHYBĚJÍCÍ ČÁSTI

VÝŘEZ Z PŮVODNÍHO VÝKRESU:

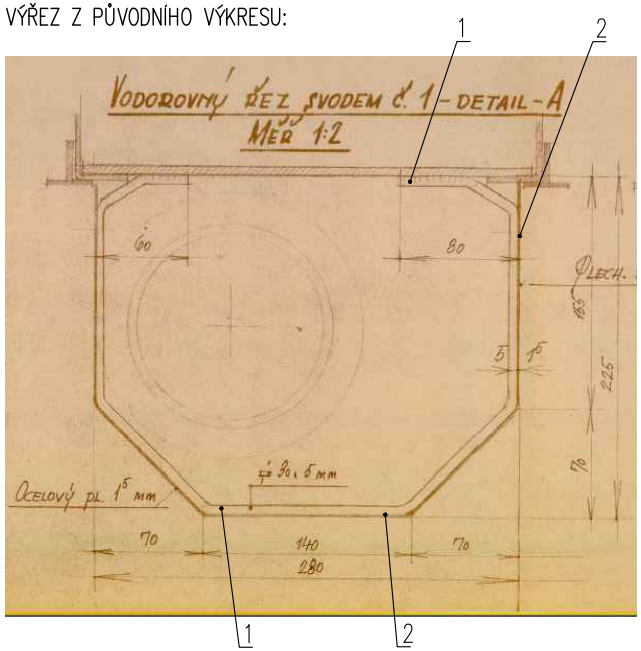

VÝPIS MATERIÁLU PRO 1 KUS OPLÁŠTĚNÍ SVODU:

1.) OCELOVÁ PÁSOVINA 30x5 MM, DL. 1 KS=0,85 M, KS 10	10,0 KG
2.) OCELOVÝ PLECH TL. 1,5 MM, R.Š.=800 MM, DL.=5,95 M	56,0 KG
3.) OPLECHOVÁNÍ SPODNÍ ČÁSTI: OCELOVÝ PLECH TL. 1,5 MM, R.Š.=2,5 M , DL.=0,55	16,2 KG
4.) REZERVA	4,0 KG
HMOTNOST CELKEM	86,2 KG

HMOTNOST JE POUZE ORIENTAČNÍ A NEZAHRNUJE KOTEVNÍ SVARY A KOTEVNÍ MATERIÁL!

POL.	ZOBRAZENÍ	POPIS	PODLAŽÍ 1.PP (OS)	1.NP (OP)	2.NP (1P)	3.NP (2P)	STŘ.	KS/KG CELKEM	POZNÁMKA
220/Z			–	1 KS = 92,7 KG	–	–	–	1 KS = 92,7 KG	NENAHRAZUJE DÍLENSKOU DOKUMENTACI ! PŘED VÝROBOU NUTNO STÁVAJÍCÍ KONSTRUKCE ZAMĚŘIT !!! POVRCHOVÁ ÚPRAVA: ŽÁROVÉ POZINKOVÁNÍ

PŮDORYS

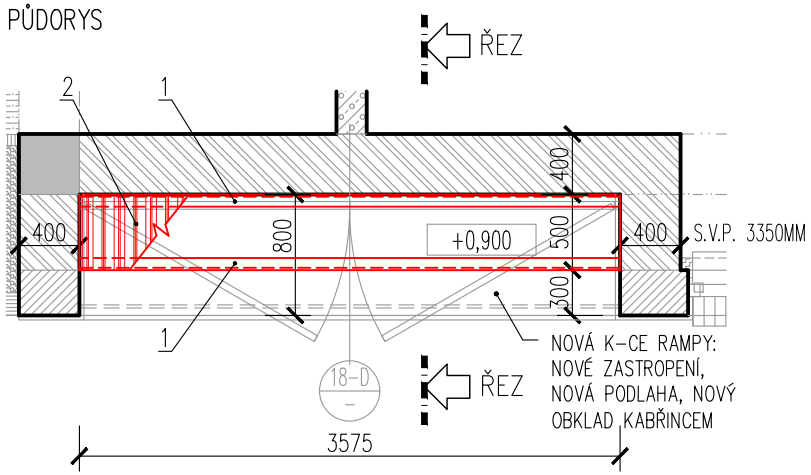

ŘEZ

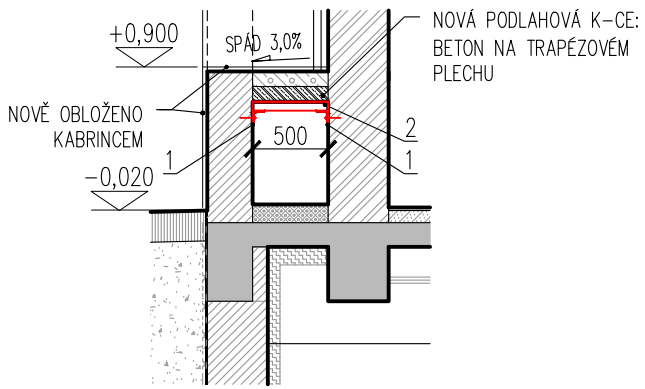

OCELOVÁ K-CE PRO NOVOU PODLAHU NIKY
(V MÍSTĚ PŮVODNÍ VYBOURANÉ RAMPY)

- VYNÁŠECÍ KONSTRUKCE JE NAVRŽENA Z OCELOVÝCH ROVNORAMENNÝCH ÚHELNÍKŮ 80/80/8 MM KOTVENÝCH DO OBVODOVÉ STĚNY
- NA ÚHELNÍKY JE ULOŽEN TRAPÉZOVÝ PLECH 60/235/1,0 , DÉLKY 500 MM
- DO TRAPÉZU BUDE VYLITA NOVÁ BETONOVÁ DESKA (DLE VÝKRESŮ PŮDORYSŮ A ŘEZŮ V ČÁSTI 100_STAVBA)

VÝPIS MATERIÁLU:

1.) OCELOVÝ ÚHELNÍK 80/80/8 (9,63 KG/BM), CELKEM DL. 2x3,575=7,15 M	68,9 KG
2.) OCELOVÝ TRAPÉZOVÝ PLECH 60/2354/1,0 (10,44 KG/M2), 3,6x0,5=1,8 M2	18,8 KG
3.) REZERVA	5,0 KG
HMOTNOST CELKEM	92,7 KG

HMOTNOST JE POUZE ORIENTAČNÍ A NEZAHRNUJE KOTEVNÍ SVARY A KOTEVNÍ MATERIÁL!

POL.	ZOBRAZENÍ	POPIS	PODLAŽÍ 1.PP (OS)	1.NP (OP)	2.NP (1P)	3.NP (2P)	STŘ.	KS/KG CELKEM	POZNÁMKA
221/Z	ÚPRAVA DILATACE ŠÍŘKY 260 MM 221a/Z ŘEZ 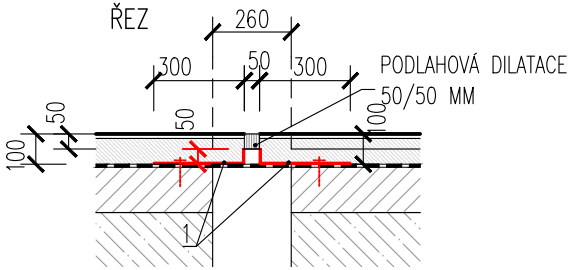 	ÚPRAVA DILATAČNÍ SPÁRY PRO OSAZENÍ PODLAHOVÉ DILATACE: – OCELOVÁ KONSTRUKCE PRO PŘEKLENUTÍ PROSTORU V DILATAČNÍ SPÁŘE – OSAZENÍ POMOCNÉHO OCELOVÉHO VYNÁŠECÍHO PROFILU ZE SVAŘOVANÉHO PLECHU TL.8 MM, VE TVARU "L" – SVAŘENEC BUDE NAKOTVEN DO STÁVAJÍCÍHO PODKLADNÍHO BETONU A ZALIT BETONOVOU SMĚSÍ – VYNÁŠECÍ PROFILY MUSÍ BÝT NA SVÝCH KONCÍCH PROTAŽENY JEŠTĚ 100 MM DO DILATACE. NA TYTO PROTAŽENÉ KONCE BUDOU POSTAVENY DOZDÍVKY STĚNOVÝCH DILATACÍ – POVRCHOVÁ ÚPRAVA SVAŘENCE: ŽÁROVÉ ZINKOVÁNÍ	—	—	—	—	—	CELKEM = 1988,4 KG	NENAHRAZUJE DÍLENSKOU DOKUMENTACI ! PŘED VÝROBOU NUTNO ŠÍŘKY STÁVAJÍCÍCH DILATACÍ ZAMĚŘIT !!! POVRCHOVÁ ÚPRAVA: ŽÁROVÉ ZINKOVÁNÍ

ÚPRAVA DILATACE ŠÍŘKY 160 MM

221b/Z

ŘEZ

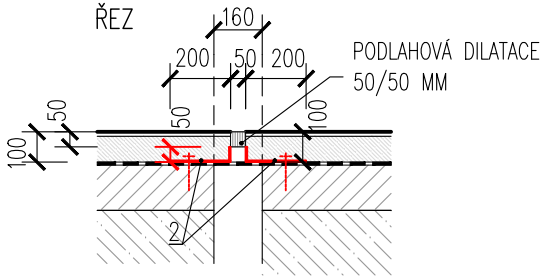

221a/Z:		221b/Z:	
OS:	5,8 M	OS:	6,2 M
OP:	31,2 M	OP:	25,2 M
1P:	15,4 M	1P:	12,9 M
2P:	– M	2P:	5,8 M
CELKEM	52,4 M	CELKEM	50,1 M

VÝPIS MATERIÁLU:

1.) 221a/Z, OCEL.SVAŘOVANÝ PLECH TL.8 MM, TVARU "L", 300/50 MM R.Š. CELKEM=350 MM, CELKEM DL. 52,4 M	1151,8 KG
2.) 221b/Z, OCEL.SVAŘOVANÝ PLECH TL.8 MM, TVARU "L", 200/50 MM R.Š. CELKEM=250 MM, CELKEM DL. 50,1 M	786,6 KG
3.) REZERVA	50,0 KG
HMOTNOST CELKEM	1988,4 KG

HMOTNOST JE POUZE ORIENTAČNÍ A NEZAHRNUJE KOTEVNÍ SVARY A KOTEVNÍ MATERIÁL!

POL.	ZOBRAZENÍ	POPIS	PODLAŽÍ 1.PP (OS)	1.NP (OP)	2.NP (1P)	3.NP (2P)	STŘ.	KS/KG CELKEM	POZNÁMKA
222/Z	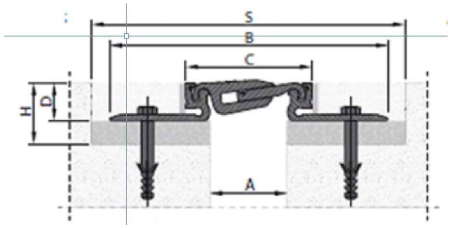 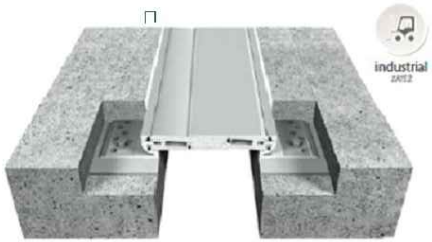	PODLAHOVÁ DILATACE 222a/Z – DILATACE VHODNÁ PRO OSAZENÍ V MÍSTĚ SUTERÉNU (OS) A V 1.NP (OP) V MÍSTĚ PŘILÉHAJÍCÍM K ZEMINĚ – ŠÍŘKA DILATACE 50MM, ZAPUŠTĚNÍ 50MM – PODLAHOVÝ CELOKOVOVÝ HLINÍKOVÝ ZAPUŠTĚNÝ KRYT DILATACE MONTOVANÝ DO PŘIPRAVENÉ KAPSY – VHODNÝ PRO SPÁRY 0–150MM, ZAPUŠTĚNÍ 25–100MM – VODOTĚSNOST ZAJIŠTĚNA POMOCÍ MEMBRÁNY – SOUVISEJÍCÍ ZÁMEČNICKÝ VÝROBEK PRO MOŽNOST OSAZENÍ DILATACE: 221a/Z, 221b/Z 222a/Z: OS: 12,1 M OP: 20,8 M 1P: – M 2P: – M CELKEM 32,9 M	–	–	–	–	–	CELKEM = 32,9 M	NENAHRAZUJE DÍLENSKOU DOKUMENTACI ! PŘED VÝROBOU NUTNO ŠÍŘKY STÁVAJÍCÍCH DILATACÍ ZAMĚŘIT !!!
		PODLAHOVÁ DILATACE 222b/Z – DILATACE VHODNÁ PRO OSAZENÍ V BĚŽNÉM PATŘE – ŠÍŘKA DILATACE 50MM, ZAPUŠTĚNÍ 50MM – PODLAHOVÝ CELOKOVOVÝ HLINÍKOVÝ ZAPUŠTĚNÝ KRYT DILATACE MONTOVANÝ DO PŘIPRAVENÉ KAPSY – VHODNÝ PRO SPÁRY 0–150MM, ZAPUŠTĚNÍ 25–100MM – SOUVISEJÍCÍ ZÁMEČNICKÝ VÝROBEK PRO MOŽNOST OSAZENÍ DILATACE: 221a/Z, 221b/Z 222b/Z: OS: – M OP: 29,6 M 1P: 30,3 M 2P: 5,6 M CELKEM 65,5 M	–	–	–	–	–	CELKEM = 65,5 M	

POL.	ZOBRAZENÍ	POPIS	PODLAŽÍ 1.PP (OS)	1.NP (OP)	2.NP (1P)	3.NP (2P)	STŘ.	KS/KG CELKEM	POZNÁMKA
223/Z	**ÚPRAVA DILATACE ŠÍŘKY 260 MM** PŮDORYS 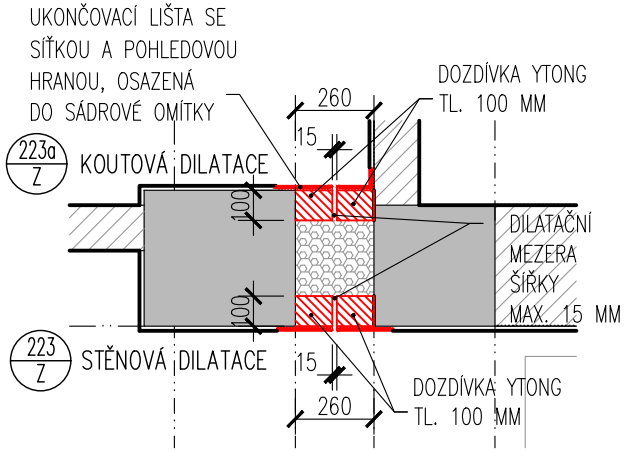 **ÚPRAVA DILATACE ŠÍŘKY 160 MM** PŮDORYS 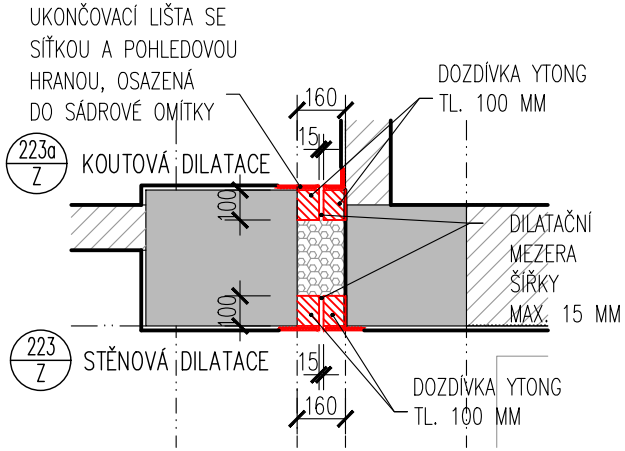 	ÚPRAVA DILATAČNÍ SPÁRY PRO OSAZENÍ STĚNOVÉ DILATACE: – ÚPRAVA STĚNOVÉ KONSTRUKCE PRO PŘEKLENUTÍ PROSTORU V DILATAČNÍ SPÁŘE – OSAZENÍ UKONČOVACÍ LIŠTY SE SÍŤKOU A POHLEDOVOU HRANOU, ZAOMÍTANÍ LIŠTY SÁDROVOU OMÍTKOU – MAXIMÁLNÍ ŠÍŘKA FINÁLNÍ DILATAČNÍ MEZERY JE MAX. 15 MM – FINÁLNÍ DILATAČNÍ MEZERA SE UMISŤUJE NA OSU DILATACE NEBO DLE OKOLNOSTÍ V KONKRÉTNÍM MÍSTĚ – POVRCHOVÁ ÚPRAVA LIŠTY: ŽÁROVÉ ZINKOVÁNÍ TVAR LIŠTY PRO STĚNOVOU DILATACI: R.Š.=250 MM 223/Z: R.Š. LIŠTY 250+250 MM OS: 30,8 M OP: 84,2 M 1P: 61,6 M 2P: 5,6 M CELKEM 182,2 M TVAR LIŠTY PRO KOUTOVOU DILATACI: R.Š.=250 MM 223a/Z R.Š. LIŠTY 250+250 MM: OS: 3,6 M OP: 40,0 M 1P: 18,8 M 2P: – M CELKEM 62,4 M	–	–	–	–	–	STĚNOVÁ CELKEM = 182,2 M KOUTOVÁ CELKEM = 62,4 M	**NENAHRAZUJE DÍLENSKOU DOKUMENTACI !** PŘED VÝROBOU NUTNO ŠÍŘKY STÁVAJÍCÍCH DILATACÍ ZAMĚŘIT !!!

POL.	ZOBRAZENÍ	POPIS	PODLAŽÍ 1.PP (OS)	1.NP (OP)	2.NP (1P)	3.NP (2P)	STŘ.	KS/KG CELKEM	POZNÁMKA
224/Z	PŮDORYS 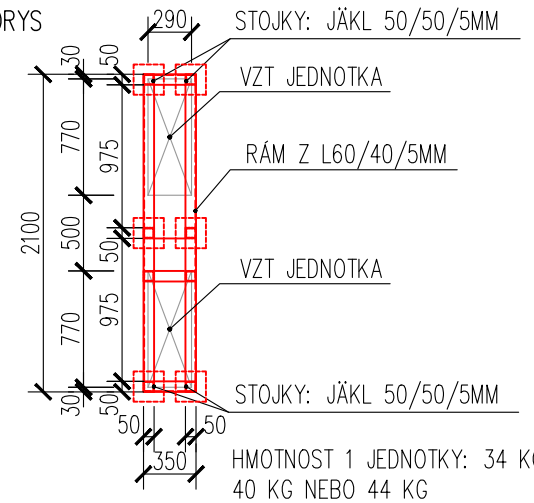 HMOTNOST 1 JEDNOTKY: 34 KG, 40 KG NEBO 44 KG ŘEZ 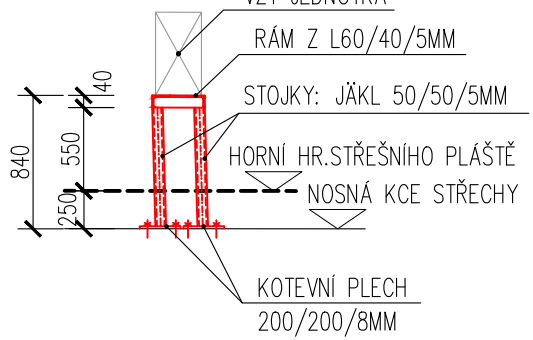 	OCELOVÁ ŽÁROVĚ ZINKOVANÁ KONSTRUKCE POD 2 KONDENZAČNÍ JEDNOTKY VZT OCELOVÁ KONSTRUKCE JE TVOŘENA SVAŘENÝM RÁMEM 2100x350MM Z OCEL.ÚHELNÍKU L60/40/5MM A PŘIVAŘENÝCH STOJEK Z OCEL.JÄKLU 50/50/5MM – VIZ NÁKRES. STOJKY JSOU OPATŘENY PŘIVAŘENÝMI KOTEVNÍMI PLECHY 200/200/8MM. OCELOVÁ KONSTRUKCE JE KOTVENA DO NOSNÉ KONSTRUKCE STŘEŠNÍHO PLÁŠTĚ. PROSTUPY STŘEŠNÍM PLÁŠTĚM BUDOU IZOLOVÁNY SYSTÉMOVÝM ŘEŠENÍM VÝROBCE HYDROIZOLACE. VÝPIS MATERIÁLU PRO 1KS: JÄKL 50/50/5MM (6,56KG/M), 6,1M 40,0KG ÚHELNÍK L60/40/5MM (3,76KG/M), 5,9M 22,3KG PL.200/200/8MM (2,5KG/KS), 6KS 15,0KG REZERVA 8,0KG CELKEM 85,3KG NEZAHRNUJE KOTEVNÍ A SPOJOVACÍ MATERIÁL! 3D SCHEMA 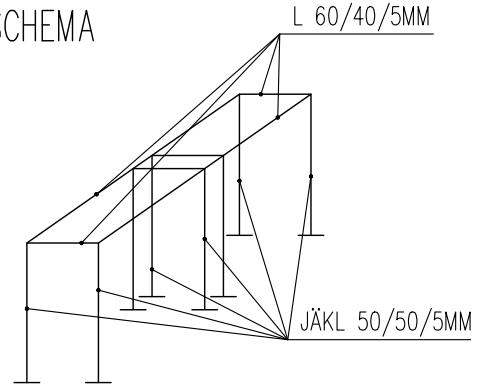 	–	–	–	–	2 ks	2 KS CELKEM = 170,6 KG	POVRCHOVÁ ÚPRAVA: ŽÁROVĚ ZINKOVÁNO NENAHRAZUJE DÍLENSKOU DOKUMENTACI !!! OCELOVÁ KONSTRUKCE BUDE PŘIZPŮSOBENA ROZMĚRŮM VYBRANÉHO VÝROBKU OSAZOVANÉHO NA STAVBĚ !!!

POL.	ZOBRAZENÍ	POPIS	PODLAŽÍ 1.PP (OS)	1.NP (OP)	2.NP (1P)	3.NP (2P)	STŘ.	KS/KG CELKEM	POZNÁMKA
225a / Z	PŮDORYS 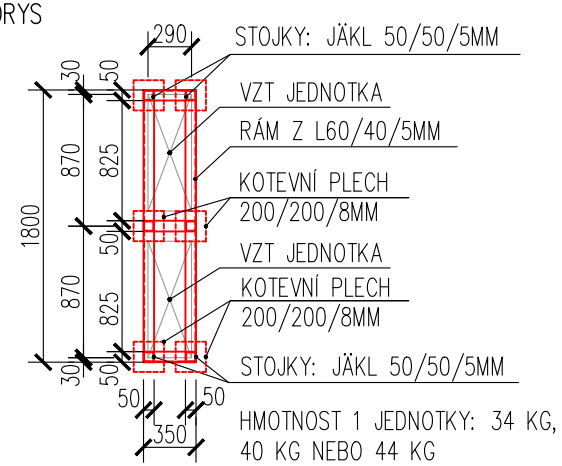 ŘEZ 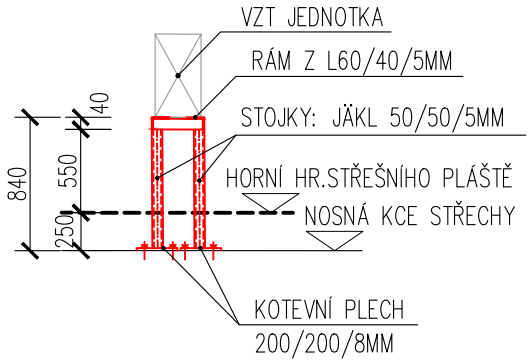 	OCELOVÁ ŽÁROVĚ ZINKOVANÁ KONSTRUKCE POD 2 KONDENZAČNÍ JEDNOTKY VZT OCELOVÁ KONSTRUKCE JE TVOŘENA SVAŘENÝM RÁMEM 1800x350MM Z OCEL.ÚHELNÍKU L60/40/5MM A PŘIVAŘENÝCH STOJEK Z OCEL.JÄKLU 50/50/5MM – VIZ NÁKRES. STOJKY JSOU OPATŘENY PŘIVAŘENÝMI KOTEVNÍMI PLECHY 200/200/8MM. OCELOVÁ KONSTRUKCE JE KOTVENA DO NOSNÉ KONSTRUKCE STŘEŠNÍHO PLÁŠTĚ. PROSTUPY STŘEŠNÍM PLÁŠTĚM BUDOU IZOLOVÁNY SYSTÉMOVÝM ŘEŠENÍM VÝROBCE HYDROIZOLACE. VÝPIS MATERIÁLU PRO 1KS: JÄKL 50/50/5MM (6,56KG/M), 6,1M 40,0KG ÚHELNÍK L60/40/5MM (3,76KG/M), 5,3M 19,9KG PL.200/200/8MM (2,5KG/KS), 6KS 15,0KG REZERVA 8,0KG CELKEM 82,9KG NEZAHRNUJE KOTEVNÍ A SPOJOVACÍ MATERIÁL! 3D SCHEMA 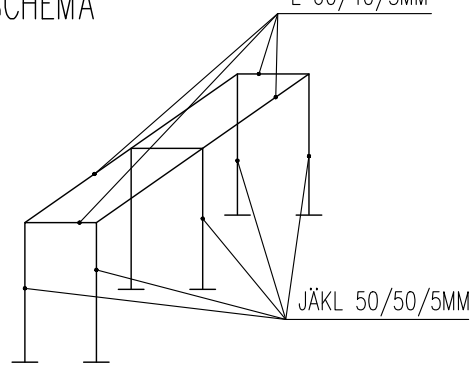 	–	–	–	–	1 ks	1 KS CELKEM = 82,9 KG	POVRCHOVÁ ÚPRAVA: ŽÁROVĚ ZINKOVÁNO NENAHRAZUJE DÍLENSKOU DOKUMENTACI !!! OCELOVÁ KONSTRUKCE BUDE PŘIZPŮSOBENA ROZMĚRŮM VYBRANÉHO VÝROBKU OSAZOVANÉHO NA STAVBĚ !!!

POL.	ZOBRAZENÍ	POPIS	PODLAŽÍ 1.PP (OS)	1.NP (OP)	2.NP (1P)	3.NP (2P)	STŘ.	KS/KG CELKEM	POZNÁMKA
225b / Z	PŮDORYS 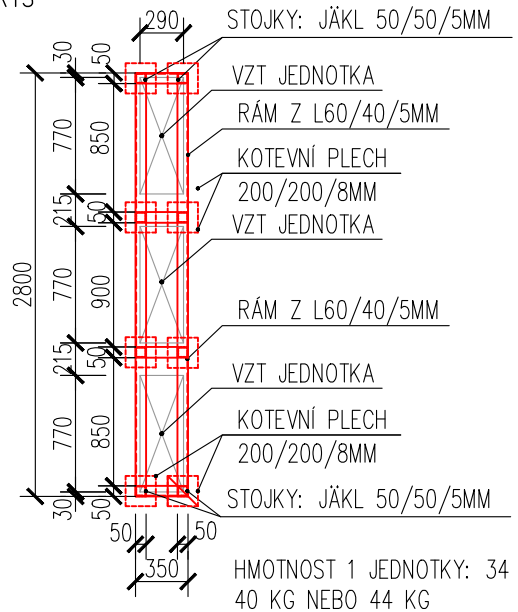 HMOTNOST 1 JEDNOTKY: 34 KG, 40 KG NEBO 44 KG ŘEZ 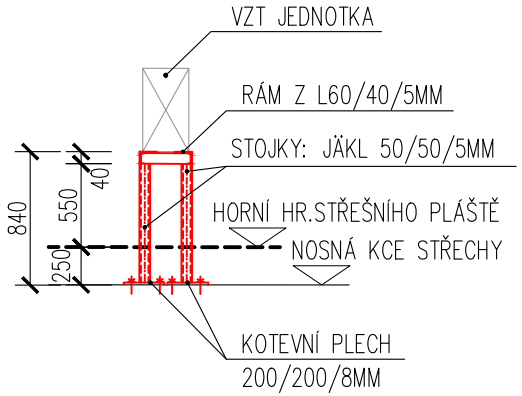 	OCELOVÁ ŽÁROVĚ ZINKOVANÁ KONSTRUKCE POD 3 KONDENZAČNÍ JEDNOTKY VZT OCELOVÁ KONSTRUKCE JE TVOŘENA SVAŘENÝM RÁMEM 2800x350MM Z OCEL.ÚHELNÍKU L60/40/5MM A PŘIVAŘENÝCH STOJEK Z OCEL.JÄKLU 50/50/5MM – VIZ NÁKRES. STOJKY JSOU OPATŘENY PŘIVAŘENÝMI KOTEVNÍMI PLECHY 200/200/8MM. OCELOVÁ KONSTRUKCE JE KOTVENA DO NOSNÉ KONSTRUKCE STŘEŠNÍHO PLÁŠTĚ. PROSTUPY STŘEŠNÍM PLÁŠTĚM BUDOU IZOLOVÁNY SYSTÉMOVÝM ŘEŠENÍM VÝROBCE HYDROIZOLACE. VÝPIS MATERIÁLU PRO 1KS: JÄKL 50/50/5MM (6,56KG/M), 7,8M 51,2KG ÚHELNÍK L60/40/5MM (3,76KG/M), 8,3M 31,2KG PL.200/200/8MM (2,5KG/KS), 8KS 20,0KG REZERVA 10,0KG CELKEM 112,4KG NEZAHRNUJE KOTEVNÍ A SPOJOVACÍ MATERIÁL! 3D SCHEMA 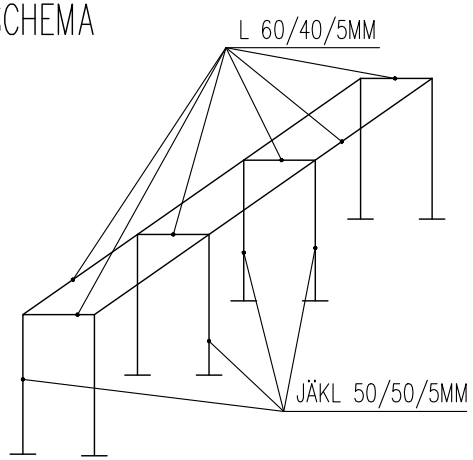 	–	–	–	–	1 ks	1 KS CELKEM = 112,4 KG	POVRCHOVÁ ÚPRAVA: ŽÁROVĚ ZINKOVÁNO NENAHRAZUJE DÍLENSKOU DOKUMENTACI !!! OCELOVÁ KONSTRUKCE BUDE PŘIZPŮSOBENA ROZMĚRŮM VYBRANÉHO VÝROBKU OSAZOVANÉHO NA STAVBĚ !!!

POL.	ZOBRAZENÍ	POPIS	PODLAŽÍ 1.PP (OS)	1.NP (OP)	2.NP (1P)	3.NP (2P)	STŘ.	KS/KG CELKEM	POZNÁMKA
226a / Z	PŮDORYS 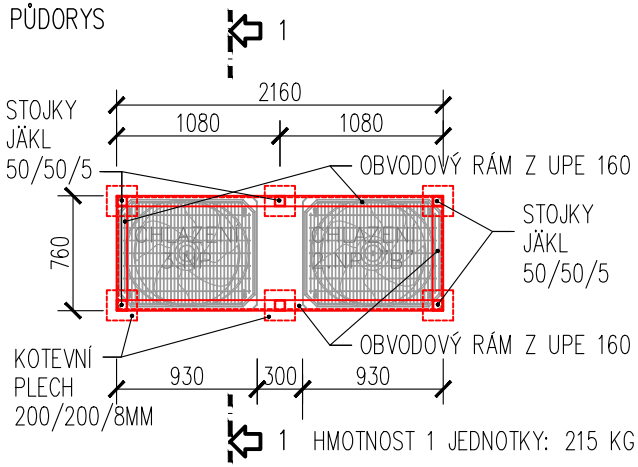 HMOTNOST 1 JEDNOTKY: 215 KG PŘÍČNÝ ŘEZ 1–1 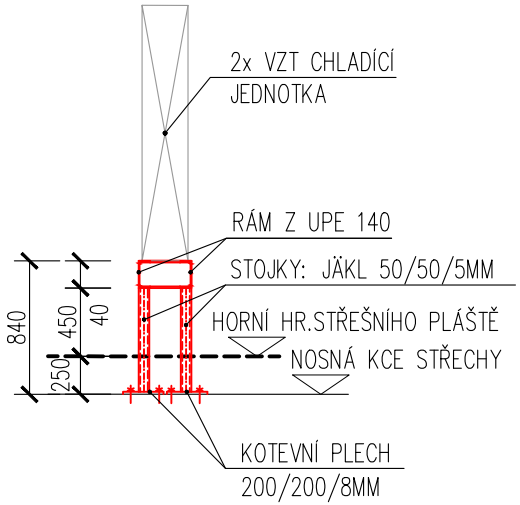 	OCELOVÁ ŽÁROVĚ ZINKOVANÁ KONSTRUKCE POD 2 CHLADÍCÍ JEDNOTKY VZT OCELOVÁ KONSTRUKCE JE TVOŘENA SVAŘENÝM RÁMEM 2160x760MM Z OCEL.PROFILU UPE 140 A PŘIVAŘENÝCH STOJEK Z OCEL.JÄKLU 50/50/5MM – VIZ NÁKRES. STOJKY JSOU OPATŘENY PŘIVAŘENÝMI KOTEVNÍMI PLECHY 200/200/8MM. OCELOVÁ KONSTRUKCE JE KOTVENA DO NOSNÉ KONSTRUKCE STŘEŠNÍHO PLÁŠTĚ. PROSTUPY STŘEŠNÍM PLÁŠTĚM BUDOU IZOLOVÁNY SYSTÉMOVÝM ŘEŠENÍM VÝROBCE HYDROIZOLACE. VÝPIS MATERIÁLU PRO 1KS: JÄKL 50/50/5MM (6,56KG/M), 6,1M 40,0KG UPE 140 (14,5KG/M), 6,0M 87,0KG PL.200/200/8MM (2,5KG/KS), 6KS 15,0KG REZERVA 14,0KG CELKEM 156,0KG NEZAHRNUJE KOTEVNÍ A SPOJOVACÍ MATERIÁL!	–	–	–	–	1 ks	1 KS CELKEM = 156,0 KG	POVRCHOVÁ ÚPRAVA: ŽÁROVĚ ZINKOVÁNO NENAHRAZUJE DÍLENSKOU DOKUMENTACI !!! OCELOVÁ KONSTRUKCE BUDE PŘIZPŮSOBENA ROZMĚRŮM VYBRANÉHO VÝROBKU OSAZOVANÉHO NA STAVBĚ !!!

POL.	ZOBRAZENÍ	POPIS	PODLAŽÍ 1.PP (OS)	1.NP (OP)	2.NP (1P)	3.NP (2P)	STŘ.	KS/KG CELKEM	POZNÁMKA
226b / Z	PŮDORYS 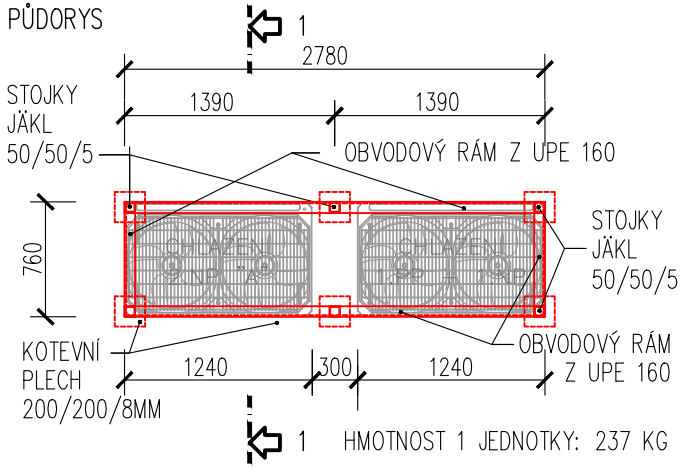 HMOTNOST 1 JEDNOTKY: 237 KG PŘÍČNÝ ŘEZ 1–1 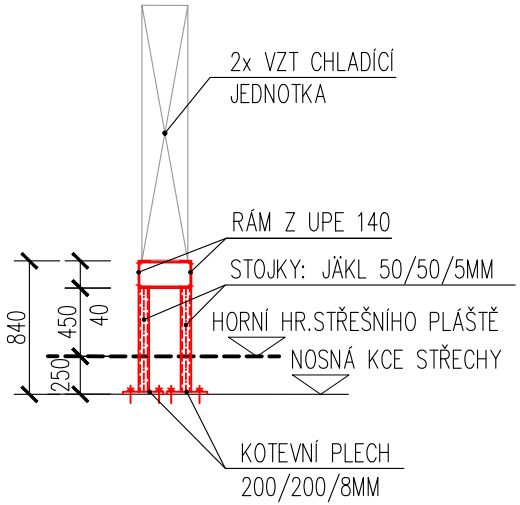 	OCELOVÁ ŽÁROVĚ ZINKOVANÁ KONSTRUKCE POD 2 CHLADÍCÍ JEDNOTKY VZT OCELOVÁ KONSTRUKCE JE TVOŘENA SVAŘENÝM RÁMEM 2160x760MM Z OCEL.PROFILU UPE 140 A PŘIVAŘENÝCH STOJEK Z OCEL.JÄKLU 50/50/5MM – VIZ NÁKRES. STOJKY JSOU OPATŘENY PŘIVAŘENÝMI KOTEVNÍMI PLECHY 200/200/8MM. OCELOVÁ KONSTRUKCE JE KOTVENA DO NOSNÉ KONSTRUKCE STŘEŠNÍHO PLÁŠTĚ. PROSTUPY STŘEŠNÍM PLÁŠTĚM BUDOU IZOLOVÁNY SYSTÉMOVÝM ŘEŠENÍM VÝROBCE HYDROIZOLACE. VÝPIS MATERIÁLU PRO 1KS: JÄKL 50/50/5MM (6,366KG/M), 6,1M 40,0KG UPE 140 (14,5KG/M), 7,4M 107,3KG PL.200/200/8MM (2,5KG/KS), 6KS 15,0KG REZERVA 15,0KG CELKEM 177,3KG NEZAHRNUJE KOTEVNÍ A SPOJOVACÍ MATERIÁL!	–	–	–	–	1 ks	1 KS CELKEM = 177,3 KG	POVRCHOVÁ ÚPRAVA: ŽÁROVĚ ZINKOVÁNO NENAHRAZUJE DÍLENSKOU DOKUMENTACI !!! OCELOVÁ KONSTRUKCE BUDE PŘIZPŮSOBENA ROZMĚRŮM VYBRANÉHO VÝROBKU OSAZOVANÉHO NA STAVBĚ !!!

POL.	ZOBRAZENÍ	POPIS	PODLAŽÍ 1.PP (OS)	1.NP (OP)	2.NP (1P)	3.NP (2P)	STŘ.	KS/KG CELKEM	POZNÁMKA
227/Z	PŮDORYS 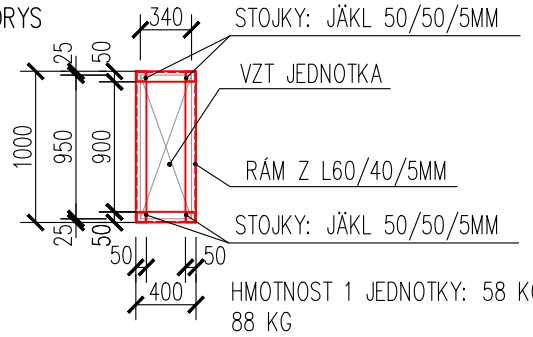 HMOTNOST 1 JEDNOTKY: 58 KG, 88 KG ŘEZ 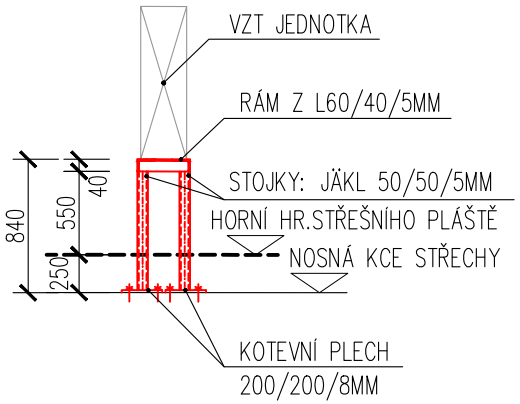 	OCELOVÁ ŽÁROVĚ ZINKOVANÁ KONSTRUKCE POD 2 KONDENZAČNÍ JEDNOTKY VZT OCELOVÁ KONSTRUKCE JE TVOŘENA SVAŘENÝM RÁMEM 1000x400MM Z OCEL.ÚHELNÍKU L60/40/5MM A PŘIVAŘENÝCH STOJEK Z OCEL.JÄKLU 50/50/5MM – VIZ NÁKRES. STOJKY JSOU OPATŘENY PŘIVAŘENÝMI KOTEVNÍMI PLECHY 200/200/8MM. OCELOVÁ KONSTRUKCE JE KOTVENA DO NOSNÉ KONSTRUKCE STŘEŠNÍHO PLÁŠTĚ. PROSTUPY STŘEŠNÍM PLÁŠTĚM BUDOU IZOLOVÁNY SYSTÉMOVÝM ŘEŠENÍM VÝROBCE HYDROIZOLACE. VÝPIS MATERIÁLU PRO 1KS: JÄKL 50/50/5MM (6,56KG/M), 4,0M 26,3KG ÚHELNÍK L60/40/5MM (3,76KG/M), 3,5M 13,2KG PL.200/200/8MM (62,8KG/M²), 4KS, 0,16M² 40,2KG REZERVA 8,0KG CELKEM 87,7KG NEZAHRNUJE KOTEVNÍ A SPOJOVACÍ MATERIÁL! 3D SCHEMA 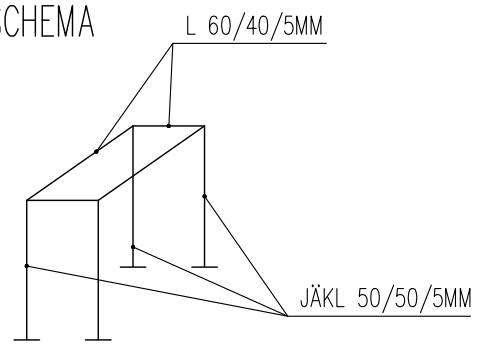 	–	–	–	–	6 ks	6 KS CELKEM = 526,2 KG	POVRCHOVÁ ÚPRAVA: ŽÁROVĚ ZINKOVÁNO NENAHRAZUJE DÍLENSKOU DOKUMENTACI !!!

POL.	ZOBRAZENÍ	POPIS	PODLAŽÍ 1.PP (OS)	1.NP (OP)	2.NP (1P)	3.NP (2P)	STŘ.	KS/KG CELKEM	POZNÁMKA
228/Z	NAVRHOVANÝ STAV: PŮDORYS OPLÁŠTĚNÍ SVODŮ NA GALERII – VÝROBEK 219/Z 140 300 290 300 ŘEZ PODOKENNÍ ŽLAB 2 140 3 50 1 STÁVAJÍCÍ KABŘINCOVÝ OBKLAD PLASTOVÉ POTRUBÍ DN 50 PRO ZAÚSTĚNÍ DO DEŠŤ. KANALIZACE POHLED PROSKLENÁ OCEL. K-CE např. 25.5 OK 290 např. 26.1 OK PODOKENNÍ ŽLAB 140/50 MM, Z VNITŘNÍ STRANY VYIZOLOVANÝ SAMOLEPÍCÍ FÓLIÍ EPDM A VYSYPANÝ LOMOVÝM KAMENIVEM 8–32 550 +4,000 890 PLASTOVÉ POTRUBÍ DN 50, ZAÚSTIT DO SVODU DEŠŤOVÉ KANALIZACE, ZAÚSTĚNÍ BUDE SKRYTO VE SPODNÍ ROZŠÍŘENÉ ČÁSTI OPLÁŠTĚNÍ SVODU OPLÁŠTĚNÍ SVODŮ NA GALERII – VÝROBEK 219/Z	VNITŘNÍ PODOKAPNÍ ŽLAB PRO ODVÁDĚNÍ ZKONDENZOVANÉ VODY, PRO ZASKLENÍ NA ÚROVNI GALERIE STÁVAJÍCÍ STAV: – PŮLKRUHOVÝ OCELOVÝ ŽLAB Z POZINKOVANÉHO PLECHU – DN 120MM – BEZ DALŠÍ POVRCHOVÉ ÚPRAVY – DEGRADOVANÝ STAV 	–	2 KS 2 x 127,0 KG	–	–	–	2 KS = 254,0 KG	

NAVRHOVANÝ STAV:

- DEMONTÁŽ A KOMPLETNÍ VÝMĚNA ŽLABU
- NA KAŽDÉ Z OBOU STRAN GALERIE SE NOVĚ NAVRHUJE HRANATÝ ŽLAB 140/50 MM
- DÉLKA JEDNÉ STRANY GALERIE L=24,3 M
- ŽLAB BUDE BOČNĚ PŘIKOTVEN KE SVISLÉ STĚNĚ S KABŘINCOVÝM OBKLADEM
- ODVODNĚNÍ ŽLABU ZAJISTÍ PLASTOVÉ SVISLÉ ODVODNÍ POTRUBÍ DN 50, KTERÉ BUDE NAPOJENO DO SVISLÉHO SVODU DEŠŤOVÉ KANALIZACE – SVOD JE VEDEN ZE STŘECHY OBJEKTU PODÉL NOSNÉHO SLOUPU
- MATERIÁL ŽLABU: OCELOVÝ PLECH POZINKOVANÝ TL. 1,5MM
- VNITŘNÍ POVRCHOVÁ ÚPRAVA ŽLABU: OPATŘENÍ CELÉHO VNITŘNÍHO POVRCHU ŽLABU SAMOLEPÍCÍM HYDROIZOLAČNÍM PÁSEM EPDM Š=280MM
- VNĚJŠÍ POVRCHOVÁ ÚPRAVA ŽLABU: 1x ZÁKLADNÍ NÁTĚR+ 2x VRCHNÍ NÁTĚR V BARVĚ ČERNÉ, RAL 9005

VÝPIS MATERIÁLU PRO 1 KS ŽLABU DL. 24,3M:

1.	POMOCNÝ VYNÁŠECÍ PROFIL ŽLABU: OHÝBANÝ PL. 50/5, DL. 250MM, á 500MM, KS 50, HMOTNOST 1KS=0,5KG	25,0 KG
2.	HRANATÝ ŽLAB 140/50, OCELOVÝ POZINKOVANÝ PLECH TL.1,5MM, R.Š. 300MM, DL. 24,3M	92,0 KG
3.	OKAPNICE: Z TITANZINKOVÉHO PLECHU TL.0,7MM, TMAVĚ ŠEDÁ PATINA, BARVA ANTHRA-ZINC (DLE KLEMPÍŘSKÝCH VÝROBKŮ) R.Š.=150MM, DL. 25,5 M	
4.	REZERVA	10,0 KG
	CELKEM	127,0 KG

POL.	ZOBRAZENÍ	POPIS	PODLAŽÍ 1.PP (OS)	1.NP (OP)	2.NP (1P)	3.NP (2P)	STŘ.	KS/KG CELKEM	POZNÁMKA
229/Z	NAVRHOVANÝ STAV: ŘEZ	VNITŘNÍ PODOKAPNÍ ŽLAB PRO ODVÁDĚNÍ ZKONDENZOVANÉ VODY, PRO ZASKLENÍ V MEZISTŘEŠNÍM PROSTORU STÁVAJÍCÍ STAV: – VE STÁVAJÍCÍM STAVU SE ŽLAB NEVYSKYTUJE, ODVOD KONDENZÁTU NENÍ NIJAK ŘEŠEN	–	2 KS 2 x 284,3 KG	–	–	–	2 KS = 568,6 KG	

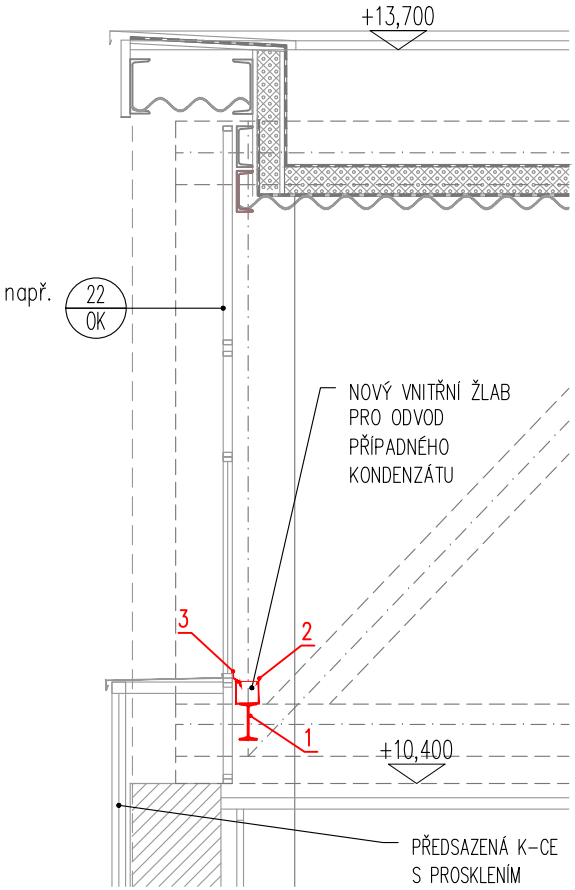

NAVRHOVANÝ STAV:

- NOVĚ NAVRHOVANÉ ŽLABY JSOU UMÍSTĚNY V MEZISTŘEŠNÍM PROSTORU PO OBOU STRANÁCH HALY
- NOVĚ SE NAVRHUJE HRANATÝ ŽLAB 100/100 MM, DÉLKA ŽLABU PO JEDNÉ STRANĚ L=12,0 M
- POMOCNÝ VYNÁŠECÍ PROFIL I 180 NUTNO UCHYTIT K VAZNÍKOVÉ K-CI
- ODVODNÍ POTRUBÍ: PLASTOVÉ, DN 50, NAPOJIT DO SVISLÉHO SVODU DEŠŤOVÉ KANALIZACE ZE STŘECHY
- MATERIÁL ŽLABU: OCELOVÝ PLECH POZINKOVANÝ TL. 1,5MM
- VNĚJŠÍ POVRCHOVÁ ÚPRAVA ŽLABU: 1x ZÁKLADNÍ NÁTĚR + 2x VRCHNÍ NÁTĚR V BARVĚ ČERNÉ, RAL 9005

VÝPIS MATERIÁLU PRO 1 KS ŽLABU DL. 12,0M:

1.	POMOCNÝ VYNÁŠECÍ PROFIL ŽLABU: OCELOVÝ PROFIL I 160, 17,9 KG/M', DL. 12,0M	214,8 KG
2.	HRANATÝ ŽLAB 100/100, OCELOVÝ POZINKOVANÝ PLECH TL.1,5MM, R.Š. 350MM, DL. 12,0M	49,5 KG
3.	OKAPNICE: Z TITANZINKOVÉHO PLECHU TL.0,7MM, TMAVĚ ŠEDÁ PATINA, BARVA ANTHRA-ZINC (DLE KLEMPÍŘSKÝCH VÝROBKŮ) R.Š.=150MM, DL. 12,5 M	
4.	REZERVA	20,0 KG
	CELKEM	284,3 KG

POL.	ZOBRAZENÍ	POPIS	PODLAŽÍ 1.PP (OS)	1.NP (OP)	2.NP (1P)	3.NP (2P)	STŘ.	KS/KG CELKEM	POZNÁMKA
230/Z	ÚPRAVA DILATACE ŠÍŘKY 160 MM ŘEZ 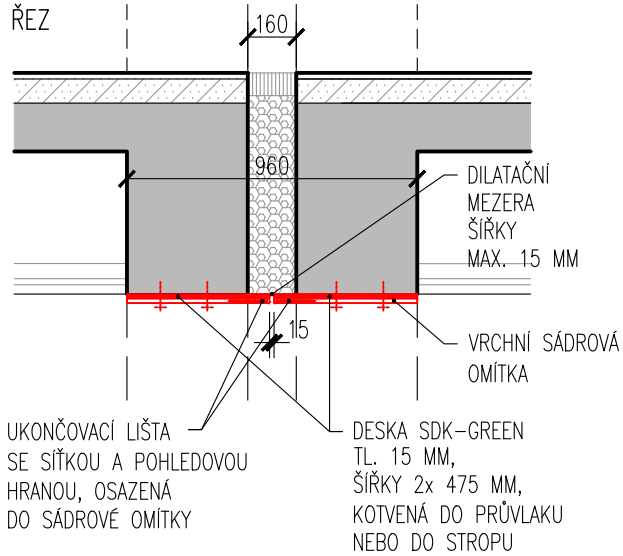 ÚPRAVA DILATACE ŠÍŘKY 260 MM ŘEZ 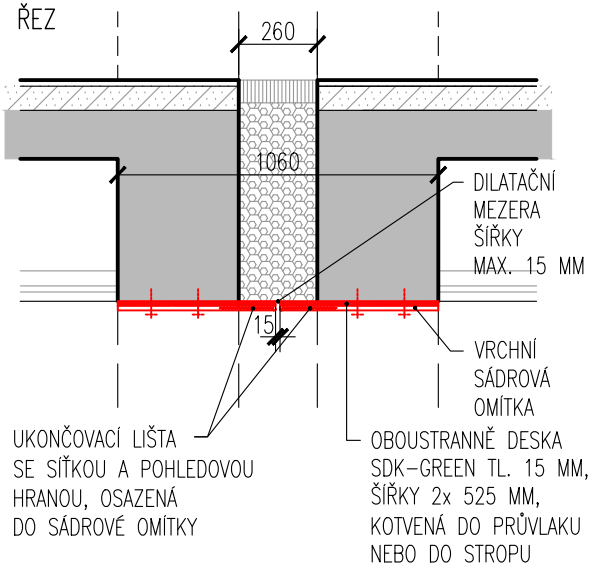 	ÚPRAVA STROPNÍ DILATAČNÍ SPÁRY: - ZAKLOPENÍ DILATAČNÍ SPÁRY DESKAMI SDK-GREEN V TL. 15 MM KOTVENÝMI DO PRŮVLAKŮ/STROPŮ - NA SDK OSADIT UKONČOVACÍ LIŠTY SE SÍŤKOU A POHLEDOVOU HRANOU, ZAOMÍTANÍ LIŠTY SÁDROVOU OMÍTKOU - ŠÍŘKA ZÁKRYTU SDK: JEDNOTNĚ 1,06 M - MAXIMÁLNÍ ŠÍŘKA FINÁLNÍ DILATAČNÍ MEZERY JE MAX. 15 MM - FINÁLNÍ DILATAČNÍ MEZERA SE UMISŤUJE NA OSU DILATACE NEBO DLE OKOLNOSTÍ V KONKRÉTNÍM MÍSTĚ - POVRCHOVÁ ÚPRAVA LIŠTY: ŽÁROVÉ ZINKOVÁNÍ TVAR LIŠTY PRO STROPNÍ DILATACI: R.Š.=250 MM 230/Z: R.Š. LIŠTY 250+250 MM SDK ŠÍŘKY cca 1,05 M OS: 11,1 M OP: 52,4 M 1P: 31,3 M 2P: 5,6 M CELKEM 100,4 M	—	—	—	—	—	CELKEM = 100,4 M	

POL.	ZOBRAZENÍ	POPIS	PODLAŽÍ 1.PP (OS)	1.NP (OP)	2.NP (1P)	3.NP (2P)	STŘ.	KS/KG CELKEM	POZNÁMKA
231/Z	ŘEZ VENKOVNÍ OSVĚTLENÍ OBJEKTU UMÍSTĚNÉ NA POMOCNÉ O.K. 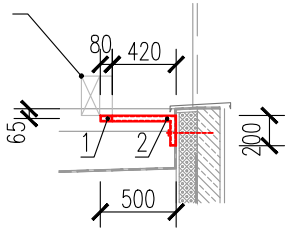 PŮDORYS 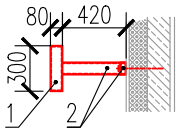 	POMOCNÁ VYNÁŠECÍ OCELOVÁ K-CE: - POMOCNÁ VNĚJŠÍ OCELOVÁ K-CE PRO VYNESENÍ OSVĚTLOVACÍCH TĚLES - SVAŘENÁ Z UZAVŘENÝCH OCELOVÝCH PROFILŮ (JAKLŮ) DLE SCHÉMATU - VŠECHNY KONCE NUTNO ZAVÍČKOVAT/ZAVAŘIT - KOTVIT DO ATIKY (SKRZE ZATEPLENÍ) - POVRCHOVÁ ÚPRAVA: ŽÁROVÉ ZINKOVÁNÍ + 1x ZÁKLADNÍ NÁTĚR + 2x VRCHNÍ NÁTĚR V RAL 9005 (ČERNÁ, MAT) VÝPIS MATERIÁLU: POL 1.) UZAVŘENÝ JAKL 80/40MM, (5,13 KG/M) DL. 0,30M 1,6 KG POL 2.) UZAVŘENÝ JAKL 80/40MM, (5,13 KG/M) DL. 0,62M 3,2 KG POL 3.) REZERVA 0,5 KG HMOTNOST CELKEM 5,3 KG HMOTNOST JE POUZE ORIENTAČNÍ A NEZAHRNUJE KOTEVNÍ SVARY A KOTEVNÍ MATERIÁL!	—	—	—	—	CELKEM 6ks x 5,3kg=31,8kg	CELKEM = 31,8 KG	
232/Z		PROTIDEŠŤOVÁ STŘÍŠKA NA ZAKONČENÍ VĚTRACÍHO VZT POTRUBÍ: - ODVĚTRÁNÍ VÝTAHOVÉ ŠACHTY - OCELOVÁ TROUBA DN 250MM, L=1,2M - ZAKONČENÁ OCHRANNOU STŘÍŠKOU - Z POZINKOVANÉHO PLECHU TL. 1MM - SYSTÉMOVÉ NAPOJENÍ NA STŘEŠNÍ KYRTINU - POVRCHOVÁ ÚPRAVA: ŽÁROVÉ ZINKOVÁNÍ + 1x ZÁKLADNÍ NÁTĚR + 2x VRCHNÍ NÁTĚR V RAL 9005 (ČERNÁ, MAT)	—	—	—	—	CELKEM 1ks	CELKEM = 5,0 KG	
233/Z		PROTIDEŠŤOVÁ STŘÍŠKA NA ZAKONČENÍ VĚTRACÍHO VZT POTRUBÍ: - ODVĚTRÁNÍ VÝTAHOVÉ ŠACHTY - OCELOVÁ TROUBA DN 180MM, L=1,2M - ZAKONČENÁ OCHRANNOU STŘÍŠKOU - Z POZINKOVANÉHO PLECHU TL. 1MM - SYSTÉMOVÉ NAPOJENÍ NA STŘEŠNÍ KYRTINU - POVRCHOVÁ ÚPRAVA: ŽÁROVÉ ZINKOVÁNÍ + 1x ZÁKLADNÍ NÁTĚR + 2x VRCHNÍ NÁTĚR V RAL 9005 (ČERNÁ, MAT)	—	—	—	—	CELKEM 1ks	CELKEM = 4,5 KG	

POL.	ZOBRAZENÍ	POPIS	PODLAŽÍ 1.PP (OS)	1.NP (OP)	2.NP (1P)	3.NP (2P)	STŘ.	KS/KG CELKEM	POZNÁMKA
234/Z	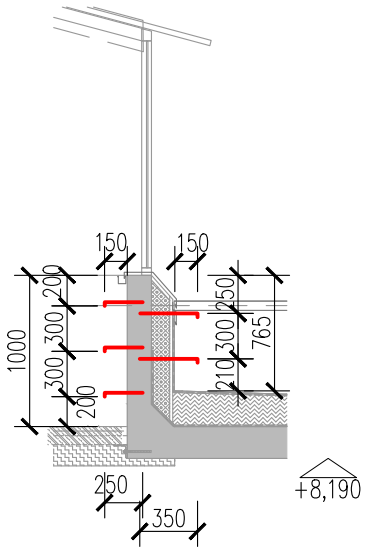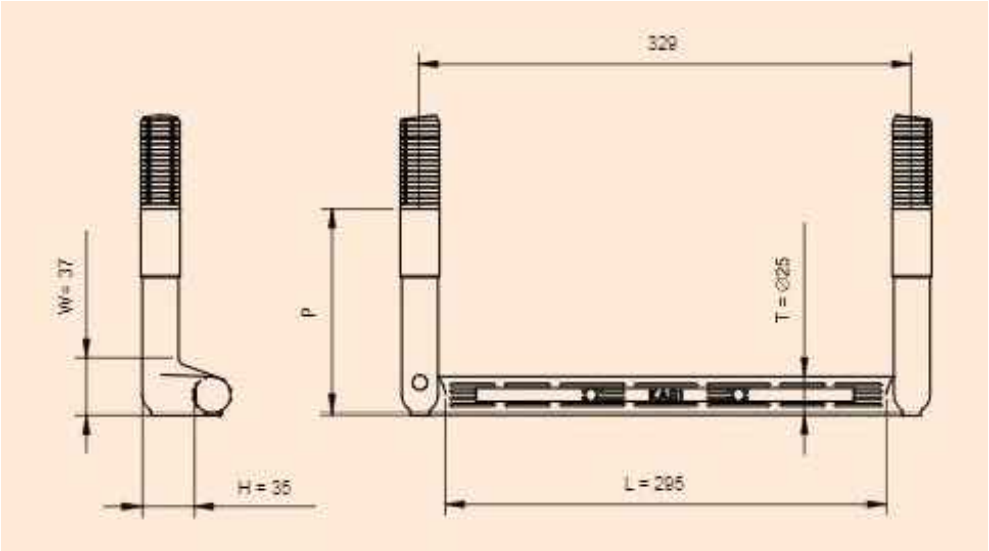	OCELOVÁ STUPADLA KE DVEŘÍM VE SVĚTLÍKU: - OCELOVÁ STUPADLA PRO VÝSTUP NA PLOCHU STŘECHY Z PROSTORU STŘEŠNÍHO SVĚTLÍKU - PRO 1 DVEŘE: 3 VNITŘNÍ STUPADLA: L=250 MM, OSOVÁ Š=330MM 2 VNĚJŠÍ STUPADLA: L=350 MM, OSOVÁ Š=330MM - VYLOŽENÍ STUPADLA PŘED FINÁLNÍ LÍC: MIN. 150MM - KOTVENÍ STUPADEL: DO SOKLU SVĚTLÍKU - POVRCHOVÁ ÚPRAVA: ŽÁROVÉ ZINKOVÁNÍ + 1x ZÁKLADNÍ NÁTĚR+ 2x VRCHNÍ NÁTĚR V RAL 9005 (ČERNÁ, MAT) HMOTNOST 1 KS VNITŘNÍHO STUPADLA 0,5 KG HMOTNOST 1 KS VNĚJŠÍHO STUPADLA 0,8 KG	—	—	—	—	VNITŘNÍ STUPADLA 6x 3ks = 18ks VNĚJŠÍ STUPADLA 6x 2ks = 12ks	VNITŘNÍ STUPADLA 18ks x 0,5kg=9kg VNĚJŠÍ STUPADLA 12ks x 0,8kg=9,6kg CELKEM = 18,6 KG