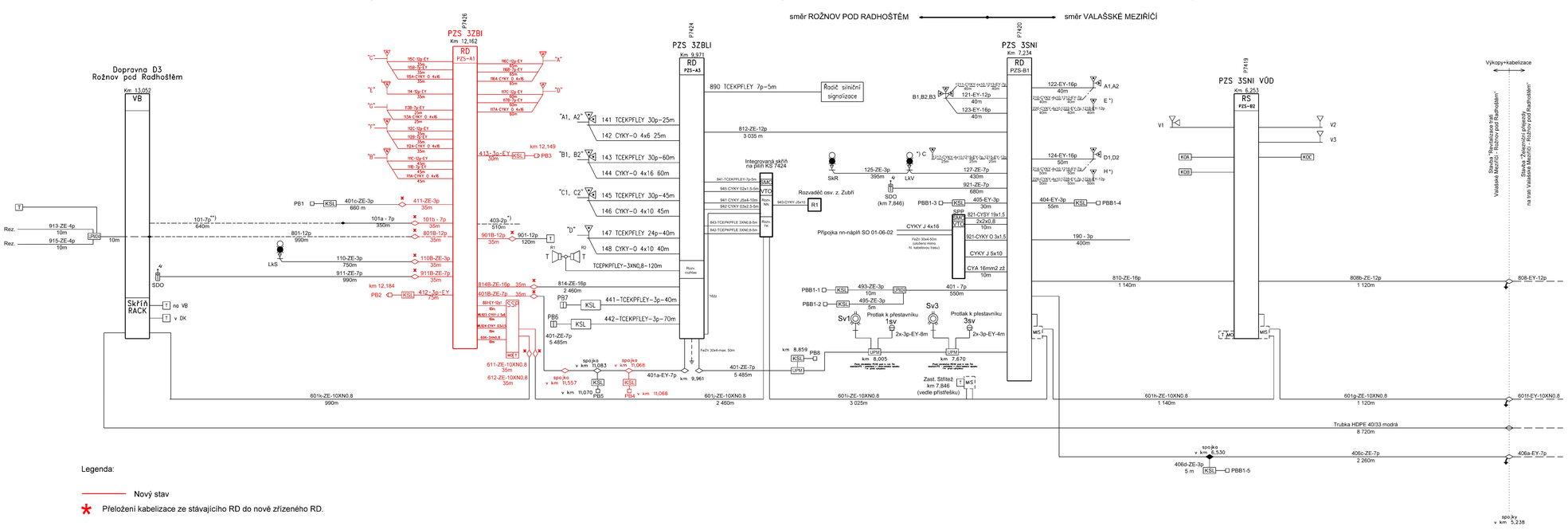

Legenda:

Nový stav

* Přeložení kabelizace ze stávajícího RD do nově zřízeného RD.

Ministerstvo dopravy
Státní fond dopravní infrastruktury

Orientační schéma:

Razítko oprávněné osoby:

Podpis: Datum:

Revize:	Datum:	Popis:	Kontroloval:
000	5.2.2022	Definitivní odevzdání dokumentace	Ing. Marian Kiss

Stavebník/Investor:	**Správa železnic, státní organizace**	SPRÁVA ŽELEZNIC
Adresa:	Dlážděná 1003/7, 110 00 Praha 1	
Zástupce investora:	Stavební správa východ	
Adresa:	Nerudova 773/1, 779 00 Olomouc	

Zhotovitel stavby:	**SB projekt s.r.o.**	SB projekt
Adresa:	Kasárenská 4063/4, 695 01 Hodonín	
Kontakt:	T: +420 725 528 626 E: info@sbprojekt.cz	
Zhotovitel objektu:	**SB projekt s.r.o.**	SB projekt
Adresa:	Kasárenská 4063/4, 695 01 Hodonín	
Kontakt:	T: +420 725 528 626 E: info@sbprojekt.cz	

Hlavní projektant (HIP):	Specialista:	Odpovědný projektant:	Zpracovatel:
Tomáš Brhel	Ing. Marian Kiss	Ing. Marian Kiss	Tomáš Brhel

Název stavby/akce:	**Rekonstrukce PZS včetně povrchu km 12,162 (P7426) na trati Rožnov p/R - Valašské Meziříčí**		Označení (S-kód): S621900155
			Označení zhotovitele: 1903150-11
Název části:	Přejezdové zabezpečovací zařízení (PZZ)		Označení části: **D.1.1.03**
Název objektu:	**Přejezdové zabezpečovací zařízení v km 12,162**		Označení objektu/komplexu: **PS 11-01-31**
Název přílohy:	Schéma		Číslo přílohy: **2. 101**
Název dílčí části přílohy:	nový stav kabelizace		Paré:
Kraj: Zlínský	Katastrální území: Rožnov pod Radhoštěm [742937]	TUDU: 2141 08	
Stupeň dokumentace: DUSP	Datum zpracování: 5.2.2022	Formáty: 5 x A4	Měřítko: bez měřítka

S-kód: S 6 2 1 9 0 0 1 5 5 | Stupeň dokumentace: Část: D 1 1 0 3 P | Objekt: 1 P S 1 1 0 1 3 1 | Podobjekt: | Příloha: 2 1 0 1 | Revize: 0 0 0

(Prostor pro další informace)