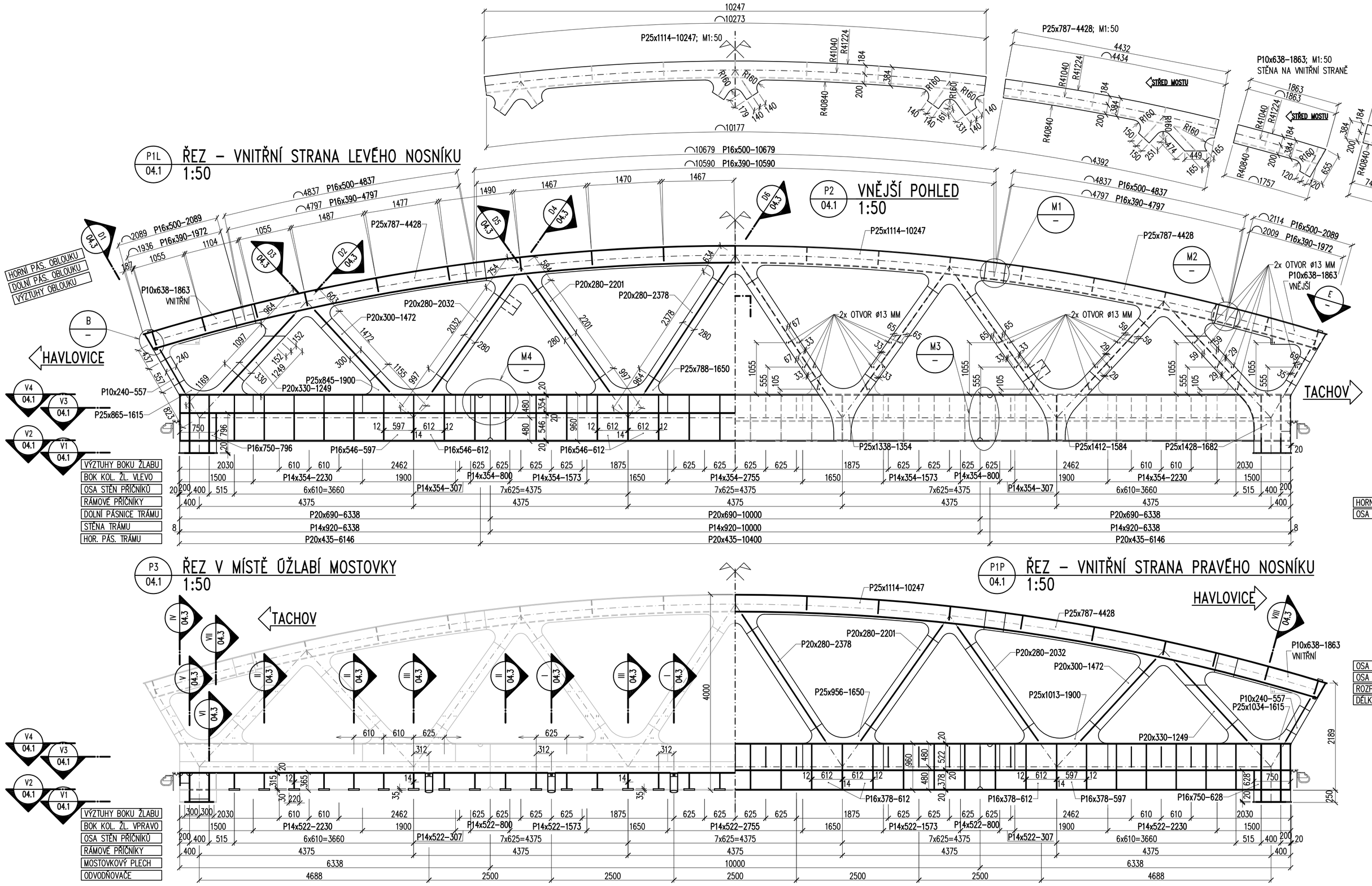

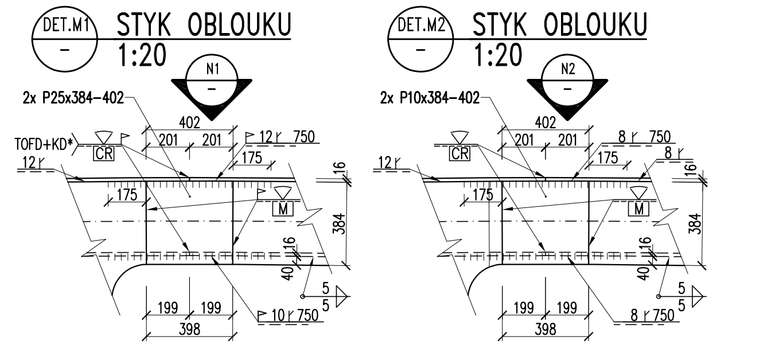

* V PŘÍPADĚ POTŘEBY MŮŽE BÝT STYK OBLOUKU PROVEDEN NA MONTÁŽI. V TOM PŘÍPADĚ BUDOU POUŽITY KONTROLNÍ DESKY.

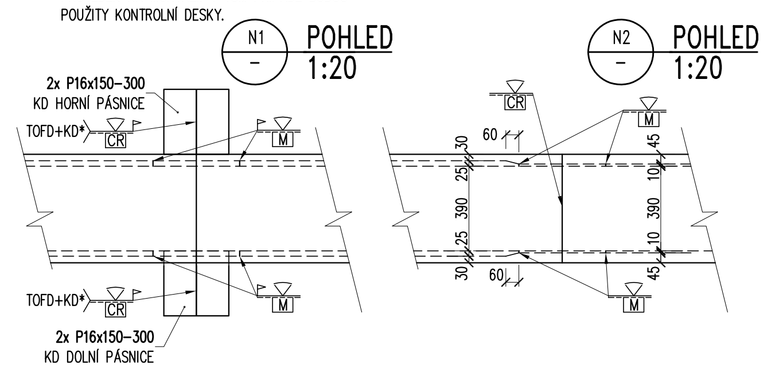

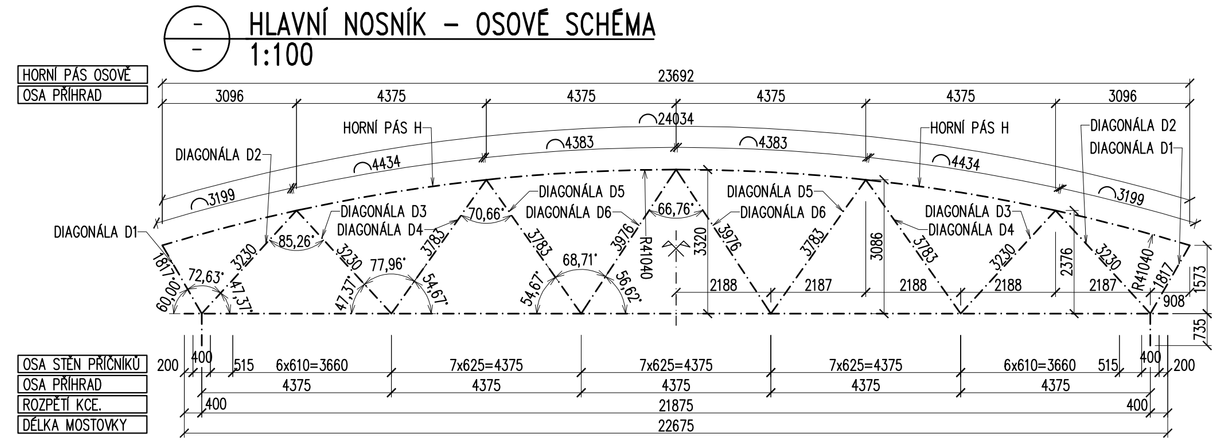

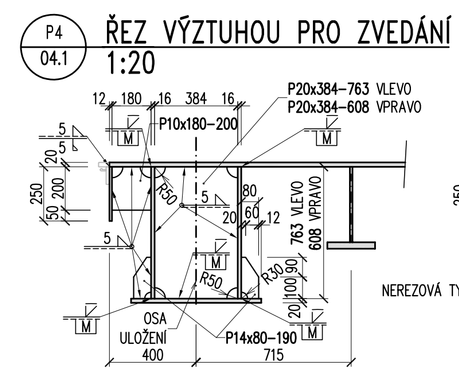

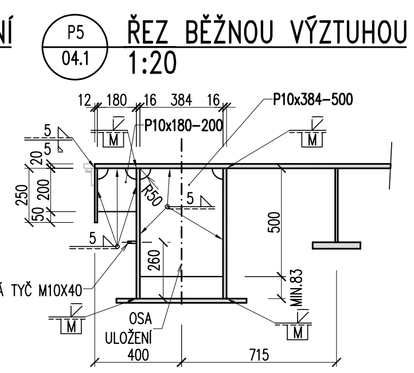

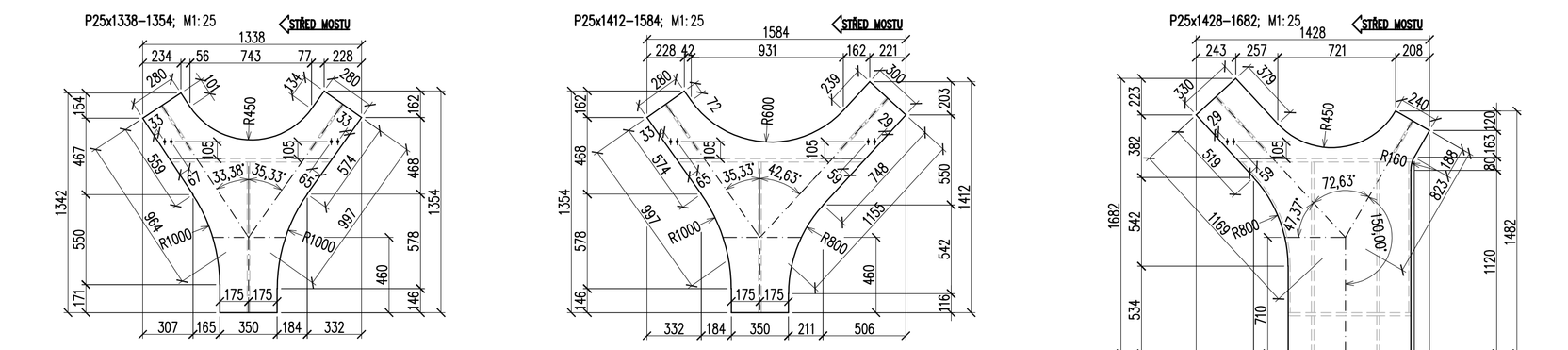

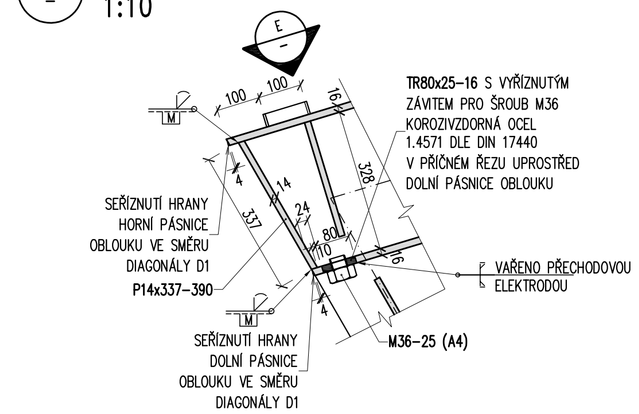

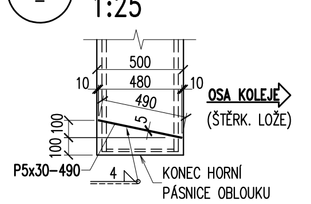

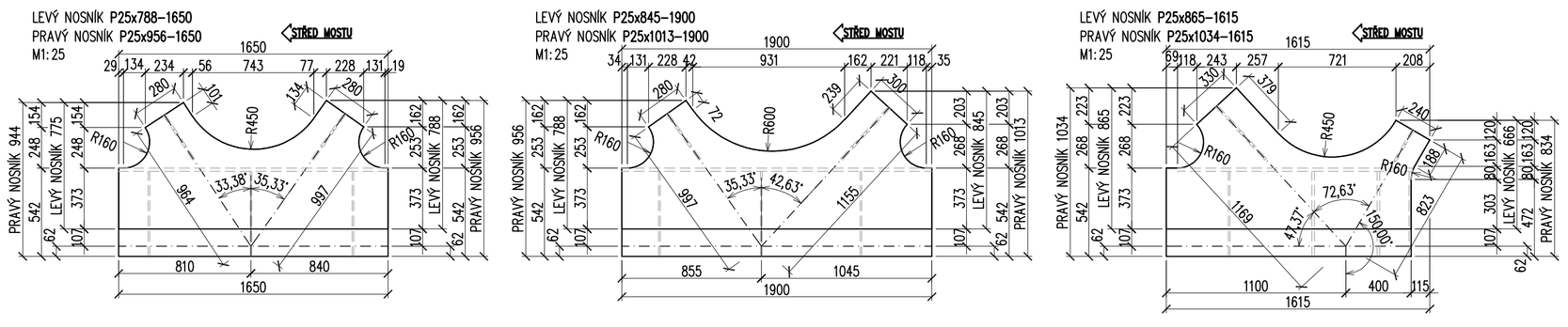

POZNÁMKY A SPECIFIKACE MATERIÁLU VIZ 04.1 OK – PŮDORYS

Ministerstvo dopravy
Státní fond dopravní infrastruktury

Jiná ověření:

Paré:

Orientační schéma:

Razítko oprávněné osoby:

Podpis: Datum:

Revize:	Datum:	Popis:	Kontroloval:
[000]	[06/2023]	Definitivní odevzdání dokumentace	Ing. L. Marek

Stavebník/Investor:	**Správa železnic, státní organizace**
Adresa:	**Dlážděná 1003/7, 110 00 Praha 1**
Zástupce investora:	Stavební správa západ, Diamond Point
Adresa:	Ke Štvanici 656/3, 186 00 Praha 8 – Karlín

SPRÁVA ŽELEZNIC

Zhotovitel díla:	**TOP CON SERVIS s.r.o.**
Adresa:	Ke Stírce 1824/56, 182 00 Praha 8
Kontakt:	T: +420 284 021 740 E: topcon@topcon.cz
Zhotovitel části/objektu:	**TOP CON SERVIS s.r.o.**
Adresa:	Ke Stírce 1824/56, 182 00 Praha 8
Kontakt:	T: +420 284 021 740 E: topcon@topcon.cz
Hlavní projektant (HIP):	**Ing. Libor Marek** Specialista: **Ing. Libor Marek**

Název stavby/akce:	**Rekonstrukce mostů v km 72,637 a 72,721 trati Domažlice - Planá**		Označení investora: **S632100043** Zakázka: **74-21**
Název části:	Mosty, propustky a zdi		Označení části: **D.2.1.4**
Název objektu/dílčí části:	**Most v ev. km 72,637**		Označení objektu/komplexu: **SO 11-20-02**
Název přílohy: Název dílčí části přílohy:	**OK - podélný řez**		Číslo přílohy (typ/pořadí): **2. 04.2**
Odpovědný projektant: Ing. Tomáš Vejběra	Zpracovatel přílohy: Ing. Tomáš Vejběra	Měřítko: 1:100 /50 /25 /20 Formáty: 8A4	Stupeň dokumentace: **DUSP+PDPS**
Kraj: Plzeňský	Katastrální území: Tachov	TUDU: 0331 38	Smluvní datum zpracování: **06/2023**

Označení investora:	Stupeň dokumentace:	Část:	Objekt:	Podobjekt:	Příloha:	Pořadí:
S 6 3 2 1 0 0 0 4 3	_ P D P S	_ D 2 1 0 4	_ S O 1 1 2 0 0 2	_ X X	_ 2 _ 0 4 2	_ 0 0 0

[Prostor pro další informace]