Paré:

Orientační schéma:

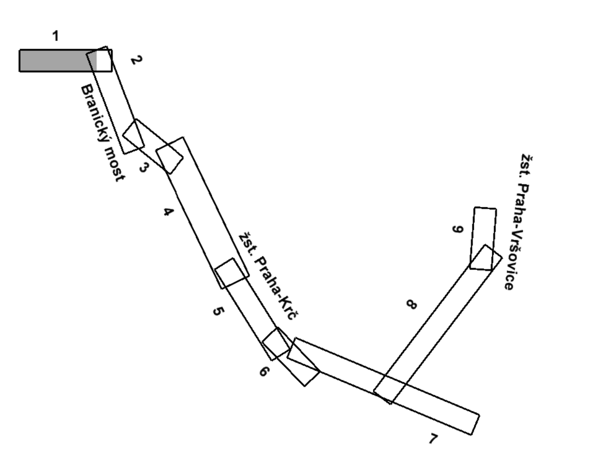

Razítko oprávněné osoby:

Podpis: Datum:

Revize:	Datum:	Popis:	Kontroloval:
002	30.11.2022	dokumentace po připomínkovém řízení	Ing. Zbyněk Smáha
001	30.11.2021	dokumentace k připomínkovému řízení	Ing. Zbyněk Smáha

Stavebník / investor:	**Správa železnic, státní organizace**
Adresa:	Dlážděná 1003/7, 110 00 Praha 1
Zástupce investora:	Stavební správa západ
Adresa:	Sokolovská 1955/278, 190 00 Praha 9
Zhotovitel díla:	**SEU + SP_Branický most**
Adresa:	Olšanská 2643/1a, 130 00 Praha 3
Kontakt:	T: +420 477 012 250 E: info@sudopeu.cz
Zhotovitel části / objektu:	**Ing. Martin Čižinský**
Adresa:	Olšanská 1a, 130 00 Praha 3
Kontakt:	T: +420 420605229105 E: martin.cizinsky@sudop.cz
Hlavní projektant (HIP):	Ing. Stanislav Žáček
Specialista:	Ing. Roman Čítek

Název stavby / akce:	**Zdvoukolejnění trati Branický most - Praha-Krč - Spořilov**	Označení (S-kód):	**S631900070**
		Zakázka:	**20-004.640**
Název části:	Dokladová část pro správní řízení	Označení části:	**N.1.5.2**
Název objektu:	**Geodetický podklad pro projektovou činnost**	Číslo objektu / komplexu:	
Název přílohy: Název dílčí části přílohy:	Majetkoprávní část Výkres v km 10,3 - 11,1	Číslo přílohy:	**2 . 001**
Odpovědný projektant: Ing. Martin Čižinský	Zpracovatel přílohy: Ing. Martin Čižinský	Měřítko: 1:1 000 Formáty: 6xA4	Stupeň dokumentace: DUSP
Kraj: Praha	Katastrální území: viz textová část	TUDU: 020602, 020604	Smluvní datum zpracování: 30.11.2022

S-kód:	Stupeň dokumentace:	Část:	Objekt:	Podobjekt:	Příloha:	Revize:
S631900070	_DUSP	_N152X	_XXXXXXXX	_XX	_2_001	_002

DOKUMENT LZE UŽÍVAT POUZE VE SMYSLU PŘÍSLUŠNÉ SMLOUVY O DÍLO. ŽÁDNÁ JEHO ČÁST NEMŮŽE BÝT DLE ZÁKONA č.121/2000 Sb. KOPÍROVÁNA NEBO JINÝM ZPŮSOBEM ROZŠIŘOVÁNA BEZ SOUHLASU SUDOP PRAHA a.s.